Lời tựa

Chúc mừng bạn đã chọn cho mình một chiếc xe đến từ thương hiệu SUBARU. Hướng dẫn sử dụng này có tất cả thông tin cần thiết để giúp cho chiếc xe SUBARU của bạn luôn ở trong điều kiện tuyệt vời và duy trì việc hoạt động của hệ thống kiểm soát khí thải nhằm giảm thiểu các chất ô nhiễm thải ra bên ngoài. Bạn nên đọc kỹ Hướng dẫn này để có thể hiểu rõ hơn về chiếc xe của mình và cũng như cách vận hành xe. Để biết những thông tin không có trong Hướng dẫn này, chẳng hạn như chi tiết về sửa chữa hoặc điều chỉnh, bạn nên liên hệ với đại lý SUBARU mà bạn đã mua chiếc xe SUBARU của mình hoặc đại lý SUBARU gần nhất.

Thông tin, thông số kỹ thuật và hình minh họa trong hướng dẫn này là những thông tin có hiệu lực tại thời điểm in. TẬP ĐOÀN SUBARU có quyền thay đổi thông số kỹ thuật và thiết kế bất cứ lúc nào mà không cần thông báo trước và không có nghĩa vụ thực hiện các thay đổi giống hoặc tương tự trên các xe đã bán trước đó. Hướng dẫn sử dụng này áp dụng cho tất cả các loại xe và bao gồm tất cả các thiết bị, bao gồm các tùy chọn được lắp đặt tại nhà máy. Do đó, một số giải thích có thể dành cho thiết bị không lắp đặt trong chiếc xe của bạn.

Vui lòng cất giữ hướng dẫn này trong xe khi bán lại. Chủ sở hữu tiếp theo sẽ cần thông tin trong sách hướng dẫn.

LƯU Ý: "Đại lý SUBARU" có nghĩa là một đại lý và/hoặc nhà sửa chữa được SUBARU ủy quyền.

TẬP ĐOÀN SUBARU, TOKYO, NHẬT BẢN

"SUBARU" và thiết kế biểu tượng cụm sáu sao là các đăng ký thương mại đã được đăng ký của TẬP ĐOÀN SUBARU.

© Bản quyền 2020 TẬP ĐOÀN SUBARU

Hướng dẫn này mô tả các loại xe sau:

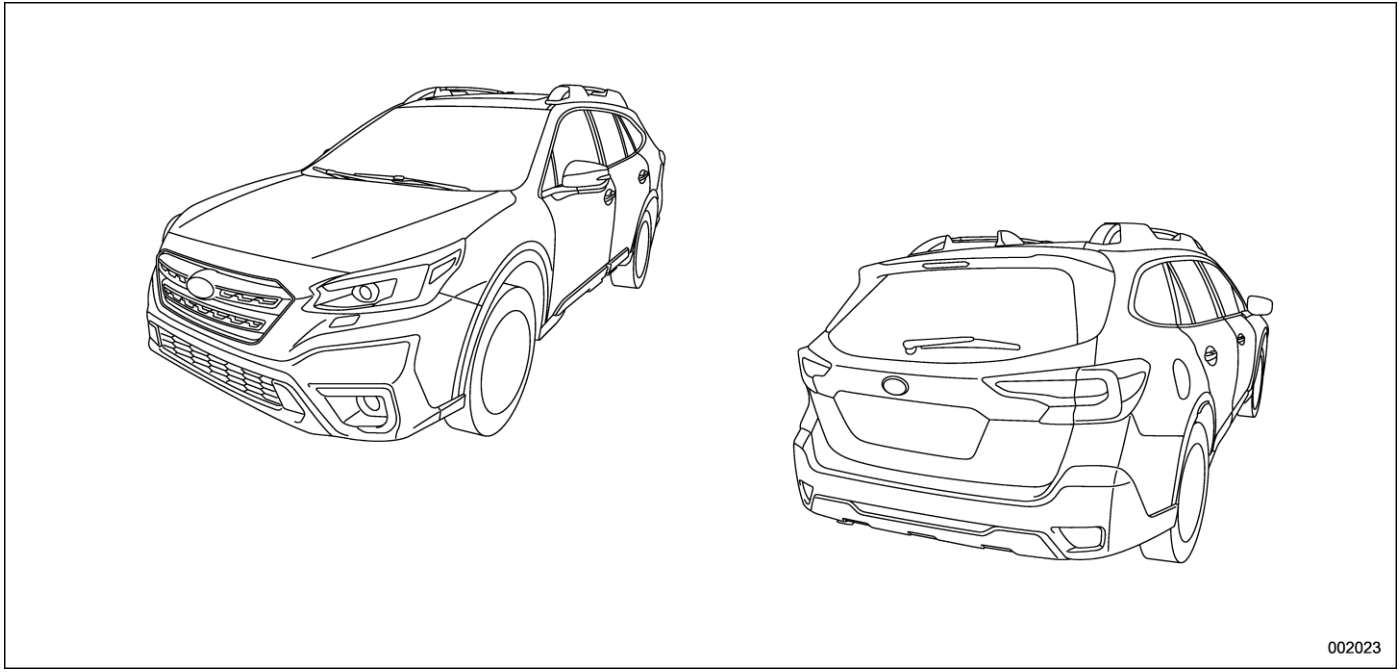

Mục lục

Giới thiệu 1	
Danh mục bộ phận xe (có hình minh họa) 13	
Ghế, dây đai an toàn và hệ thống túi khí 29	*Chương 1*
Chìa khóa và cửa 119	*Chương 2*
Bảng táp-lô và điều khiển..... 161	*Chương 3*
Điều hòa không khí 267	*Chương 4*
Âm thanh 287	*Chương 5*
Trang bị nội thất 291	*Chương 6*
Khởi động và vận hành..... 311	*Chương 7*
Hướng dẫn lái xe 401	*Chương 8*
Trường hợp khẩn cấp..... 429	*Chương 9*
Vệ sinh xe 463	*Chương 10*
Bảo dưỡng và sửa chữa 471	*Chương 11*
Thông số kỹ thuật..... 517	*Chương 12*
Phụ lục..... 531	*Chương 13*
Chỉ mục..... 589	*Chương 14*

* **Bảo hành 2**
* **Cách dùng hướng dẫn sử dụng..... 2**
  - Sử dụng Sách hướng dẫn 2
  - Cảnh báo an toàn 3
  - Ký hiệu cảnh báo an toàn 3
  - Các chữ viết tắt 4
* **Các biểu tượng trên xe 4**
* **Đảm bảo an toàn khi lái xe 5**
  - Dây đai an toàn và hệ thống túi khí..... 5
  - An toàn cho trẻ em..... 5
  - Khí thải động cơ (cacbon monoxit) 7
  - Dùng đồ uống có cồn khi lái xe..... 7
  - Dùng thuốc khi lái xe 7
  - Lái xe khi mệt mỏi hoặc buồn ngủ 8
  - Sửa đổi đối với xe 8
  - Dùng điện thoại xe hơi/điện thoại di động khi lái xe 8
  - Điều khiển xe có hệ thống định vị..... 8
  - Lái xe khi có thú cưng..... 8
  - Áp suất lốp..... 9
  - Lái xe trên đường và địa hình khác 9
  - Phụ kiện đi kèm 9
* **Thông tin chung 10**
  - Đèn báo chuyển số 10
* **Chỉ thị pin EU 2006/66/EC 10**
* **Mức độ tiếng ồn trong xe (Quy định của Liên minh Thuế quan) 11**

Bảo hành

Tất cả thông tin về bảo hành, bao gồm phạm vi bảo hành và giới hạn bảo hành, có trong “Sổ bảo hành”. Vui lòng đọc những nội dung liên quan đến bảo hành một cách cẩn thận.

Cách dùng hướng dẫn sử dụng

■ Sử dụng Sách hướng dẫn

Trước khi bạn vận hành chiếc xe của mình, hãy đọc kỹ hướng dẫn này. Để bảo vệ bản thân và kéo dài tuổi thọ của xe, hãy làm theo các chỉ dẫn trong sách hướng dẫn này. Việc không tuân thủ các hướng dẫn này có thể dẫn đến thương tích nghiêm trọng và thiệt hại cho xe.

Hướng dẫn sử dụng này bao gồm mười bốn chương. Bắt đầu mỗi chương là một mục lục ngắn gọn, vì vậy bạn có thể biết chương đó có chứa thông tin bạn cần hay không.

Giới thiệu

Chương này cung cấp các thông tin chung trước khi lái xe.

Danh mục bộ phận xe (có hình minh họa)

Phần này cung cấp thông tin về các bộ phận của xe với hình minh họa đi kèm.

Chương 1: Ghế, dây đai an toàn và hệ thống túi khí

Chương này cung cấp thông tin về cách sử dụng ghế, dây đai an toàn và biện pháp đảm bảo an toàn khi sử dụng hệ thống túi khí.

Chương 2: Chìa khóa và cửa

Chương này cung cấp thông tin về cách sử dụng chìa khoá, ổ khóa và cửa kính.

Chương 3: Bảng táp-lô và điều khiển

Chương này cung cấp thông tin về cách hoạt động của các đèn báo trên bảng-táp-lô, cũng như cách sử dụng của các đèn báo đó và các công tắc khác.

Chương 4: Điều hòa không khí

Chương này cung cấp thông tin về cách vận hành hệ thống điều hoà không khí.

Chương 5: Âm thanh

Chương này cung cấp thông tin về hệ thống âm thanh trên xe.

Chương 6: Trang bị nội thất

Chương này cung cấp thông tin về cách sử dụng thiết bị bên trong xe.

Chương 7: Khởi động và vận hành

Chương này cung cấp thông tin về cách khởi động và vận hành chiếc xe SUBARU của bạn.

Chương 8: Hướng dẫn lái xe

Chương này cung cấp thông tin về cách lái chiếc xe SUBARU của bạn trong các điều kiện khác nhau và giải thích một số hướng dẫn an toàn khi lái xe.

Chương 9: Trường hợp khẩn cấp

Chương này cung cấp thông tin về việc phải làm gì nếu xe bạn gặp vấn đề, chẳng hạn như xe bị xịt lốp hoặc động cơ quá nóng.

Chương 10: Vệ sinh xe

Chương này cung cấp thông tin về cách giữ cho chiếc xe SUBARU của bạn luôn đẹp.

Chương 11: Bảo dưỡng và sửa chữa
Chương này cung cấp thông tin về thời điểm cần đưa chiếc xe SUBARU của bạn đến đại lý để bảo dưỡng theo lịch trình và cách giữ cho chiếc xe SUBARU của bạn chạy đúng cách.

Chương 12: Thông số kỹ thuật
Chương này cung cấp thông tin về kích thước và dung tích động cơ chiếc xe SUBARU của bạn.

Chương 13: Phụ lục
Chương này đưa ra thông tin bổ sung về việc tuân thủ quy định của một số quốc gia.

Chương 14: Chỉ mục
Đây là một danh sách theo thứ tự bảng chữ cái về tất cả những gì có trong Sách hướng dẫn này. Bạn có thể sử dụng chỉ mục để nhanh chóng tìm thấy nội dung muốn đọc.

Đối với các mẫu xe có hệ thống EyeSight: Để biết thêm chi tiết về hệ thống EyeSight, hãy tham khảo phần bổ sung trong Hướng dẫn sử dụng dành cho hệ thống EyeSight.

Tùy thuộc vào thông số kỹ thuật, thiết bị của xe trong hình minh họa có thể khác so với xe của bạn.

■ Cảnh báo an toàn

Bạn sẽ thấy một số mục CẢNH BÁO, THẬN TRỌNG và LƯU Ý trong hướng dẫn này.

Những mục này có vai trò cảnh báo cho bạn biết về những nguy cơ tiềm ẩn có thể gây thương tích cho bạn hoặc người khác.

Vui lòng đọc kỹ các mục cảnh báo an toàn này cũng như tất cả các phần khác của hướng dẫn sử dụng này để hiểu rõ hơn về cách sử dụng chiếc xe SUBARU một cách an toàn.

⚠ CẢNH BÁO

BIỂN CẢNH BÁO chỉ ra tình huống gây thương tích nghiêm trọng hoặc tử vong nếu vấn đề cảnh báo bị bỏ qua.

⚠ THẬN TRỌNG

BIỂN THẬN TRỌNG chỉ ra tình huống gây thương tích hoặc hư hỏng cho xe hoặc cả hai, nếu vấn đề thận trọng bị bỏ qua.

LƯU Ý

BIỂN LƯU Ý cung cấp thông tin hoặc đề xuất cách sử dụng xe một cách tốt hơn.

■ Ký hiệu cảnh báo an toàn

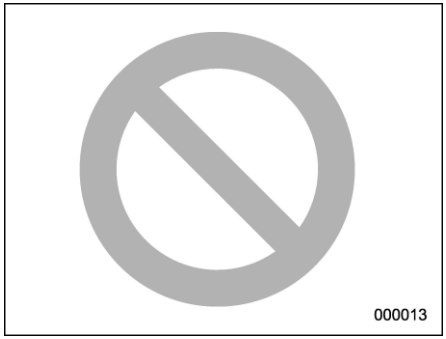

Bạn sẽ thấy một vòng tròn với một dấu gạch chéo trong hướng dẫn sử dụng này. Biểu tượng này có nghĩa là “Không được”, “Không nên làm điều này”, hoặc “Không được để điều này xảy ra”, tùy thuộc vào bối cảnh.

– CÒN TIẾP –

■ Các chữ viết tắt

Một số từ được viết tắt được sử dụng trong tài liệu này, ý nghĩa của chúng được giải thích trong bảng sau.

Viết tắt	Ý nghĩa
ABS	Hệ thống chống bó cứng phanh
A/C	Điều hòa không khí
ADB	Chiếu sáng thích ứng
ALR	Khóa đai tự động
ALR/ELR	Khóa đai tự động/ Khóa đai khẩn cấp
AVH	Giữ phanh tự động
AWD	Dẫn động tất cả các bánh
BSD	Chức năng phát hiện điểm mù
CVT	Hộp số vô cấp
EBD	Hệ thống phân bổ lực phanh
ELR	Khóa đai khẩn cấp
GPS	Hệ thống định vị toàn cầu
LCA	Hỗ trợ chuyển làn
LED	Điốt phát quang
MPW	Tổng trọng lượng tối đa cho phép
OBD	Chẩn đoán lỗi động cơ
RAB	Hệ thống phanh tự động khi lùi
RCTA	Cảnh báo phương tiện cắt ngang khi lùi
Rear MPAW	Trọng lượng tối đa cho phép ở cầu sau
RON	Chỉ số octane khuyến cáo
SI-DRIVE	Hệ thống lái thông minh SUBARU
SRH	Đèn pha chiếu sáng theo góc lái
SRS	Hệ thống an toàn bổ sung
SRVD	Hệ thống cảnh báo phát hiện xe phía sau
TPMS	Hệ thống cảm biến áp suất lốp

Các biểu tượng trên xe

Một số biểu tượng bạn có thể thấy trên chiếc xe của mình.
Để biết thêm về đèn báo hiệu và cảnh báo, tham khảo mục "Đèn báo hiệu và cảnh báo" ☞tr. 26.

Biểu tượng	Tên gọi
	CẢNH BÁO
	THẬN TRỌNG
	Hãy đọc kỹ hướng dẫn này
	Đeo kính bảo hộ
	Dung dịch trong ắc quy có chứa axit sulfuric
	Để xa trẻ em
	Tránh xa lửa
	Đề phòng nổ

Đảm bảo an toàn khi lái xe

■ Dây đai an toàn và hệ thống túi khí

⚠ CẢNH BÁO

- **Tất cả những người trong xe phải thắt dây đai an toàn TRƯỚC KHI xe bắt đầu di chuyển. Nếu không, người trong xe rất dễ gặp chấn thương nghiêm trọng trong trường hợp xe dừng đột ngột hoặc gặp tai nạn.**
- **Để được bảo vệ tốt nhất trong trường hợp xảy ra tai nạn, tài xế và tất cả hành khách phải luôn thắt dây đai an toàn khi ở trong xe. Không nên bỏ qua hệ thống túi khí (Hệ thống an toàn bổ sung) khi đã thắt dây đai an toàn. Khi kết hợp hệ thống túi khí với dây đai an toàn, người trên xe sẽ được bảo vệ một cách tốt nhất trong trường hợp xảy ra tai nạn nghiêm trọng.**

  Không thắt dây đai an toàn sẽ làm tăng nguy cơ chấn thương nặng hoặc tử vong trong một vụ tai nạn ngay cả khi xe có hệ thống túi khí.
- **Các túi khí sẽ kích hoạt khi xe đạt tốc độ và bị tác động bởi một lực đáng kể.**

  Những người ngồi ở vị trí không phù hợp khi túi khí bung ra có thể bị thương rất nghiêm trọng. Do túi khí cần đủ không gian để bung ra, người lái xe phải luôn ngồi thẳng và tựa vào lưng ghế càng xa vô lăng càng tốt nhưng vẫn phải hoàn toàn kiểm soát xe. Đồng thời, hành khách ngồi phía trước nên dịch chuyển ghế về sau với khoảng cách xa nhất có thể, ngồi thẳng và ngả lưng vào ghế.

Để biết thêm thông tin về các hướng dẫn và lưu ý an toàn, hãy đọc kỹ các phần sau.

- Đối với hệ thống dây đai an toàn, tham khảo mục "Dây đai an toàn" ☞tr. 47.
- Đối với hệ thống túi khí, tham khảo mục "Hệ thống túi khí (Hệ thống an toàn bổ sung)" ☞tr. 85.

■ An toàn cho trẻ em

⚠ CẢNH BÁO

- **Không đặt trẻ trên đùi hoặc ôm trong tay khi xe đang di chuyển. Người trên xe không thể bảo vệ trẻ em khỏi việc bị thương khi xe gặp va chạm, bởi vì trẻ sẽ bị mắc kẹt giữa người đó và các vật thể bên trong xe.**
- **Khi ngồi trên xe, trẻ sơ sinh và trẻ nhỏ phải luôn được đặt ở ghế SAU trong ghế an toàn cho trẻ sơ sinh hoặc trẻ em phù hợp với lứa tuổi, chiều cao và cân nặng của trẻ. Nếu trẻ em quá lớn so với ghế an toàn, trẻ nên ngồi ở ghế SAU và thắt dây đai an toàn. Theo thống kê tai nạn, trẻ em sẽ được an toàn hơn khi ngồi đúng cách ở ghế sau so với ghế trước. Không cho phép trẻ đứng lên hoặc quỳ trên ghế.**
- **Luôn đặt trẻ từ 12 tuổi trở xuống hoặc cao từ 1,5 m (4 feet 11 inch) trở xuống ở ghế SAU một cách phù hợp trong ghế an toàn cho trẻ em hoặc sử dụng dây đai an toàn. Túi khí an toàn kích hoạt khi xe đạt tốc độ và bị tác động bởi lực đáng kể, điều này có thể làm bị thương hoặc thậm chí khiến trẻ tử vong, đặc biệt đối với trẻ từ 12 tuổi trở xuống hoặc cao từ 1,5 m (4 feet 11 inch) trở xuống trong trường hợp không dùng thiết bị an toàn hoặc dùng thiết bị an toàn không đúng cách. Bởi vì trẻ em nhẹ hơn và yếu hơn người lớn, nguy cơ bị thương do túi khí bung ra là lớn hơn.**

– CÒN TIẾP –



Nhãn cảnh báo
A) TÚI KHÍ

⚠ CẢNH BÁO

- **KHÔNG để ghế trẻ em hướng về phía sau và đặt trên ghế được bảo vệ bởi MỘT TÚI KHÍ HOẠT ĐỘNG phía trước nó, vì trẻ có thể bị TỬ VONG hoặc chịu CHẤN THƯƠNG NGHIÊM TRỌNG.**
- **Luôn chuyển khóa an toàn cho trẻ sang trạng thái "LOCK" khi trẻ ngồi ở ghế sau. Chấn thương nghiêm trọng có thể xảy ra nếu trẻ em vô tình mở cửa và ngã ra ngoài. Tham khảo mục "Khóa an toàn cho trẻ em" ☞Tr. 144.**
- **Luôn khóa cửa kính phía ghế hành khách bằng công tắc khóa khi có trẻ em ngồi trên xe. Không tuân theo quy trình này có thể khiến trẻ bị thương khi sử dụng cửa sổ chỉnh điện. Tham khảo mục "Cửa sổ" ☞Tr. 144.**
- **Không để trẻ em, người lớn hoặc động vật trong xe mà không có sự giám sát. Họ có thể vô tình làm bị thương bản thân hoặc người khác thông qua việc không chú ý vận hành của xe. Đồng thời, vào những ngày nắng nóng, nhiệt độ trong xe đóng kín có thể tăng nhanh tới mức gây thương tích nguy hiểm tới tính mạng.**
- **Khi rời khỏi xe, đóng tất cả các cửa kính và khóa tất cả các cửa ra vào.**
- **Đối với xe có cửa cốp sau chỉnh điện, khi sử dụng, cửa cốp sau sẽ di chuyển với lực khá lớn. Người bị kẹt hoặc va vào cửa cốp sau có thể bị thương nên hãy đảm bảo tuân thủ những lưu ý sau.**
  - **Kiểm tra để đảm bảo không có trẻ em ở gần cửa cốp sau trước khi sử dụng cửa cốp sau chỉnh điện.**
  - **Không để trẻ em sử dụng cửa cốp sau chỉnh điện.**

Để biết thêm thông tin về các hướng dẫn và lưu ý an toàn, hãy đọc kỹ các phần sau.

- Đối với hệ thống dây đai an toàn, tham khảo mục "Dây đai an toàn" ☞tr. 47.
- Đối với hệ thống bảo vệ trẻ em, tham khảo mục "Ghế an toàn trẻ em" ☞Tr. 59.
- Đối với hệ thống túi khí, tham khảo mục "Hệ thống túi khí (Hệ thống an toàn bổ sung)" ☞Tr. 85.
- Đối với cửa cốp sau chỉnh điện, tham khảo mục "Cửa cốp sau chỉnh điện" ☞Tr. 148.

■ Khí thải động cơ (cacbon monoxit)

⚠ CẢNH BÁO

- **Không hít khí thải động cơ. Khí thải động cơ chứa cacbon monoxit, một loại khí không màu và không mùi, rất nguy hiểm hoặc thậm chí gây chết người nếu hít phải.**
- **Luôn bảo dưỡng đúng cách hệ thống xả động cơ để ngăn khí thải động cơ xâm nhập vào xe.**
- **Không chạy động cơ trong không gian kín, chẳng hạn như gara, trừ khi cần lái xe vào hoặc ra khỏi không gian đó trong một khoảng thời gian ngắn.**
- **Tránh ở trong xe đang đỗ một khoảng thời gian dài khi động cơ đang chạy. Nếu buộc phải làm vậy, hãy sử dụng quạt thông gió để lấy không khí từ bên ngoài vào xe.**
- **Luôn đảm bảo lưới tản nhiệt của quạt lấy gió phía trước không có tuyết, lá cây hoặc các vật cản khác để đảm bảo hệ thống thông gió luôn hoạt động tốt.**
- **Bất kỳ khi nào bạn nghi ngờ rằng khí thải đang xâm nhập vào xe, hãy kiểm tra xem có vấn đề không và khắc phục trong thời gian sớm nhất. Nếu bạn phải lái xe trong điều kiện này, hãy lái xe trong khi mở hoàn toàn tất cả các cửa sổ.**
- **Đóng cửa cốp sau trong khi lái xe để ngăn khí thải vào xe.**

■ Dùng đồ uống có cồn khi lái xe

⚠ CẢNH BÁO

Lái xe sau khi dùng đồ uống có cồn rất nguy hiểm. Cồn trong máu làm chậm phản ứng và suy yếu nhận thức, phán đoán và sự chú ý của bạn. Lái xe sau khi dùng đồ uống có cồn – dù chỉ một chút – cũng sẽ làm tăng nguy cơ gây ra tai nạn hay bị thương nghiêm trọng, nguy hiểm đến tính mạng, hoặc gây tử vong cho bạn, người trên xe và những người khác. Ngoài ra, nếu bạn bị thương trong vụ tai nạn, cồn có thể làm tăng mức độ nghiêm trọng của chấn thương đó.

Không nên lái xe sau khi dùng đồ uống có cồn.

Lái xe trong tình trạng say rượu là một trong những nguyên nhân thường xuyên nhất gây ra tai nạn. Vì rượu ảnh hưởng đến mỗi người theo cách khác nhau, bạn có thể đã uống quá nhiều để có thể lái xe một cách an toàn dù nồng độ cồn trong máu ở dưới mức cho phép. Điều an toàn nhất bạn có thể làm là không lái xe sau khi dùng đồ uống có cồn.

■ Dùng thuốc khi lái xe

⚠ CẢNH BÁO

Có một số loại thuốc (không kê đơn và theo toa) có thể trì hoãn thời gian phản ứng và làm giảm nhận thức, phán đoán và khả năng chú ý của bạn. Lái xe sau khi sử dụng các loại thuốc đó có thể làm tăng nguy cơ bị tai nạn nghiêm trọng hoặc tử vong cho bạn, người trên xe và những người khác.

Nếu bạn đang dùng bất kỳ loại thuốc nào, hãy kiểm tra với bác sĩ hoặc dược sĩ, hoặc đọc tài liệu đi kèm với thuốc để xác định xem loại thuốc bạn đang dùng có làm giảm khả năng lái xe hay không. Không lái xe sau khi dùng bất kỳ loại thuốc nào có tác dụng khiến bạn buồn ngủ hoặc ảnh hưởng đến khả năng lái xe cơ giới một cách an toàn. Nếu tình trạng sức khỏe buộc bạn phải dùng thuốc, hãy tham khảo ý kiến bác sĩ.

Không lái xe nếu bạn đang chịu ảnh hưởng của bất kỳ chất kích thích bất hợp pháp, có tác dụng làm thay đổi tâm trí.

– CÒN TIẾP –

Vì sức khỏe của bạn, bạn không nên sử dụng các loại thuốc bất hợp pháp ngay từ đầu và tìm cách điều trị nếu bạn nghiện những loại thuốc đó.

■ Lái xe khi mệt mỏi hoặc buồn ngủ

⚠ CẢNH BÁO

Khi bạn mệt mỏi hoặc buồn ngủ, phản ứng của bạn sẽ chậm lại và nhận thức, phán đoán và sự chú ý của bạn cũng sẽ suy giảm. Nếu bạn lái xe khi mệt mỏi hoặc buồn ngủ, bạn, người trên xe và những người khác rất dễ gặp tai nạn nghiêm trọng.

Thay vào đó, hãy dừng lái xe và tìm một nơi an toàn để nghỉ ngơi nếu bạn mệt mỏi hoặc buồn ngủ. Trong những chuyến đi dài, bạn nên dừng xe nghỉ ngơi định kỳ để bản thân tỉnh táo trước khi tiếp tục hành trình. Khi có thể, bạn nên thay ca lái xe với người khác.

■ Sửa đổi xe

⚠ CẢNH BÁO

Không tháo hệ thống điều hướng và/hoặc âm thanh chính hãng của SUBARU. Làm vậy có thể khiến các chức năng sau không hoạt động.

- **Màn hình cụm đồng hồ (màn hình màu LCD)**
- **Hình ảnh từ camera sau và đường trợ giúp lùi xe**
- **Cài đặt xe**
- **Điều hoà không khí**
- **Bộ sưởi ghế trước**
- **Đồng hồ**

⚠ THẬN TRỌNG

Không nên sửa đổi xe. Sửa đổi xe có thể ảnh hưởng đến hiệu suất, độ an toàn hoặc độ bền của xe, hay thậm chí có thể vi phạm quy định của chính phủ. Ngoài ra, các vấn đề về thiệt hại hoặc hiệu suất của xe do sửa đổi có thể không nằm trong chính sách bảo hành.

■ Dùng điện thoại xe hơi/điện thoại di động khi lái xe

⚠ THẬN TRỌNG

Không sử dụng điện thoại xe hơi/điện thoại di động khi đang lái xe; điều này có thể làm bạn mất tập trung khi lái xe và có thể dẫn đến tai nạn. Nếu bạn sử dụng điện thoại xe hơi/điện thoại di động, hãy đỗ xe ở một nơi an toàn bên đường trước khi sử dụng điện thoại. Ở một số quốc gia, chỉ điện thoại không cầm tay mới được phép sử dụng khi lái xe.

■ Điều khiển xe được trang bị hệ thống điều hướng

⚠ CẢNH BÁO

Không để màn hình làm bạn phân tâm khỏi việc lái xe. Ngoài ra, không sử dụng hệ thống điều hướng trong khi lái xe. Việc mất tập trung khi lái xe có thể dẫn đến tai nạn. Nếu bạn muốn sử dụng hệ thống điều hướng, trước tiên hãy đỗ xe ở một nơi an toàn.

■ Lái xe khi có thú cưng

Thú cưng không được giữ cố định có thể gây cản trở cho việc lái xe và khiến bạn không tập trung vào việc điều khiển xe. Khi gặp va chạm hoặc dừng đột ngột, vật nuôi hoặc chuồng không được giữ cố định có thể bị văng bên trong xe và làm tổn thương bạn hoặc những người trên xe. Bên cạnh đó, vật nuôi có thể bị thương trong những tình huống này. Cũng vì sự an toàn của vật nuôi, nên giữ

thú cưng đúng cách ở trong xe. Giữ thú cưng bằng dây đai du lịch đặc biệt được cố định vào ghế sau bằng dây đai an toàn, hoặc sử dụng lồng được cố định ở ghế sau bằng cách vòng dây đai an toàn thông qua tay cầm của lồng. Không giữ vật nuôi hoặc lồng ở ghế trước. Để biết thêm thông tin, hãy tham khảo ý kiến của bác sĩ thú y, hội bảo vệ động vật tại địa phương hoặc cửa hàng thú cưng.

■ Áp suất lốp

Kiểm tra và nếu cần, điều chỉnh áp suất của từng lốp xe và lốp dự phòng (nếu có) ít nhất mỗi tháng một lần và trước bất kỳ chuyến đi dài ngày nào.

Kiểm tra áp suất lốp khi lốp nguội. Sử dụng đồng hồ đo áp suất để điều chỉnh áp suất lốp theo các giá trị hiển thị trên tem thông tin lốp. Để biết thêm thông tin chi tiết, tham khảo mục "Lốp và bánh xe" ☞Tr. 495.

⚠ CẢNH BÁO

Lái xe ở tốc độ cao với áp suất lốp quá thấp có thể khiến lốp xe bị biến dạng nghiêm trọng và nhanh chóng bị nóng. Nhiệt độ tăng mạnh có thể khiến hoa lốp giãn ra và phá hủy lốp xe. Việc này có thể gây mất kiểm soát phương tiện dẫn đến tai nạn.

■ Lái xe trên đường và địa hình khác

Chiếc xe này được phân loại là phương tiện đa dụng. Xe đa dụng có tỷ lệ bị lật cao hơn nhiều so với các loại phương tiện khác. Xe của bạn có khoảng sáng gầm xe và trọng tâm cao hơn, khiến cho xe dễ bị lật hơn so với các loại ô tô chở khách thông thường. Cách điều khiển xe cũng khác so với các loại xe chở khách thông thường. Chính vì thế, vui lòng đọc cẩn thận phần sau, tuân theo các hướng dẫn và biện pháp đảm bảo an toàn để ngăn ngừa chấn thương nghiêm trọng hoặc thương vong do mất kiểm soát, lật xe và các trường hợp tai nạn khác. Tham khảo mục "Lái xe trên địa hình" ☞Tr. 408.

■ Lắp phụ kiện

⚠ CẢNH BÁO

- **Không gắn bất kỳ phụ kiện, nhãn hoặc nhãn dán nào (trừ nhãn dán kiểm tra được dán đúng cách) vào kính chắn gió. Những phụ kiện như vậy có thể cản trở tầm nhìn của bạn.**
- **Nếu cần phải gắn phụ kiện (như thiết bị thu phí điện tử (ETC) hoặc thẻ bảo mật) vào kính chắn gió, bạn nên tham khảo đại lý SUBARU để biết chi tiết về vị trí thích hợp.**

Thông tin_chung

■ Đèn báo chuyển số

⚠ THẬN TRỌNG

Tín hiệu của đèn báo chuyển số chỉ mang tính hướng dẫn để lái xe tiết kiệm nhiên liệu hơn. Đèn báo không thông báo cho người lái xe về thời gian sang số an toàn. Người lái xe có trách nhiệm thực hiện chuyển số đúng cách tùy thuộc vào điều kiện giao thông hoặc điều kiện lái xe (ví dụ: vượt hoặc lái xe lên dốc).

Đèn báo này hỗ trợ người sử dụng xe tiết kiệm nhiên liệu hơn. Hệ thống xe xác định thời gian thực hiện sang số tùy thuộc vào điều kiện lái xe và thông báo cho người lái bằng đèn báo trên cụm đồng hồ. Để biết thêm chi tiết, tham khảo mục "Đèn báo chuyển số" ☞Tr. 326.

LƯU Ý

Thông thường, đèn báo chuyển số là hướng dẫn để lái xe tiết kiệm nhiên liệu hơn và cũng có thể báo hiệu để ngăn chặn việc chết máy ở mức tốc độ động cơ thấp.

Chỉ thị pin EU 2006/66/EC

Dưới đây là biểu tượng của Chỉ thị Pin EU 2006/66/EC.
Chỉ thị này áp dụng cho việc thu gom và tái chế pin và ắc quy đã được thải bỏ và pin không được thải bỏ ở các bãi chôn lấp vì chúng có thể gây hại cho môi trường.

Trong xe của bạn có một số pin không có ký hiệu Chỉ thị Pin EU 2006/66/EC.

Vui lòng kiểm tra và tuân thủ tất cả các điều luật và quy định của địa phương về xử lý pin hoặc ắc quy.

Các thiết sau sử dụng pin không có biểu tượng:

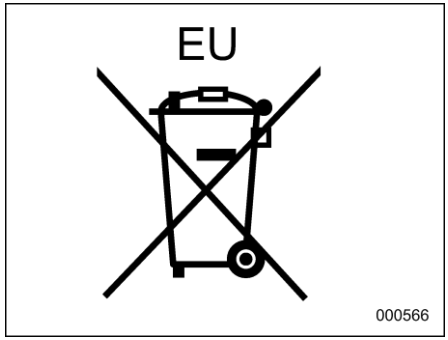

- Chìa khóa thông minh: CR2032

Mức độ tiếng ồn trong xe (Quy định của Liên minh Thuế quan)

TR CU 018/2011
(QUY ĐỊNH KỸ THUẬT CỦA
LIÊN MINH THUẾ QUAN, về đảm bảo an toàn cho phương tiện có bánh),
Văn bản đính kèm số 3: Mục 2 (Quy định đối với phương tiện về tiếng ồn trong xe):
Bảng 2.1: Nhận xét: Số 3,
Mức độ tiếng ồn đo được trong quá trình tăng tốc có thể đạt mức tối đa là 81 dBA.
Phương tiện này không được sử dụng cho mục đích công cộng (ví dụ: làm xe taxi)

Danh mục bộ phận xe (có hình minh họa)

* **Bên ngoài 14**
* **Bên trong 16**
* **Bảng táp-lô..... 19**
  Xe tay lái thuận..... 19
  Xe tay lái nghịch 20
* **Tay lái (Vô-lăng)..... 21**
* **Công tắc/cần điều khiển ánh sáng và gạt nước 22**
  Loại A 22
  Loại B 23
* **Cụm đồng hồ 24**
* **Đèn báo hiệu và cảnh báo..... 26**

Bên ngoài

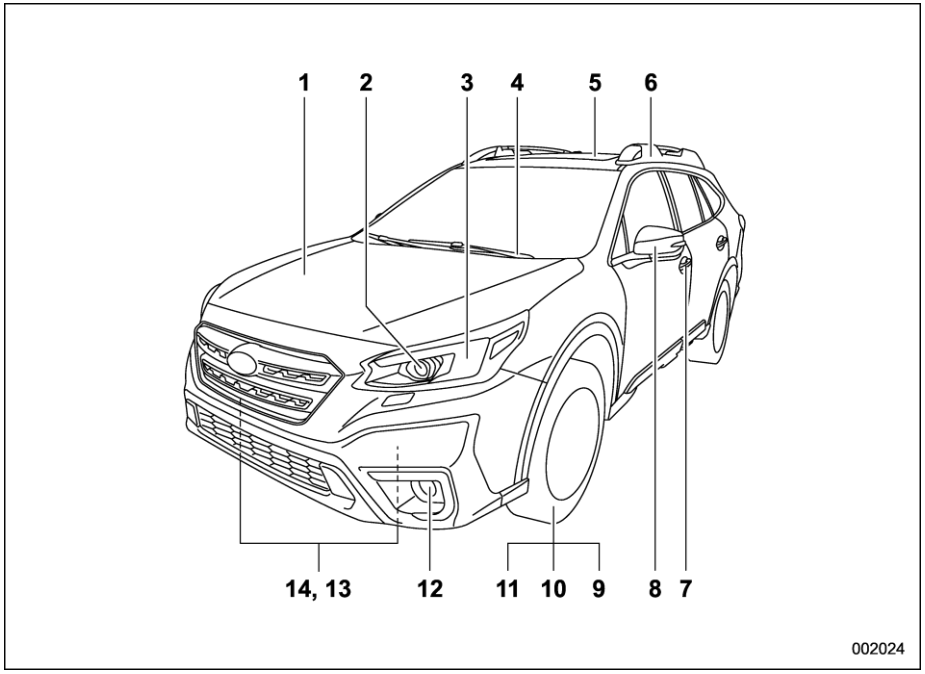

1) Nắp ca-pô (trang 481)
2) Đèn (trang 241, 511)
3) Đèn báo rẽ (trang 251, 511)
4) Cần gạt mưa trước (trang 254)
5) Cửa sổ trời (trang 157)
6) Giá nóc xe (trang 415)
7) Khóa cửa (trang 138)
8) Gương chiếu hậu bên ngoài (trang 260)
9) Áp suất lốp (trang 497)
10) Lốp thủng (trang 434)
11) Xích lốp (trang 413)
12) Đèn sương mù (trang 249, 525)
13) Móc kéo (trang 451)
14) Móc chằng (trang 451)

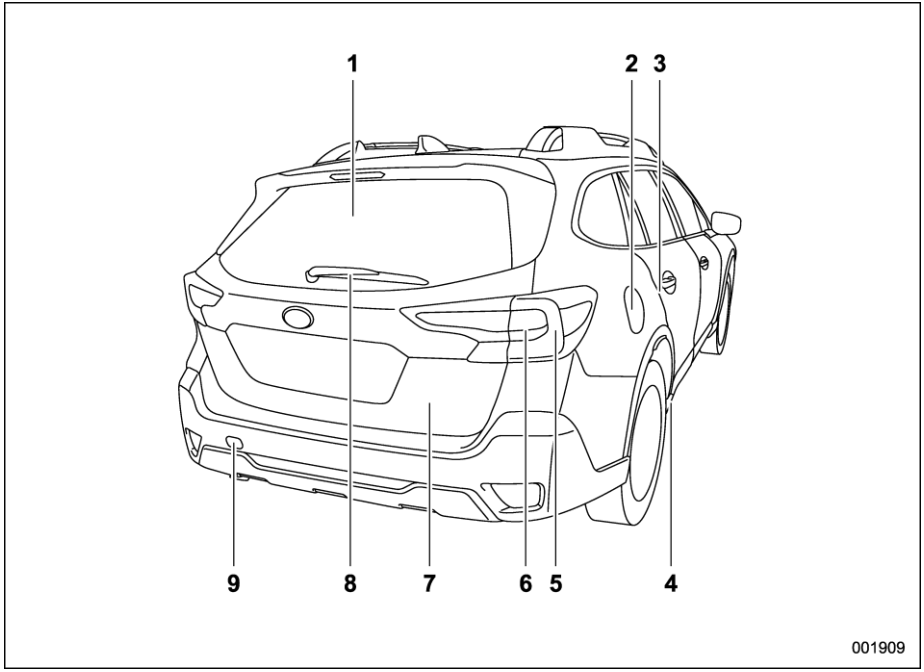

1) Bộ sấy kính phía sau (trang 257)
2) Nắp che và nắp đậy bình nhiên liệu (trang 314)
3) Khóa an toàn cho trẻ em (trang 144)
4) Lỗ chằng (trang 451)
5) Đèn hậu (trang 241, 511)
6) Đèn báo rẽ (trang 251, 511)
7) Cửa cốp sau (trang 147)
8) Cần gạt nước phía sau (trang 255)
9) Móc kéo (trang 451)

Bên trong

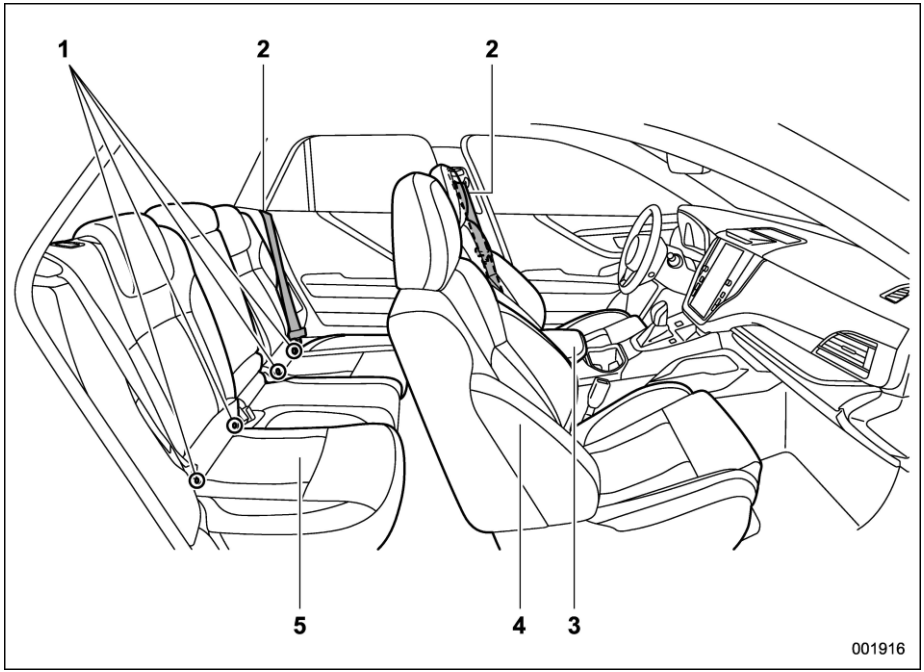

1) Móc phía dưới cho ghế an toàn trẻ em theo tiêu chuẩn ISOFIX (trang 81)
2) Dây đai an toàn (trang 47)
3) Bệ tì tay trung tâm (trang 295)
4) Ghế trước (trang 31)
5) Ghế sau (trang 41)

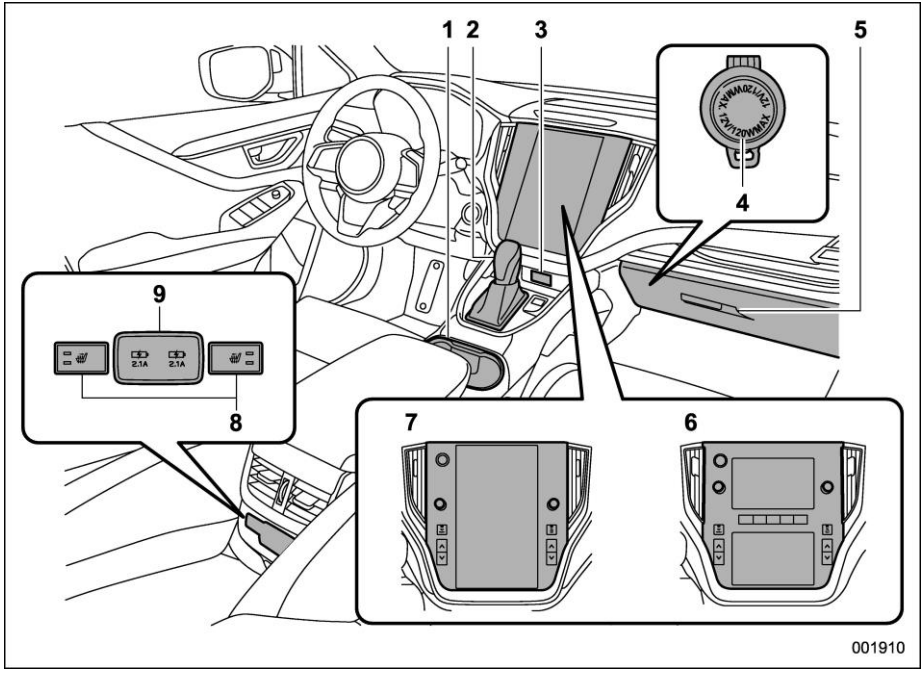

Hình minh họa ở trên dành cho các xe tay lái thuận. Đối với xe tay lái nghịch, vị trí của một số công tắc/cần số khác với vị trí trong hình minh họa.

1) Khay giữ cốc (trang 296)
2) Cần số (trang 323)
3) Nguồn điện USB (trang 299)
4) Ổ cắm điện phụ kiện (trang 298)
5) Cốp phụ (trang 295)
6) Mẫu xe có màn hình kép 7,0 inch*1 (trang 227)/Điều hòa không khí (trang 270)/Âm thanh*2
7) Mẫu xe có màn hình 11,6 inch*1 (trang 206)/ Điều hòa không khí (trang 273)/Âm thanh*2/Hệ thống điều hướng*2
8) Công tắc sưởi ghế sau (trang 40)
9) Nguồn điện USB (trang 299)

*1: Màn hình thông tin trung tâm

*2: Để biết thêm chi tiết về cách sử dụng hệ thống âm thanh và điều hướng (nếu có), tham khảo Hướng dẫn sử dụng tại phần dẫn đường/âm thanh.

– CÒN TIẾP –

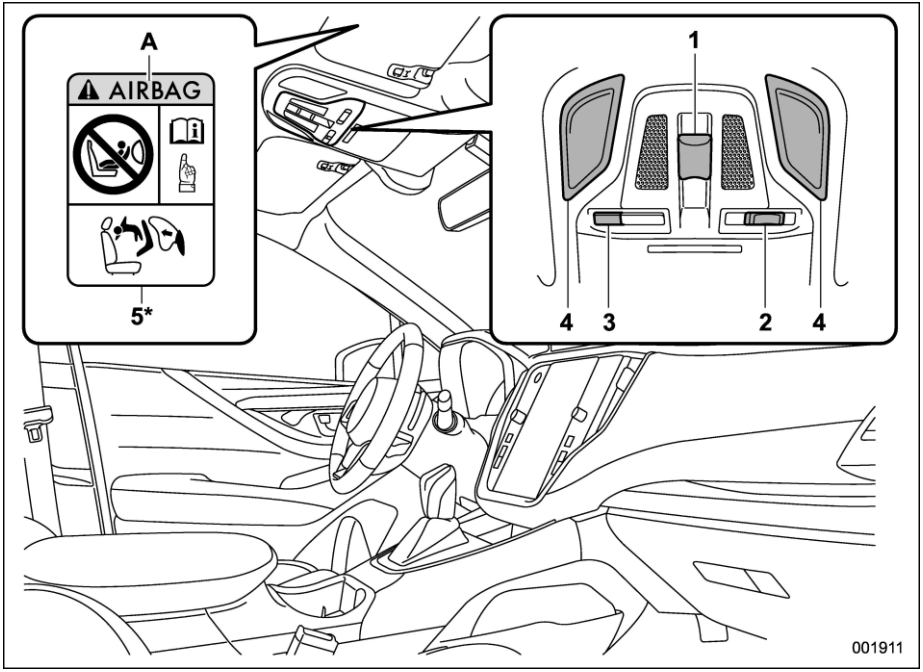

Hình minh họa ở trên dành cho các xe tay lái thuận. Đối với xe tay lái nghịch, vị trí của một số công tắc/cần gạt khác với vị trí trong hình minh họa.

1) Công tắc cửa sổ trời (trang 157)
2) Công tắc đèn trong xe khi đóng mở cửa (trang 293)
3) Nút SOS cho hệ thống ERA-GLONASS/ hệ thống eCall
4) Công tắc đèn trần (trang 292)
5) Nhãn dán cảnh báo ghế an toàn trẻ em (trang 63)

A) TÚI KHÍ

*: KHÔNG đặt ghế trẻ em hướng về phía sau và đặt trên ghế được bảo vệ bởi MỘT TÚI KHÍ ĐANG HOẠT ĐỘNG phía trước nó. Trẻ có thể bị TỬ VONG hoặc CHẤN THƯƠNG NGHIÊM TRỌNG.

LƯU Ý

- **ERA-GLONASS sẽ có ở Nga, Kazakhstan và Belarus. Kể từ tháng 3 năm 2016, dịch vụ này chỉ có ở Nga. Tham khảo phần bổ sung Hướng dẫn sử dụng cho hệ thống ERA-GLONASS.**
- **Để biết thêm chi tiết về công tắc SOS cho hệ thống eCall, tham khảo phần bổ sung Hướng dẫn sử dụng cho hệ thống eCall.**

Bảng táp-lô

■ Xe tay lái thuận

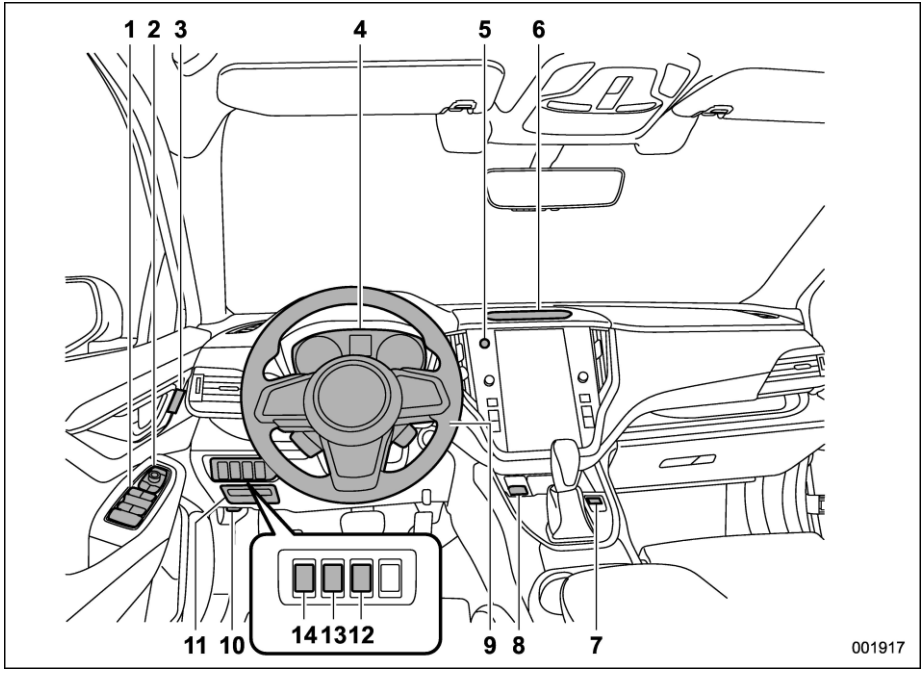

1) Công tắc cửa kính chỉnh điện (trang 144)
2) Công tắc chỉnh gương chiếu hậu (trang 260)
3) Công tắc nhớ vị trí ghế (trang 34)
4) Cụm đồng hồ (trang 166)
5) Công tắc đèn nhấp nháy cảnh báo nguy hiểm (trang 166)
6) Camera cho Hệ thống giám sát người lái (trang 388)
7) Công tắc VIEW (trang 359)
8) Công tắc phanh tay điện tử (trang 343)
9) Điều chỉnh nghiêng/nâng hạ vô lăng (trang 263)
10) Lẫy mở nắp ca-pô (trang 481)
11) Hộp cầu chì (trang 509)
12) Công tắc cửa cốp sau chỉnh điện không dùng tay (trang 156)
13) Nút điều chỉnh độ sáng (trang 169)
14) Nút cửa cốp sau chỉnh điện (trang 148)

– CÒN TIẾP –

■ Xe tay lái nghịch

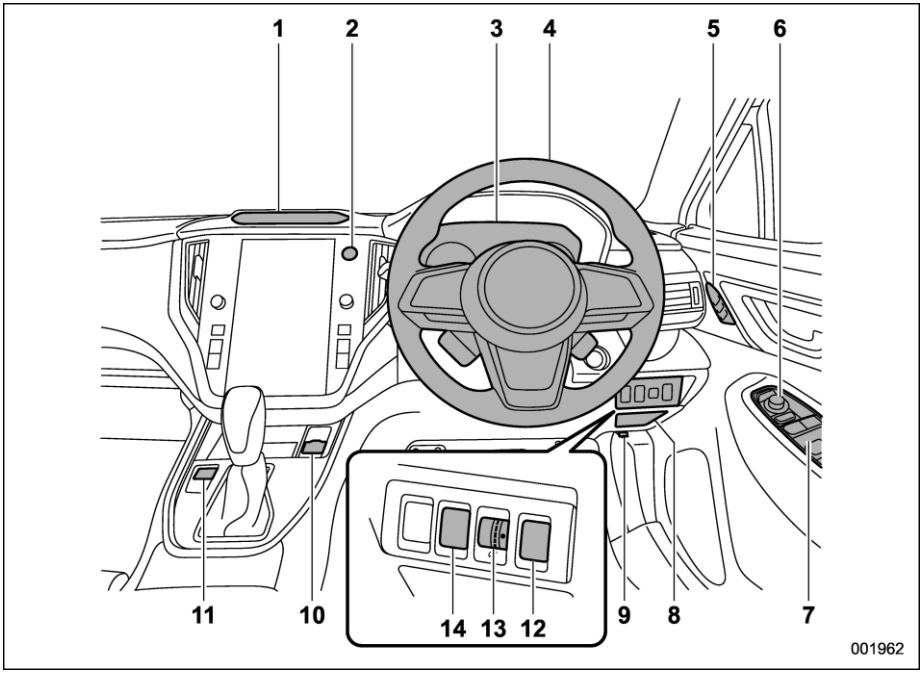

1) Camera cho Hệ thống giám sát người lái (trang 388)
2) Công tắc đèn nhấp nháy cảnh báo nguy hiểm (trang 166)
3) Cụm đồng hồ (trang 166)
4) Điều chỉnh nghiêng/Nâng hạ vô lăng (trang 263)
5) Công tắc nhớ vị trí ghế (trang 34)
6) Công tắc chỉnh gương chiếu hậu (trang 260)
7) Công tắc cửa kính chỉnh điện (trang 144)
8) Hộp cầu chì (trang 509)
9) Lẫy mở nắp ca-pô (trang 481)
10) Công tắc tay xe điện tử (trang 343)
11) Công tắc VIEW (trang 359)
12) Nút cửa cốp sau chỉnh điện (trang 148)
13) Nút điều chỉnh độ sáng (trang 169)
14) Công tắc tắt cửa cốp sau chỉnh điện không dùng tay (trang 156)

Tay lái (Vô-lăng)

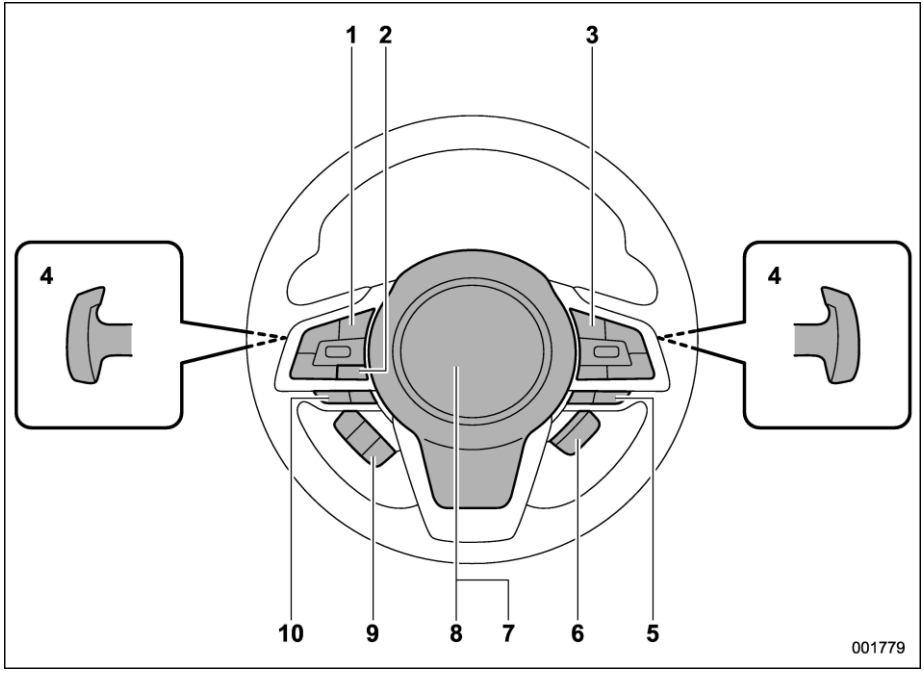

1) Công tắc điều chỉnh âm thanh*1
2) Công tắc đàm thoại cho hệ thống ra lệnh bằng giọng nói*1
3) Công tắc điều khiển chân ga (trang 349)*2
4) Lẫy chuyển số (trang 326)
5) Công tắc SI-DRIVE (trang 328)/Công tắc LIM*2
6) Công tắc sưởi vô lăng (trang 264)
7) Hệ thống túi khí (trang 85)
8) Còi (trang 265)
9) Công tắc điều khiển cho màn hình cụm đồng hồ (màn hình LCD màu) (trang 197)
10) Công tắc điện thoại không cầm tay*1

*1: Để biết chi tiết về cách sử dụng các công tắc, tham khảo phần điều hướng/âm thanh trong Hướng dẫn sử dụng.

*2: Để biết thêm chi tiết về hệ thống EyeSight, hãy tham khảo phần bổ sung trong Hướng dẫn sử dụng dành cho hệ thống EyeSight.

Công tắc/cần điều khiển ánh sáng và gạt nước

■ Loại A

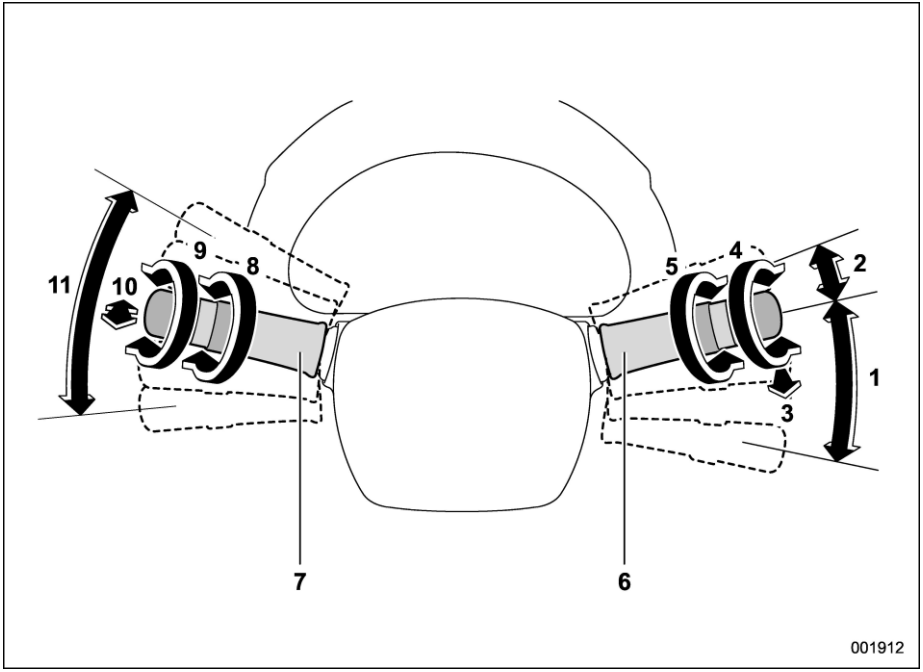

1) Cần gạt nước kính chắn gió (trang 251)
2) Sương mù (trang 254)
3) Bộ rửa kính chắn gió (trang 255)
4) Công tắc gạt nước và bộ rửa kính phía sau (trang 255)
5) Điều khiển độ nhạy cảm biến (trang 254)
6) Cần điều khiển gạt nước (trang 254)
7) Công tắc điều chỉnh ánh sáng (trang 241)
8) Công tắc đèn sương mù (trang 249)
9) Đèn pha BẬT/TẮT/TỰ ĐỘNG (trang 242)
10) Thay đổi nhấp nháy đèn pha chiếu xa/gần (trang 243)
11) Cần gạt báo rẽ (trang 251)

■ Loại B

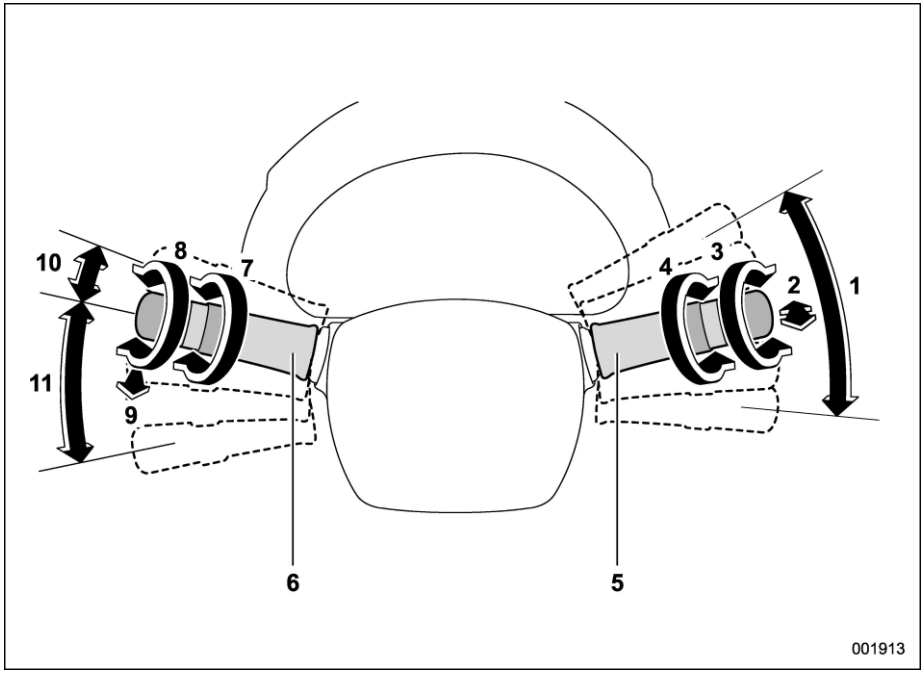

1) Cần gạt báo rẽ (trang 251)
2) Thay đổi nhấp nháy đèn pha chiếu xa/gần (trang 243)
3) Đèn pha BẬT/TẮT/TỰ ĐỘNG (trang 242)
4) Công tắc đèn sương mù (trang 249)
5) Công tắc điều khiển ánh sáng (trang 241)
6) Cần điều khiển gạt nước (trang 251)
7) Điều khiển độ nhạy cảm biến (trang 254)
8) Công tắc gạt nước và rửa kính sau (trang 255)
9) Bộ rửa kính chắn gió (trang 255)
10) Sương mù (trang 254)
11) Cần gạt nước kính chắn gió (trang 254)

Cụm đồng hồ

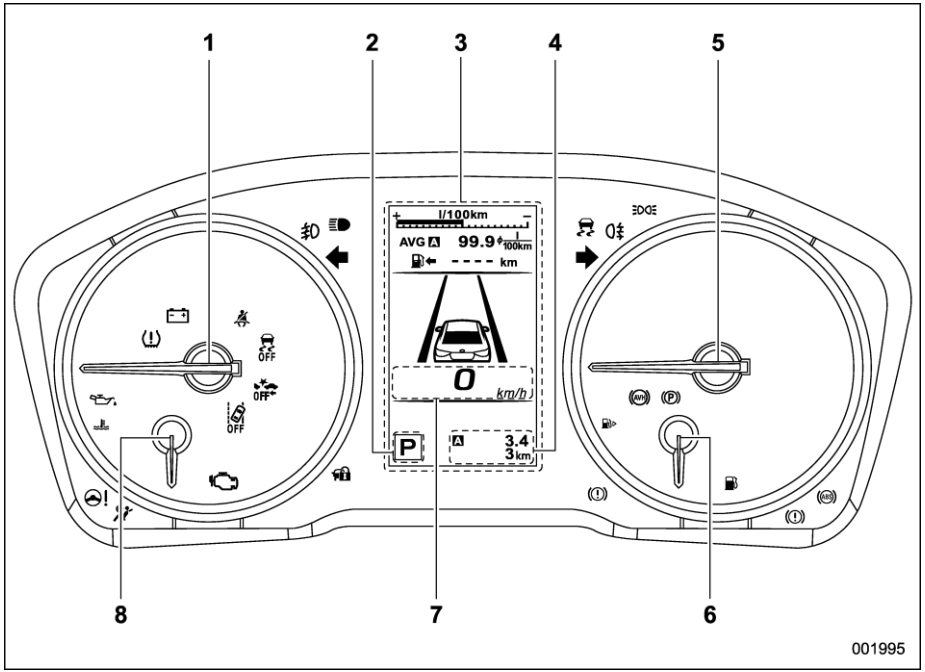

1) Đồng hồ đo tốc độ động cơ (trang 167)
2) Đèn báo vị trí cần số (trang 190)
3) Màn hình cụm đồng hồ (màn hình LCD màu) (trang 196)
4) Đồng hồ đo hành trình và đo quãng đường (trang 167)
5) Đồng hồ đo tốc độ (trang 166)
6) Đồng hồ nhiên liệu (trang 168)
7) Màn hình tốc độ kỹ thuật số (trang 203)
8) Đồng hồ đo nhiệt độ nước làm mát động cơ (trang 168)

Đèn báo hiệu và cảnh báo

Biểu tượng	Tên gọi	Trang
	Đèn cảnh báo thắt đai an toàn	171
	Đèn cảnh báo thắt đai an toàn ở ghế hành khách phía trước	171
	Đèn cảnh báo thắt đai an toàn ở ghế sau	173
	Đèn cảnh báo hệ thống túi khí	174
	Đèn báo túi khí trước của ghế hành khách phía trước BẬT	174
	Đèn báo túi khí trước của ghế hành khách phía trước TẮT	174
	Đèn báo sự cố (đèn báo kiểm tra động cơ)	175
	Đèn báo sạc ắc quy	176
	Đèn báo áp suất dầu	176
	Đèn báo dầu động cơ ở mức thấp	176

Biểu tượng	Tên gọi	Trang
AT OIL TEMP	Đèn cảnh báo nhiệt độ dầu hộp số (AT OIL TEMP)	177
	Đèn cảnh báo ABS	179
	Đèn cảnh báo hệ thống phanh (đỏ)	179
	Đèn cảnh báo phanh tay điện tử/hệ thống phanh (vàng)	180
	Đèn báo phanh tay điện tử	181
	Đèn báo mở cửa	182
	Đèn cảnh báo mở nắp ca-pô	183
	Đèn cảnh báo hết xăng	182
120 km/h	Đèn cảnh báo tốc độ xe (nếu có)	182
AWD	Đèn cảnh báo hệ thống dẫn động tất cả các bánh toàn thời gian	183

Biểu tượng	Tên gọi	Trang
	Đèn cảnh báo tay lái trợ lực điện	183
	Đèn báo chức năng giữ phanh tự động	182
	Đèn báo hệ thống VDC/hệ thống VDC đang hoạt động	184
	Đèn báo hệ thống VDC TẮT	185
	Đèn báo chìa khóa không ở trong xe	185
	Đèn báo thiết bị chống trộm	190
	Đèn báo rẽ	191
	Đèn báo chiếu xa	191
	Đèn cảnh báo chức năng chiếu sáng thích ứng (vàng) (nếu có)/Đèn báo hiệu chiếu sáng thích ứng (xanh lá cây) (nếu có)	191

Biểu tượng	Tên gọi	Trang
	Đèn cảnh báo hệ thống tự động điều chỉnh độ cao tia đèn pha	191
	Đèn báo đèn pha LED	192
SRH OFF	Đèn báo đèn pha điều chỉnh theo góc lái TẮT(nếu có)	192
SRH	Đèn báo đèn pha điều chỉnh theo góc lái (nếu có)	192
	Đèn báo đèn sương mù phía trước	192
	Đèn báo đèn sương mù phía sau	192
	Đèn báo kiểm soát chân ga tự động (nếu có)	191
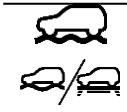	Đèn báo chế độ X-MODE	193
	Đèn báo hỗ trợ xuống dốc	193
	Chỉ báo đèn pha	192

Biểu tượng	Tên gọi	Trang
	Đèn cảnh báo áp suất lốp thấp (nếu có)	177
	Đèn cảnh báo nước rửa kính chắn gió	183
	Đèn báo chức năng tự động dừng/khởi động TẮT	192
	Đèn báo chức năng tự động dừng/khởi động (xanh lá cây)	193
	Đèn cảnh báo chức năng tự động dừng/khởi động (vàng)	192
	Đèn báo không phát hiện hoạt động của Hệ thống tự động dừng/khởi động	193
	Đèn cảnh báo phương tiện phía sau(nếu có)	193
	Đèn báo TẮT chức năng cảnh báo phương tiện phía sau (nếu có)	194
	Đèn báochế độ lái Intelligent (I)	190
	Đèn báo chế độ lái Sport (S)	190
	Đèn cảnh báo đường trơn trượt	194

Biểu tượng	Tên gọi	Trang
RAB	Đèn cảnh báo hệ thống RAB (nếu có)	194
RAB OFF	Đèn báo hệ thống RAB TẮT (nếu có)	194
	Đèn cảnh báo bộ lọc khí thải động cơ xăng (nếu có)	194
	Đèn cảnh báo TẮT âm thanh cảnh báo khi lùi (nếu có)	195
	Đèn báo Hệ thống giám sát người lái đang hoạt động (xanh) (nếu có)	195
	Đèn cảnh báo đối với Hệ thống giám sát người lái (nếu có)	195
	Đèn báo Hệ thống giám sát người lái đang TẮT (nếu có)	195
	Đèn báo hệ thống cảnh báo lái xe đang tạm dừng (nếu có)	195

1-1. Ghế trước..... 31
Ghế chỉnh điện 33
Điều chỉnh tấm tựa đầu 38
1-2. Bộ sưởi ghế (nếu có)..... 40
Bộ sưởi ghế trước 40
Bộ sưởi ghế sau.....40
1-3. Ghế sau..... 41
Ngả lưng ghế 42
Gập ghế sau lại 43
Điều chỉnh tấm tựa đầu 45
Tay vịn 46
1-4. Dây đai an toàn.....47
Hướng dẫn an toàn cho dây đai an toàn.....47
Khóa đai khẩn cấp (ELR) 49
Khóa đai tự động/Khóa đai Khẩn cấp (ALR/ELR) (nếu có).....49
Đèn cảnh báo dây đai an toàn và chuông.....49
Đèn cảnh báo dây đai an toàn ghế sau và chuông (xe tại thị trường châu Âu và Úc).....49
Thắt dây đai an toàn 49
Bảo dưỡng dây đai an toàn.....55
1-5. Bộ cơ cấu căng dây 55
Dây đai an toàn có bộ cơ cấu căng dây vai 56
Dây đai an toàn có bộ cơ cấu căng dây vai và dây thắt lưng.....57
Theo dõi hệ thống.....58
Bảo dưỡng hệ thống.....58
Lưu ý khi sửa đổi xe 58
1-6. Chức năng nhắc nhở ghế sau 59
1-7. Ghế an toàn trẻ em 59
Ứng dụng cho xe tại thị trường Úc 59
Lưu ý an toàn 59
Lưu ý an toàn khi lắp đặt ghế trẻ em.....61
Nơi đặt ghế trẻ em.....61
Chọn ghế trẻ em 64
Chỉ dành cho xe có đèn báo BẬT/TẮT túi khí ở ghế hành khách phía trước – Khi lắp đặt ghế an toàn trẻ em vào ghế hành khách phía trước 71
Chỉ dành cho xe không có đèn báo BẬT/TẮT túi khí ở ghế hành khách phía trước – Khi lắp đặt ghế an toàn trẻ em vào ghế hành khách phía trước 73
Lắp đặt ghế an toàn trẻ em với dây đai an toàn...74
Lắp đặt ghế nâng hoặc đệm nâng 79
Lắp đặt ghế an toàn trẻ em bằng móc neo ISOFIX 81
Điểm neo 84
1-8. Hệ thống túi khí (Hệ thống an toàn bổ sung)..... 85
Lưu ý chung về hệ thống túi khí 85
Lưu ý chung về hệ thống túi khí dành cho thiết bị phụ kiện và các đồ vật khác 87
Lưu ý chung về hệ thống túi khí và trẻ em 90
Các bộ phận 92
Hệ thống túi khi 97
Vận hành hệ thống 103

Hoạt động của túi khí đệm ghế 108
Hoạt động của túi khí hông và túi khí rèm.....109
Theo dõi hệ thống túi khí 115
Bảo dưỡng hệ thống túi khí 116
Lưu ý đối với sửa đổi xe 117

1-1. Ghế trước

⚠ CẢNH BÁO

- **Không điều chỉnh ghế trong khi lái xe, vì điều này có thể gây mất kiểm soát xe và thương tích cá nhân.**
- **Trước khi điều chỉnh ghế ngồi, hãy chắc chắn rằng tay, chân của người ngồi phía sau và hàng hóa không gây vướng đối với cơ chế điều chỉnh.**
- **Sau khi điều chỉnh ghế, lắc ghế để đảm bảo ghế đã được khóa chặt. Nếu ghế không được khóa chặt, ghế có thể di chuyển hoặc dây đai an toàn có thể không hoạt động chính xác.**
- **Không đặt đồ vật dưới ghế trước. Chúng có thể gây cản trở việc khóa cố định ghế trước và gây ra tai nạn.**
- **Dây đai an toàn sẽ căng tối đa khi người ngồi ngả vào lưng ghế và ngồi thẳng trên ghế. Để giảm nguy cơ trượt xuống dưới dây đai an toàn khi va chạm, phải luôn dựng thẳng đứng lưng ghế khi xe đang chạy.**

  Trong một vụ va chạm, nếu dây đai an toàn phía trước không được thắt ở vị trí thẳng đứng, nguy cơ bị trượt xuống dưới và dây đai thắt lưng trượt lên trên bụng sẽ tăng lên, và cả hai trường hợp có thể dẫn đến chấn thương bên trong nghiêm trọng hoặc tử vong.
- **Các túi khí sẽ được kích hoạt với khi xe đạt tốc độ và bị tác động bởi lực đáng kể. Những người ngồi ở vị trí không phù hợp khi túi khí bung ra có thể bị thương rất nghiêm trọng. Do túi khí cần đủ không gian để bung ra, người lái xe phải luôn ngồi thẳng và ngả vào lưng ghế càng xa vô lăng càng tốt nhưng vẫn phải hoàn toàn kiểm soát xe, đồng thời người ngồi phía trước nên dịch chuyển ghế về sau với khoảng cách xa nhất có thể, ngồi thẳng và ngả lưng vào ghế.**



⚠ CẢNH BÁO

Trẻ từ 12 tuổi trở xuống hoặc cao từ 1,5 m (4 feet 11 inch) trở xuống ngồi ở ghế SAU phải luôn được bằng thiết bị giữ an toàn cho trẻ em hoặc bằng dây đai an toàn, tùy xem phương án nào phù hợp với độ tuổi, chiều cao và cân nặng của trẻ. Túi khí an toàn sẽ kích hoạt khi xe đạt tốc độ và chịu tác động bởi lực đáng kể, điều này có thể làm bị thương hoặc thậm chí làm trẻ em tử vong, đặc biệt đối với trẻ em từ 12 tuổi trở xuống hoặc cao 1,5 m (4 feet 11 inch) trở xuống trong trường hợp không dùng thiết bị an toàn hoặc dùng thiết bị an toàn không đúng cách. Bởi vì trẻ em nhẹ và yêu hơn người lớn, nguy cơ bị thương do túi khí bung ra là lớn hơn.

– CÒN TIẾP –

Đảm bảo TẤT CẢ các loại ghế an toàn trẻ em (kể cả ghế trẻ em hướng về phía trước) luôn được đặt ở ghế SAU.

KHÔNG LẮP ĐẶT GHẾ TRẺ EM Ở GHẾ TRƯỚC. LÀM NHƯ VẬY CÓ NGUY CƠ GÂY RA THƯƠNG TÍCH NGHIÊM TRỌNG HOẶC TỬ VONG CHO TRẺ VÌ PHẦN ĐẦU CỦA TRẺ QUÁ GẦN VỚI HỆ THỐNG TÚI KHÍ.

Theo số liệu thống kê về tai nạn, trẻ em an toàn hơn khi được giữ đúng cách ở các vị trí ngồi phía sau so với các vị trí ngồi phía trước. Tham khảo hướng dẫn và lưu ý liên quan đến hệ thống bảo vệ ở mục "Ghế an toàn trẻ em" ☞Tr. 59.

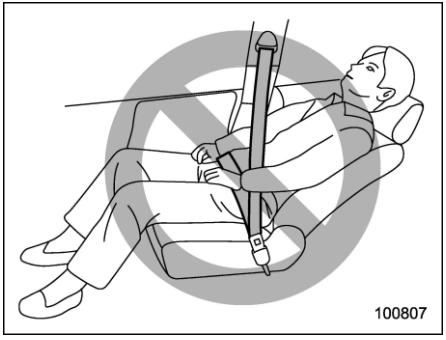

⚠ CẢNH BÁO

Để ngăn người ngồi bị trượt xuống dưới dây đai an toàn trong trường hợp va chạm, luôn giữ lưng ghế ở vị trí thẳng đứng khi xe đang đi. Ngoài ra, không đặt các vật như đệm vào giữa người ngồi và lưng ghế. Làm như vậy sẽ gia tăng nguy cơ người ngồi trượt xuống dưới dây đai thắt lưng và dây đai thắt lưng bị trượt lên bụng người ngồi. Cả hai trường hợp đều có thể dẫn đến chấn thương bên trong nghiêm trọng hoặc tử vong.

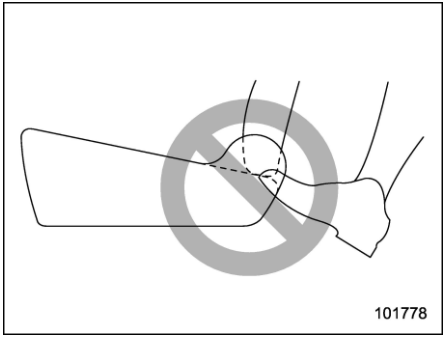

⚠ CẢNH BÁO

Không để hành khách phía sau gác chân lên vị trí giữa ghế trước và đệm ghế. Làm như vậy có thể ảnh hưởng đến hoạt động của các hệ thống sau đây và có thể dẫn đến chấn thương nghiêm trọng.

- **Hệ thống phát hiện người ngồi trên xe**
- **Túi khí hông**
- **Túi khí đệm ghế**
- **Bộ sưởi ghế phía trước (nếu có)**
- **Ghế chỉnh điện**

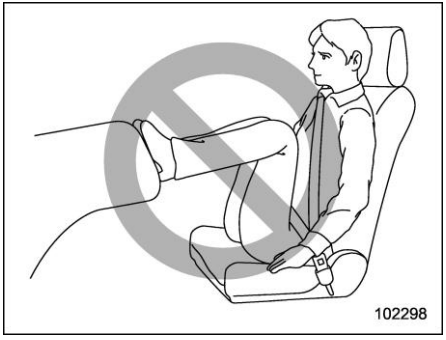

⚠ CẢNH BÁO

Không tì chân vào bảng táp-lô. Làm vậy có thể ảnh hưởng đến chức năng phát hiện người ngồi trên xe của hệ thống túi khí an toàn, và có thể dẫn đến chấn thương nghiêm trọng hoặc tử vong khi xảy ra tai nạn.



⚠ CẢNH BÁO

Dây đai an toàn sẽ căng tối đa khi người ngồi ngả vào lưng ghế và ngồi thẳng trên ghế. Không đặt đệm hoặc bất kỳ đồ vật nào khác giữa người ngồi và ghế ngồi hay đệm ghế. Nếu làm vậy, nguy cơ bị trượt xuống dưới dây đai thắt lưng và dây đai thắt lưng trượt lên trên bụng sẽ tăng lên. Cả hai trường hợp đều có thể làm dẫn đến chấn thương nghiêm trọng ở bên trong hoặc tử vong.

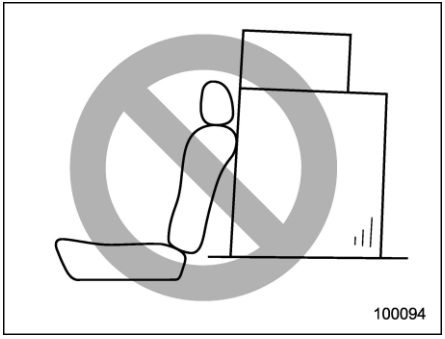

⚠ CẢNH BÁO

Không xếp hành lý hoặc hàng hóa cao hơn đỉnh ghế ngồi vì chúng có thể đổ về phía trước và làm người trên xe bị thương trong trường hợp phanh gấp hoặc tai nạn.

■ Ghế chỉnh điện

▼ Ghế người lái

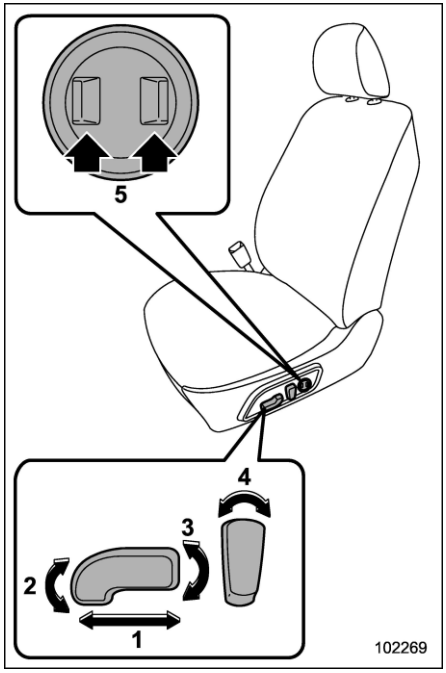

1) Công tắc điều khiển vị trí ghế tiến/lùi
Để điều chỉnh ghế tiến lên hoặc lùi ra sau, di chuyển công tắc điều kiển ra trước hoặc

– CÒN TIẾP –

sau. Khi đang điều chỉnh ghế tiến/lùi, bạn không thể điều chỉnh góc hay chiều cao của đệm ghế.

2) **Công tắc điều chỉnh góc đệm ghế**
Để điều chỉnh góc đệm ghế, kéo lên hoặc đẩy xuống phần mặt trước của công tắc điều khiển.

3) **Công tắc điều chỉnh chiều cao ghế**
Để điều chỉnh chiều cao ghế, kéo lên hoặc đẩy xuống phần mặt sau của công tắc điều khiển.

4) **Công tắc điều chỉnh góc ngồi (ngả)**
Để điều chỉnh góc ngồi, di chuyển công tắc điều khiển.

5) **Công tắc điều chỉnh đệm đỡ lưng**
Để tăng độ ngả lưng, nhấn phần phía trước của công tắc. Để giảm độ ngả lưng, nhấn phần phía sau của công tắc.

▼ **Ghế hành khách phía trước**

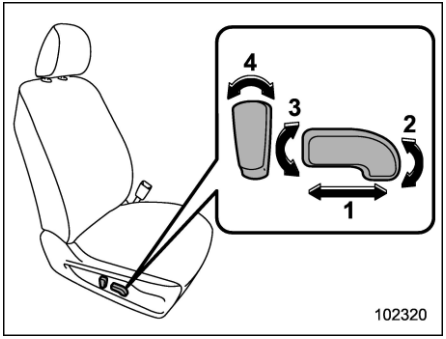

1) **Công tắc điều chỉnh vị trí ghế tiến/lùi**
Để điều chỉnh ghế tiến lên hoặc lùi ra sau, di chuyển công tắc điều khiển ra trước hoặc sau.

2) **Công tắc điều chỉnh góc đệm ghế**
Để điều chỉnh góc đệm ghế, kéo lên hoặc đẩy xuống phần mặt trước của công tắc điều khiển.

3) **Công tắc điều chỉnh chiều cao ghế**
Để điều chỉnh chiều cao ghế, kéo lên hoặc đẩy xuống phần mặt sau của công tắc điều khiển.

4) **Công tắc điều chỉnh góc ngồi (ngả)**
Để điều chỉnh góc ghế ngồi, di chuyển công tắc điều khiển.

▼ **Ghế người lái chỉnh điện với chức năng ghi nhớ gương ngoài đồng bộ (nếu có)**

⚠ CẢNH BÁO

- **Để tránh mất kiểm soát phương tiện hoặc thương tích cá nhân, không thực hiện các thao tác sau trong khi lái xe.**
  - **Điều chỉnh ghế ngồi**
  - **Chọn vị trí ghế đã ghi nhớ**
- **Trước khi điều chỉnh ghế ngồi hoặc chọn vị trí ghế đã ghi nhớ, hãy đảm bảo hàng hóa hoặc tay, chân của người ngồi ghế sau không gây vướng với cơ chế điều chỉnh.**
- **Việc điều chỉnh bộ nhớ về vị trí ghế đã hoàn thành. Hãy chắc chắn cần số ở vị trí "P" và sử dụng phanh tay khi điều chỉnh vị trí ghế. Không lái xe cho đến khi đã điều chỉnh xong vị trí ghế ngồi.**
- **Nếu xảy ra điều kiện bất thường hay sự cố trong khi điều chỉnh bộ nhớ vị trí ghế ngồi, dừng**

việc điều chỉnh vị trí ghế bằng cách thực hiện bất kỳ thao tác nào sau đây.

- **Sử dụng bất kỳ công tắc ghế chỉnh điện nào.**
- **Nhấn nút "SET".**
- **Nhấn nút "1" hoặc "2".**
- **Sử dụng công tắc điều khiển gương ngoài.**

Ghi lại vị trí ghế ngồi vào bộ nhớ bằng nút "1", "2" hoặc từng chìa khóa thông minh.

Có thể được ghi lại các vị trí ghế sau đây.

- Vị trí tiến/lùi của ghế
- Góc ngồi
- Góc đệm ghế
- Độ cao của ghế
- Góc của gương ngoài
- Góc của gương ngoài ở phía ghế hành khách khi sử dụng chức năng nghiêng ngược xuống.

LƯU Ý

Vị trí ghế cũng có thể được phục hồi bằng thông tin người dùng trong Hệ thống giám sát người lái. Để làm điều này, thực hiện đăng ký người dùng trong phần cài đặt của Hệ thống giám sát người lái. Tham khảo mục "Hệ thống giám sát người lái" ☞Tr. 222.

▽ Ghi lại vị trí ghế vào bộ nhớ bằng nút "1" hoặc "2"

1. Điều chỉnh vị trí ghế và gương ngoài trong các điều kiện sau.
   - Phanh tay đang được sử dụng.
   - Công tắc khóa điện ở vị trí "ON".
   - Cần số nằm ở vị trí "P".

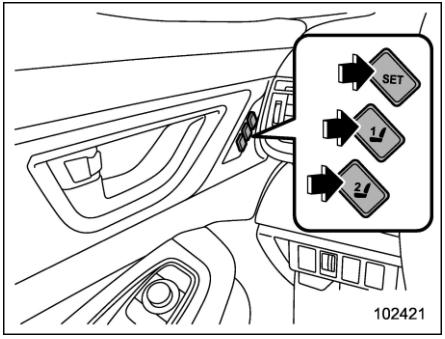

2. Ghi lại các điều chỉnh về vị trí ghế vào bộ nhớ thông qua một trong các quy trình sau đây.
   - Nhấn nút "SET", sau đó nhấn "1" hoặc "2" cho đến khi có tiếng "bíp" trong vòng 5 giây.
   - Khi nhấn và giữ nút "SET", nhấn "1" hoặc "2" cho đến khi có tiếng "bíp" trong vòng 5 giây.

Sẽ có một tiếng "bíp", vị trí ghế và góc gương ngoài ở phía hành khách sẽ được ghi lại.

LƯU Ý

Nếu một vị trí mới được ghi bằng cùng một nút, vị trí ghế đã ghi trước đó sẽ bị xóa.

▽ Ghi lại góc gương nghiêng ngược xuống vào bộ nhớ bằng nút "1" hoặc "2"

⚠ THẬN TRỌNG

Đạp bàn đạp phanh khi đang ghi góc gương nghiêng ngược xuống vào bộ nhớ.

1. Di chuyển cần số về vị trí "R", góc gương ngoài ở phía ghế hành khách sẽ di chuyển về vị trí nghiêng ngược xuống.
2. Điều chỉnh góc gương ngoài ở phía ghế hành khách. Để biết thêm chi tiết về cài đặt, tham khảo mục "Công tắc chỉnh gương chiếu hậu" ☞Tr. 260.
3. Di chuyển cần số về vị vị trí "P", góc gương ngoài sẽ trở về vị trí ban đầu.
4. Ghi các điều chỉnh về vị trí ghế vào bộ nhớ thông qua một trong các cách sau đây.
   - Nhấn nút "SET", sau đó nhấn

– CÒN TIẾP –

"1" hoặc "2" cho đến khi có tiếng "bíp" trong vòng 5 giây.
- Khi nhấn và giữ nút "SET", nhấn "1" hoặc "2" cho đến khi có tiếng "bíp" trong vòng 5 giây.

Sẽ có một tiếng "bíp", sau đó vị trí ghế và góc gương ngoài ở phía hành khách sẽ được ghi lại.

LƯU Ý

- **Gương ngoài sẽ trở về vị trí ban đầu trong khoảng 9 giây sau khi cần số được chuyển sang bất kỳ vị trí nào ngoại trừ vị trí "R".**
- **Cài đặt gốc (cài đặt mặc định) cho chức năng này được thiết lập cho gương chiếu hậu ở phía ghế hành khách đằng trước. Cài đặt gương chiếu hậu ở phía ghế người lái có thể được thay đổi bởi đại lý SUBARU. Bạn nên liên hệ với đại lý SUBARU để biết thêm chi tiết.**

▽ Ghi lại vị trí ghế vào bộ nhớ bằng chìa khóa thông minh.

1. Điều chỉnh chức năng ghi nhớ vị trí ghế trong các điều kiện sau.
   - Đang sử dụng phanh tay.
   - Công tắc khóa điện ở vị trí "OFF".
   - Cần số nằm ở vị trí "P".

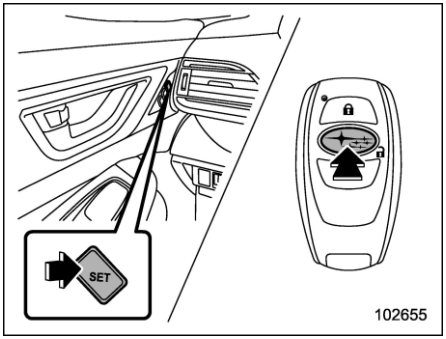

2. Giữ chìa khóa thông minh, nhấn và giữ nút "SET". Sau đó nhấn nút " 🔒 " của chìa khóa thông minh.

Sẽ có một tiếng "bíp", và vị trí ghế đã được ghi vào bộ nhớ.

LƯU Ý

Khi ghi lại vị trí ghế ngồi, cần mang theo chìa khóa mà bạn muốn ghi lại thông tin. Nếu bạn mang theo hai hoặc nhiều chìa khóa, vị trí ghế ngồi sẽ không thể ghi lại được.

▽ Ghi lại góc gương nghiêng ngược xuống vào bộ nhớ bằng chìa khóa thông minh.

⚠ THẬN TRỌNG

Đạp bàn đạp phanh khi đang ghi góc gương nghiêng ngược xuống vào bộ nhớ.

1. Di chuyển cần số về vị trí "R", góc gương ngoài sẽ di chuyển về vị trí nghiêng ngược xuống.
2. Điều chỉnh góc gương ngoài. Để biết thêm chi tiết về cài đặt, tham khảo mục "Công tắc chỉnh gương chiếu hậu" ☞Tr. 260.
3. Di chuyển cần gạt về vị vị trí "P", góc gương ngoài xe trở về vị trí ban đầu.
4. Chuyển công tắc khóa điện về vị trí "OFF".
5. Giữ chìa khóa thông minh, nhấn và giữ nút "SET", sau đó nhấn nút " 🔒 " của chìa khóa thông minh.

Sẽ có một tiếng "bíp", và vị trí góc gương nghiêng ngược xuống sẽ được ghi lại.

LƯU Ý

- **Gương ngoài sẽ trở về vị trí ban đầu trong khoảng 9 giây sau khi cần số được chuyển sang bất kỳ vị trí nào ngoại trừ vị trí "R".**

- **Cài đặt gốc (cài đặt mặc định) cho chức năng này được thiết lập cho gương chiếu hậu ở phía ghế hành khách đằng trước. Cài đặt gương chiếu hậu ở phía ghế người lái có thể được thay đổi bởi đại lý SUBARU. Bạn nên liên hệ với đại lý SUBARU để biết thêm chi tiết.**
- **Nếu vị trí mới được lưu vào cùng một nút, thông tin được lưu vào trước đó sẽ bị xóa.**
- **Hệ thống lưu lại góc gương được điều chỉnh trong khoảng 45 giây sau khi công tắc khóa điện được chuyển về vị trí "OFF". Ghi lại góc gương khi chức năng ghi nhớ có thể sử dụng được.**

▽ **Sử dụng vị trí ghế đã ghi bằng nút "1" hoặc "2"**

⚠ CẢNH BÁO

Hãy chắc chắn nhấn đúng nút để khôi phục vị trí ghế đã lưu. Vị trí ghế ngồi không tối ưu có thể gây ảnh hưởng đến việc lái xe và làm giảm hiệu quả của dây đai an toàn. Điều này có thể dẫn đến tai nạn gây ra thương tích nghiêm trọng hoặc tử vong.

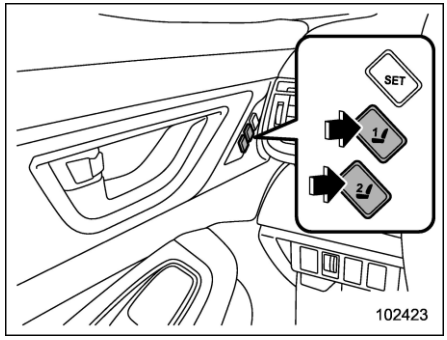

1. Chuyển công tắc khóa điện về vị trí "ON".
2. Đẩy cần số vào vị trí "P" và sử dụng phanh tay. Sau đó nhấn nút "1" và "2".

Sẽ có một tiếng "bíp", ghế và góc gương ngoài sẽ dịch chuyển về vị trí đã lưu.
Khi cần số được đẩy về vị trí "R", gương ngoài sẽ quay về vị trí góc nghiêng ngược xuống.

LƯU Ý

- **Vị trí ghế được khôi phục có thể bị lệch nếu liên tục sử dụng chức năng này.**
- **Vị trí ghế được khôi phục có thể bị lệch nếu bạn cố đẩy ghế về một hướng khi vị trí ghế đã được điều chỉnh ở mức xa nhất về hướng đó.**
- **Nếu ắc quy của xe bị tháo ra, dữ liệu bộ nhớ về vị trí ghế sẽ không bị xóa đi.**
- **Khi nhấn nút "1" hoặc "2" trong vòng 45 giây sau khi cửa phía người lái mở, có thể phục hồi vị trí ghế đã lưu ngay cả khi công tắc khóa điện đang ở vị trí "OFF".**
- **Nếu nhấn nút "1" và "2" cùng một lúc, sẽ không thể phục hồi vị trí ghế.**
- **Khi vị trí ghế muốn phục hồi trùng với vị trí ghế hiện tại, sẽ có hai tiếng "bíp".**

– CÒN TIẾP –

▽ **Sử dụng vị trí ghế đã lưu bằng chìa khoá thông minh**

1. Giữ chìa khóa thông minh đã lưu vị trí ghế.

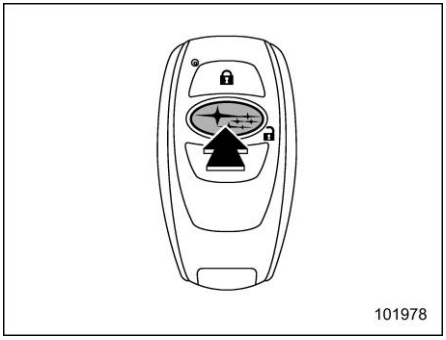

2. Mở khóa cửa người lái bằng cách nhấn vào nút " " hoặc nắm chặt tay nắm cửa.
3. Mở cửa người lái.

Một tiếng bíp vang lên và ghế sẽ di chuyển đến vị trí đã lưu.
Khi cần số được đẩy về vị trí "R", gương ngoài sẽ quay về vị trí góc nghiêng ngược xuống.

LƯU Ý

• Nếu không thể khôi phục vị trí ghế đã lưu sau khi thực hiện quy trình trước đó, hãy thử quy trình sau.

(1) Nhấn nút "SET" trên cửa người lái.

(2) Nhấn nút " " trên chìa khoá thông minh hoặc chạm vào cảm biến khoá cửa để khoá cửa.

(3) Thực hiện quy trình đó trước một lần nữa.

• Nếu hệ thống chìa khóa thông minh bị vô hiệu hóa, vị trí ghế ngồi sẽ không thể khôi phục bằng cách nắm chặt tay nắm cửa chỗ người lái. Tuy nhiên, vị trí ghế vẫn có thể được khôi phục bằng cách nhấn nút " " trên chìa khoá thông minh. Để biết thêm thông tin về cách kích hoạt/vô hiệu hóa hệ thống chìa khóa thông minh, tham khảo mục "Vô hiệu hóa hệ thống chìa khóa thông minh" ☞Tr. 130.

• Nếu một vị trí mới được lưu bằng cùng một chìa khóa thông minh, vị trí ghế đã được lưu trước đó sẽ bị xóa.

• Nếu bạn mang theo hai hoặc nhiều chìa khóa, vị trí ghế ngồi sẽ không thể lưu lại được.

• Khi mang theo một chìa khóa, nếu 45 giây trôi qua từ khi bạn đi vào phạm vi hoạt động của hệ thống chìa khóa thông minh, thì có khả năng không khôi phục được vị trí ghế đã lưu ngay cả khi cửa xe mở. Để biết thêm về phạm vi hoạt động của hệ thống chìa khóa thông minh, tham khảo mục "Khóa và mở khóa bằng cách giữ chìa khóa thông minh" ☞Tr. 123.

▽ **Xóa vị trí ghế đã lưu bằng chìa khóa thông minh**

1. Đóng cửa người lái.
2. Trong khi giữ chìa khoá thông minh và nhấn nút "SET", nhấn nút " " trên chìa khoá thông minh.

Một tiếng bíp sẽ vang lên và vị trí ghế đã lưu sẽ bị xóa.

LƯU Ý

Sau khi xóa vị trí ghế, đợi một chút trước khi bắt đầu lưu vị trí ghế mới.

■ Điều chỉnh tấm tựa đầu

⚠ CẢNH BÁO

- **Không lái xe khi các tấm tựa đầu bị tháo ra bởi vì chúng được thiết kế để giảm nguy cơ chấn thương cổ nghiêm trọng trong trường hợp xe bị đâm từ phía sau. Ngoài ra, không bao giờ lắp đặt các tấm tựa đầu theo hướng quay ngược lại. Làm vậy sẽ ngăn các tấm tựa đầu hoạt động đúng như mục đích thiết kế. Do đó, khi tháo bỏ các tấm tựa đầu, phải lắp đặt lại tất cả các tấm tựa đầu một cách chính**

xác để bảo vệ người ngồi trên xe.

- **Tất cả người ngồi trong xe, kể cả người lái, không sử dụng phương tiện hoặc ngồi trên ghế cho đến khi tấm tựa đầu được đặt đúng vị trí để giảm thiểu chấn thương cổ trong trường hợp va chạm.**
- **Đệm tựa đầu ghế trước được thiết kế để chỉ lắp đặt vào ghế trước. Đệm tựa đầu cho hàng ghế sau được thiết kế để chỉ lắp đặt cho hàng ghế sau. Không cố lắp đệm tựa đầu ghế trước vào ghế sau, hay ngược lại.**

Cả ghế người lái và ghế hành khách phía trước đều được trang bị tấm tựa đầu. Cả hai tấm tựa đầu đều có thể điều chỉnh theo những cách sau.

▼ Điều chỉnh độ cao tấm tựa đầu

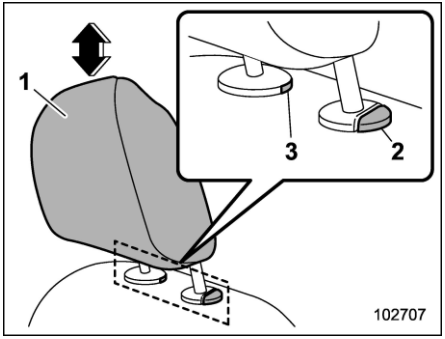

1) Đệm tựa đầu
2) Nút nhả
3) Nút lấy ra

Nâng lên:

- Đẩy tấm tựa đầu xuống điểm thấp nhất
- Kéo tấm tựa đầu lên.
- Bước 1 đến bước 3
- Đẩy tựa đầu lên đồng thời nhấn nút nhả trên đỉnh lưng ghế.

Hạ thấp hơn:

Đẩy tấm tựa đầu xuống đồng thời nhấn nút nhả trên đỉnh lưng ghế.

Tháo rời:

Sử dụng chìa khóa hoặc một vật cứng, nhọn khác để nhấn nút lấy ra, sau đó kéo tựa đầu ra.

Lắp đặt:

Đẩy tấm tựa đầu vào lỗ ở phía trên lưng ghế cho đến khi tấm tựa đầu được khóa lại.

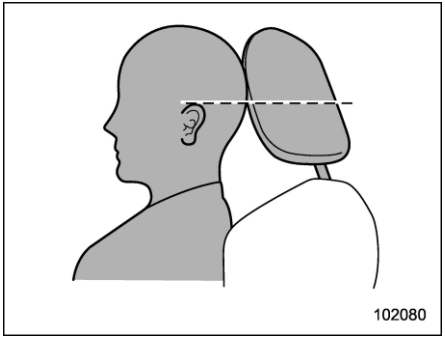

Mỗi tấm tựa đầu phải được điều chỉnh sao cho phần trung tâm của tựa đầu gần nhất với đỉnh tai của người ngồi.

LƯU Ý

Không thể tháo hay lắp tấm tựa đầu mà không ngả lưng ghế trước. Ngả lưng ghế trước, sau đó tháo hoặc lắp tấm tựa đầu.

– CÒN TIẾP –

▼ **Điều chỉnh góc tựa đầu**

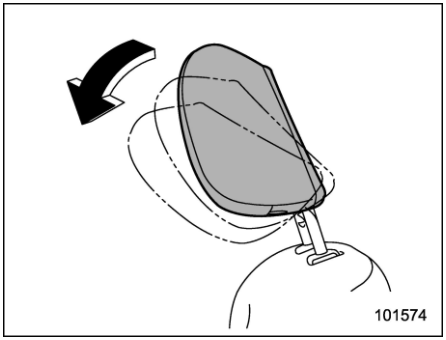

Góc của tấm tựa đầu có thể được điều chỉnh theo nhiều bước. Trong khi giữ một tư thế lái xe phù hợp, điều chỉnh tấm tựa đầu vào vị trí sao cho phía sau đầu càng gần với tựa đầu càng tốt.

Nghiêng:

Dùng tay nghiêng tấm tựa đầu đến vị trí mong muốn. Sẽ có một tiếng click khi tấm tựa đầu đã được khóa.

Đưa về vị trí cũ:

Nghiêng tấm tựa đầu một lần về phía trước ở mức xa nhất có thể. Tấm tựa đầu sẽ tự động trở về vị trí thẳng đứng hoàn toàn. Sau đó, điều chỉnh lại tựa đầu một lần nữa theo góc mong muốn.

1-2. Bộ sưởi ghế (nếu có)

Bộ sưởi ghế hoạt động khi công tắc khóa điện ở vị trí "ON".

⚠ THẬN TRỌNG

- **Không đặt vật cứng, nhọn hoặc vật có phần nhô ra ở trên ghế, và không được đâm vào ghế bằng vật nhọn, ví dụ như ghim hoặc kim.**
- **Những người có da nhạy cảm có thể bị bỏng nhẹ ngay cả ở nhiệt độ thấp nếu họ sử dụng bộ sưởi ghế trong một thời gian dài. Khi sử dụng bộ sưởi, luôn đảm bảo rằng đã cảnh báo những người có liên quan.**
- **Không đặt bất cứ thứ gì lên ghế để cách nhiệt, chẳng hạn như chăn, đệm hoặc các vật dụng tương tự. Điều này có thể làm cho bộ sưởi ghế bị quá nóng.**
- **Khi ghế đã đủ ấm hoặc trước khi bạn rời khỏi xe, hãy nhớ tắt bộ sưởi ghế.**

LƯU Ý

• Sử dụng bộ sưởi ghế trong một thời gian dài trong khi động cơ không chạy có thể làm cạn ắc quy.

• Khi sử dụng trong thời gian dài, nên cài đặt bộ sưởi ở chế độ VỪA hoặc THẤP. Chỉ sử dụng chế độ CAO khi muốn làm ấm nhanh khi bắt đầu sử dụng chức năng.

■ Bộ sưởi ghế trước

Điều chỉnh chức năng của bộ sưởi ghế trước trên màn hình hiển thị thông tin trung tâm. Tham khảo mục "Bộ sưởi ghế trước" ☞ Tr. 281.

■ Bộ sưởi ghế sau

⚠ THẬN TRỌNG

Không mở và đóng nắp bệ tỳ tay khi sử dụng công tắc của bộ sưởi ghế sau. Ngón tay có thể sẽ bị kẹp vào nắp.

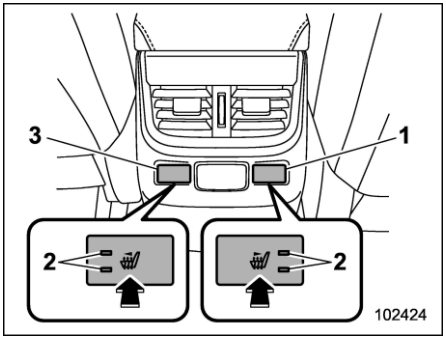

Công tắc sưởi ghế sau
1) Bên tay phải
2) Đèn báo
3) Bên tay trái

Nhấn công tắc sưởi ghế sau. Mỗi lần bạn nhấn công tắc, chế độ sẽ thay đổi như sau.

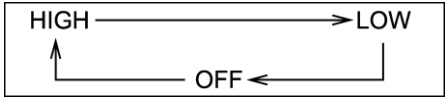

CAO:
2 đèn báo sáng lên.
THẤP:
1 đèn báo sáng lên.
TẮT:
Tất cả các đèn báo đều tắt.

Chọn chế độ “CAO” sẽ làm ghế nóng lên nhanh hơn.

LƯU Ý

Chỉ các công tắc sưởi ghế trước lưu lại chế độ công tắc trước đó ngay cả khi động cơ đã khởi động lại. Công tắc ghế sau sẽ thiết lập lại.

1-3. Ghế sau



⚠ CẢNH BÁO

Dây đai an toàn sẽ căng tối đa khi người ngồi ngả vào lưng ghế và ngồi thẳng trên ghế. Không đặt đệm hoặc bất kỳ đồ vật nào khác giữa người ngồi và ghế ngồi hay đệm ghế. Làm như vậy sẽ tăng nguy cơ người ngồi trượt xuống dưới dây đai thắt lưng và dây đai thắt lưng bị trượt lên bụng người ngồi. Cả hai trường hợp đều có thể dẫn đến chấn thương bên trong nghiêm trọng hoặc tử vong.

– CÒN TIẾP –

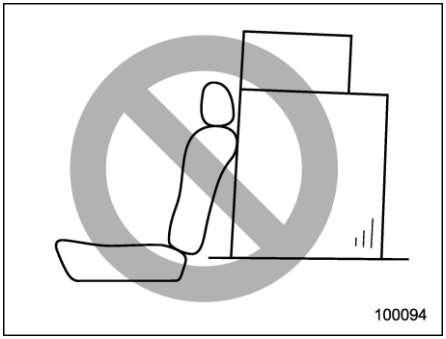

⚠ CẢNH BÁO

Không bao giờ xếp hành lý hoặc hàng hóa cao hơn đỉnh ghế ngồi vì chúng có thể đổ về phía trước và làm người trên xe bị thương trong trường hợp phanh gấp hoặc tai nạn.

■ Ngả lưng ghế

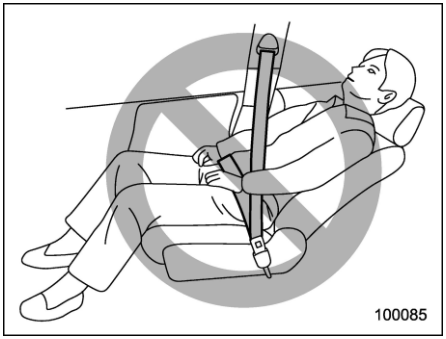

⚠ CẢNH BÁO

Để ngăn người ngồi bị trượt xuống dưới dây đai an toàn trong trường hợp va chạm, luôn giữ lưng ghế ở vị trí thẳng đứng khi xe đang đi.

⚠ THẬN TRỌNG

Nếu xe có trang bị tấm che khu vực hàng hóa, hãy tuân thủ những lưu ý an toàn sau.

- **Cẩn thận để không kẹp tay giữa điểm tựa đầu và tấm che khu vực hàng hóa khi bạn ngả ghế sau.**
- **Di chuyển phần trước của tấm che khu vực hàng hóa về phía sau để lưng ghế ngả ra sau không làm hư hại tấm che. Tham khảo mục "Tấm che khoang hàng hóa" ☞ Tr. 304.**

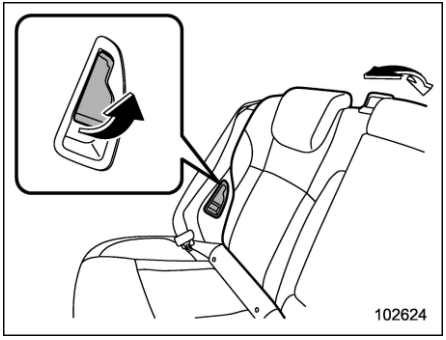

Điều chỉnh ghế ngồi về vị trí mong muốn trong khi kéo cần gạt.

Sau khi điều chỉnh lưng ghế, hãy nhả cần gạt và đảm bảo lưng ghế được khóa vào vị trí một cách chắc chắn.

■ Gập lưng ghế sau

⚠ CẢNH BÁO

- **Khi gập ghế xuống, kiểm tra xem có hành khách hoặc đồ vật nào ở ghế sau hay không. Không làm như vậy sẽ có nguy cơ gây thương tích hoặc thiệt hại tài sản nếu lưng ghế đột ngột gập xuống.**
- **Không để hành khách ngồi trên ghế sau đã gập lại hoặc trong khu vực hàng hóa. Làm như vậy có thể dẫn đến thương tích nghiêm trọng hoặc tử vong.**
- **Bảo vệ tất cả các vật thể đúng cách, đặc biệt là các vật dụng dài, để tránh chúng bị văng trong xe và gây thương tích nghiêm trọng khi xe dừng đột ngột, điều khiển vô lăng đột ngột hoặc tăng tốc nhanh.**
- **Khi bạn điều chỉnh lưng ghế về vị trí ban đầu, hãy lắc nhẹ ghế để xác nhận rằng lưng ghế đã được cố định chắc chắn. Nếu lưng ghế chưa được cố định, lưng ghế có thể bị gập xuống đột ngột trong trường hợp phanh gấp, hoặc đồ ở khu vực hàng hóa có thể bị văng ra, điều này có thể dẫn đến thương tích nghiêm trọng hoặc tử vong.**

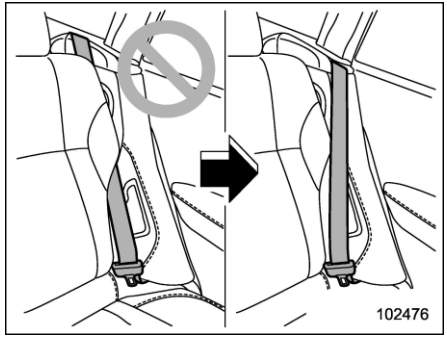

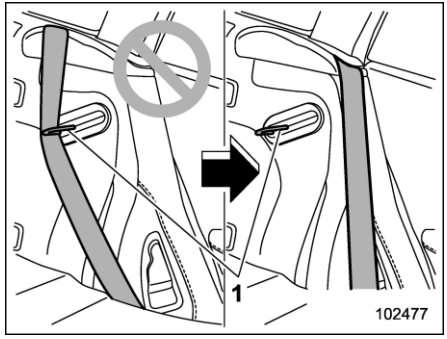

1) Móc ở ghế

⚠ CẢNH BÁO

Khi điều chỉnh lưng ghế về vị trí ban đầu, hãy tuân thủ những lưu ý an toàn sau. Không làm theo những lưu ý này có thể dẫn đến thương tích hoặc tai nạn nghiêm trọng vì hiệu quả hoạt động của dây đai an toàn bị hạn chế.

- **Không để dây an toàn bị vướng vào lưng ghế và nên thấy rõ hoàn toàn dây an toàn.**
- **Không được kéo dây an toàn ra sau móc ở lưng ghế.**

⚠ THẬN TRỌNG

Ghế sau có thể gập xuống rất nhanh do lò xo bên trong. Hãy giữ lưng ghế đồng thời kéo cần nhả để làm lưng ghế gập xuống chậm lại.

– CÒN TIẾP –

▼ Gập lưng ghế sau

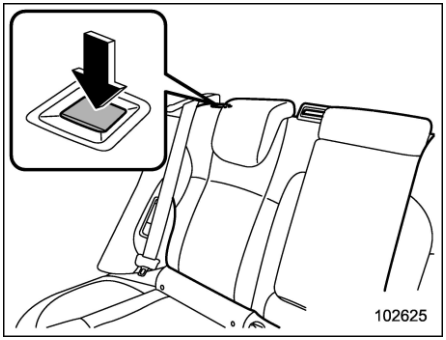

Nút khóa gập lưng ghế

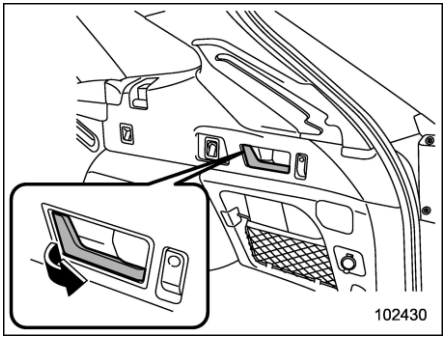

Nút nhả khóa gập lưng ghế

1. Hạ thấp tựa đầu.
2. Gập ghế lại bằng cách thực hiện một trong các cách sau đây.
   - Nhấn nút nhả khóa.
   - Kéo cần nhả.

▼ Điều chỉnh lưng ghế về vị trí cũ

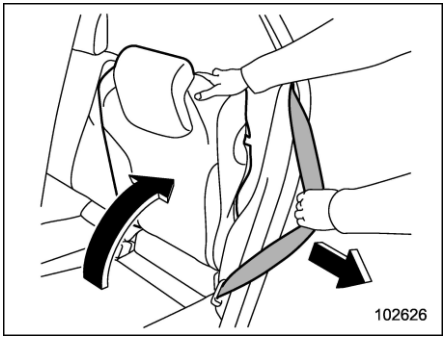

⚠ CẢNH BÁO

Khi điều chỉnh lưng ghế về vị trí ban đầu, hãy tuân thủ những lưu ý an toàn sau.

Không tuân thủ những lưu ý an toàn này có thể làm hỏng hoặc làm giảm hiệu quả hoạt động của dây an toàn, và có thể dẫn đến thương tích nghiêm trọng.

- **Khi điều chỉnh lưng ghế về vị trí ban đầu, kéo dây an toàn ra phía ngoài xe để đảm bảo dây không bị mắc vào giữa lưng ghế và bộ phận khác của xe.**

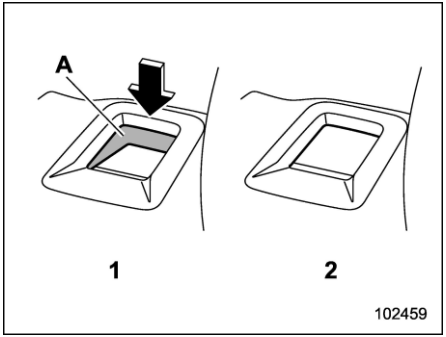

Nút nhà khóa

1) Mở khóa
2) Khoá
A) Điểm báo mở khóa màu đỏ

Để điều chỉnh lưng ghế về vị trí ban đầu, nâng lưng ghế lên cho đến khi lưng ghế khớp vào vị trí và đảm bảo không còn thấy điểm báo mở khóa trên nút nhả khóa nữa.

⚠ CẢNH BÁO

Khi điều chỉnh lưng ghế về vị trí ban đầu, hãy kiểm tra để đảm bảo không còn thấy điểm báo mở khóa trên nút nhả khóa nữa. Đồng thời lắc nhẹ lưng ghế để xác nhận lưng

ghế đã được cố định. Nếu lưng ghế không được cố định một cách chắc chắn, ghế có thể đột ngột gập xuống trong trường hợp phanh gấp, hoặc các đồ trong khu vực hàng hóa có thể văng ra. Điều này có thể dẫn đến thương tích nghiêm trọng hoặc tử vong.

■ Điều chỉnh tấm tựa đầu

Cả ghế bên cửa sổ phía sau và ghế trung tâm phía sau đều được trang bị đệm tựa đầu.

⚠ CẢNH BÁO

- **Không bao giờ lái xe khi các tấm tựa đầu bị tháo ra bởi vì chúng được thiết kế để giảm nguy cơ chấn thương cổ nghiêm trọng trong trường hợp xe bị đâm từ phía sau. Do đó, khi tháo bỏ các tấm tựa đầu, phải lắp đặt lại tất cả các tựa đầu một cách chính xác để bảo vệ người ngồi trên xe.**
- **Tất cả người ngồi trong xe, kể cả người lái, không sử dụng phương tiện hoặc ngồi trên ghế cho đến khi tấm tựa đầu được đặt đúng vị trí để giảm thiểu chấn thương cổ trong trường hợp va chạm.**
- **Đệm tựa đầu ghế trước được thiết kế để chỉ lắp đặt vào ghế trước. Đệm tựa đầu cho hàng ghế sau được thiết kế để chỉ lắp đặt cho hàng ghế sau. Không nên cố lắp đệm tựa đầu ghế trước vào ghế sau, hay ngược lại.**

▼ Vị trí ghế sau bên cửa sổ

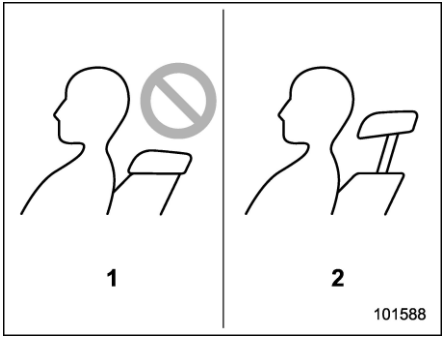

1) Khi không sử dụng (vị trí đóng lại)
2) Khi sử dụng (vị trí mở ra)

⚠ THẬN TRỌNG

Đệm tựa đầu sẽ không được sử dụng ở vị trí đóng lại.

Trước khi ngồi vào ghế, hãy nâng tựa đầu lên vị trí mở ra.

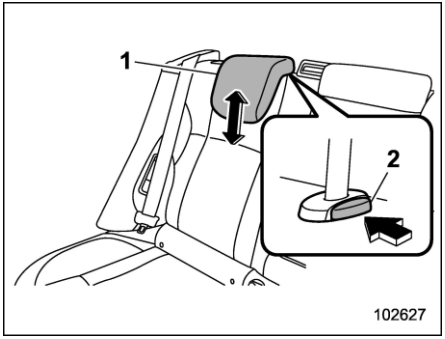

1) Tấm tựa đầu
2) Nút nhả

Nâng lên:

Kéo tấm tựa đầu lên.

Hạ thấp hơn:

Đẩy tấm tựa đầu xuống đồng thời nhấn nút nhả trên đỉnh lưng ghế.

Tháo rời:

Trong khi nhấn nút nhả, kéo tấm tựa đầu ra.

Lắp vào:

Lắp tấm tựa đầu vào lỗ trên đỉnh của ghế ngồi cho đến khi đệm tựa đầu được khóa lại.

– CÒN TIẾP –

Nhấn và giữ nút nhả để hạ thấp tựa đầu.

Mỗi tấm tựa đầu phải được điều chỉnh sao cho phần trung tâm của tựa đầu gần nhất với đỉnh tai của người ngồi. Khi ghế không có người ngồi, hãy hạ thấp các tựa đầu để cải thiện tầm nhìn phía sau.

▼ **Vị trí giữa ở hàng ghế sau**

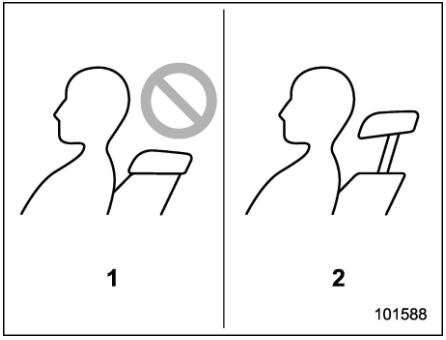

1) Khi không sử dụng (vị trí đóng lại)
2) Khi sử dụng (vị trí mở ra)

⚠ THẬN TRỌNG

Đệm tựa đầu sẽ không nhằm mục đích sử dụng ở vị trí đóng lại. Trước khi ngồi vào ghế, nâng tấm tựa đầu vị trí mở ra.

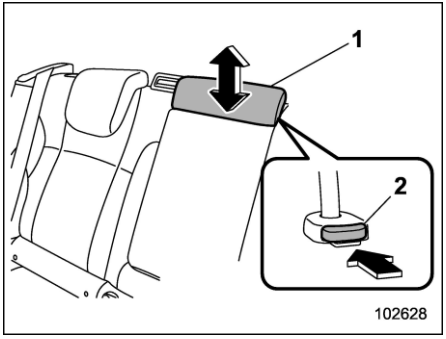

1) Đệm tựa đầu
2) Nút nhả

Nâng lên:

Kéo tấm tựa đầu lên.

Hạ thấp hơn:

Đẩy tấm tựa đầu xuống đồng thời nhấn nút nhả trên đỉnh lưng ghế.

Tháo rời:

Trong khi nhấn nút nhả, kéo tấm tựa đầu ra.

Lắp vào:

Lắp tấm tựa đầu vào các lỗ trên đỉnh của ghế ngồi cho đến khi tựa đầu được khóa lại. Nhấn và giữ nút nhả để hạ thấp tựa đầu.

Khi vị trí giữa ở hàng ghế sau có người ngồi, nâng tấm tựa đầu lên vị trí mở ra. Khi vị trí giữa ở hàng ghế sau không có người ngồi, hạ tấm tựa đầu xuống để cải thiện tầm nhìn phía sau.

■ Tay vịn

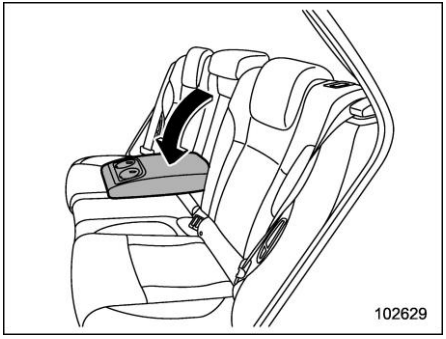

Để hạ thấp tay vịn, kéo cạnh trên của tay vịn xuống.

⚠ CẢNH BÁO

Để tránh thương tích nghiêm trọng và hư hại xe, hành khách không được phép ngồi lên tay vịn trung tâm.

1-4. Dây đai an toàn

■ Hướng dẫn đối với dây đai an toàn

⚠ CẢNH BÁO

- **Tất cả những người trong xe nên thắt dây đai an toàn TRƯỚC KHI xe bắt đầu di chuyển. Nếu không, người trong xe rất dễ gặp chấn thương nghiêm trọng trong trường hợp xe dừng đột ngột hoặc gặp tai nạn.**
- **Tất cả các dây đai an toàn phải vừa khít để giữ được người ngồi. Thắt dây đai lỏng sẽ không hiệu quả trong việc ngăn ngừa hoặc giảm chấn thương.**
- **Mỗi dây đai an toàn được thiết kế để chỉ hỗ trợ một người. Không bao giờ sử dụng một dây đai cho hai người trở lên - ngay cả trẻ em. Nếu không, có thể dẫn đến thương tích nghiêm trọng hoặc tử vong khi tai nạn xảy ra.**
- **Thay thế tất cả các cụm dây đai an toàn, bao gồm cả phần rút lại và phần cứng gắn chung, được sử dụng bởi những người ngồi trên xe đã gặp tai nạn nghiêm trọng. Nên thay thế toàn bộ ngay cả khi thiệt hại không rõ ràng.**
- **Khi thay dây đai an toàn, dây đai an toàn mới phải được kiểm duyệt về kiểu loại và dự định lắp đặt ở cùng vị trí với dây được thay ra.**
- **Khi đeo dây đai an toàn, chèn chốt vào đúng khóa. Không làm như vậy có thể dẫn đến thương tích nghiêm trọng hoặc tử vong khi xảy ra tai nạn.**
- **Không thắt dây đai an toàn khi có trẻ em ngồi trên đùi. Nếu không, có thể dẫn đến thương tích nghiêm trọng hoặc tử vong khi tai nạn xảy ra.**
- **Không bao giờ sử dụng dây đai bị xoắn hoặc bị ngược. Điều này có thể làm tăng nguy cơ hoặc mức độ nghiêm trọng của chấn thương khi tai nạn xảy ra.**
- **Giữ dây đai thắt lưng càng thấp càng tốt trên hông của bạn. Khi xảy ra va chạm, lực của dây đai thắt lưng sẽ được lan truyền lên xương hông là phần khỏe hơn thay vì ngang qua vùng bụng là phần yếu hơn.**
- **Dây đai an toàn sẽ bị căng tối đa khi người ngồi dựa vào lưng ghế và ngồi thẳng trên ghế. Để giảm nguy cơ trượt xuống dưới dây đai an toàn khi va chạm, phải luôn dựng thẳng đứng lưng ghế khi xe đang chạy.**
- **Trong một vụ va chạm, nếu dây đai an toàn phía trước không được thắt ở vị trí thẳng đứng, nguy cơ bị trượt xuống dưới và dây đai thắt lưng trượt lên trên bụng sẽ tăng lên, và cả hai trường hợp có thể dẫn đến chấn thương bên trong nghiêm trọng hoặc tử vong.**
- **Không đặt đệm hoặc bất kỳ đồ vật nào khác giữa người ngồi và ghế ngồi hay đệm ghế. Nếu làm như vậy, nguy cơ người ngồi trượt xuống dưới dây đai thắt lưng và dây đai thắt lưng bị trượt lên bụng người ngồi sẽ tăng lên. Cả hai trường hợp đều có thể dẫn đến chấn thương bên trong nghiêm trọng hoặc tử vong.**

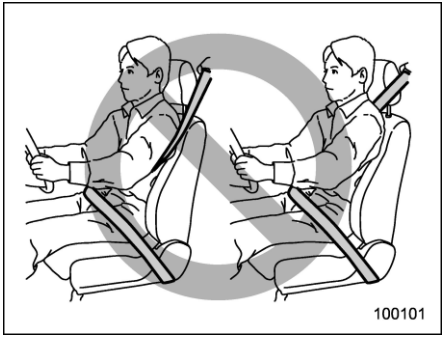

– CÒN TIẾP –

⚠ CẢNH BÁO

Không bao giờ đặt dây đai vai dưới cánh tay hoặc ở sau lưng. Nếu xảy ra tai nạn, điều này có thể làm tăng nguy cơ hoặc mức độ nghiêm trọng của chấn thương.

⚠ THẬN TRỌNG

Các bộ phận bằng kim loại của dây đai an toàn có thể rất nóng trong trường hợp xe đóng kín dưới thời tiết nắng nóng; chúng có thể làm người ngồi bị bỏng. Không nên chạm vào các bộ phận bị nóng cho đến khi chúng nguội bớt.

▼ Trẻ sơ sinh hoặc trẻ nhỏ

Sử dụng ghế an toàn trẻ em phù hợp với xe của bạn. Tham khảo mục "Ghế an toàn trẻ em" ☞ Tr. 59.

▼ Trẻ em

⚠ CẢNH BÁO

Trẻ từ 12 tuổi trở xuống hoặc cao từ 1,5 m (4 feet 11 inch) trở xuống ngồi ở ghế SAU phải luôn được bảo vệ bằng thiết bị giữ an toàn cho trẻ em hoặc bằng dây đai an toàn, tùy xem phương án nào phù hợp với độ tuổi, chiều cao và cân nặng của trẻ. Túi khí an toàn sẽ được kích hoạt khi xe đạt đến tốc độ và bị tác động bởi lực đáng kể, điều này có thể làm bị thương hoặc thậm chí làm trẻ em tử vong, đặc biệt đối với trẻ em từ 12 tuổi trở xuống hoặc cao 1,5 m (4 feet 11 inch) trở xuống trong trường hợp không dùng thiết bị an toàn hoặc dùng thiết bị an toàn không đúng cách. Bởi vì trẻ em nhẹ và yếu hơn người lớn, nguy cơ bị thương do túi khí bung ra là lớn hơn.

Đảm bảo TẤT CẢ các loại ghế an toàn trẻ em, kể cả ghế trẻ em hướng về phía trước, được đặt ở ghế SAU ở mọi thời điểm.

KHÔNG LẮP ĐẶT GHẾ TRẺ EM Ở GHẾ TRƯỚC. LÀM NHƯ VẬY CÓ NGUY CƠ GÂY RA THƯƠNG TÍCH NGHIÊM TRỌNG HOẶC TỬ VONG CHO TRẺ VÌ PHẦN ĐẦU CỦA TRẺ QUÁ GẦN VỚI HỆ THỐNG TÚI KHÍ.

Theo số liệu thống kê về tai nạn, trẻ em an toàn hơn khi được giữ đúng cách ở các vị trí ngồi phía sau so với các vị trí ngồi phía trước. Để biết thêm hướng dẫn và lưu ý liên quan đến hệ thống bảo vệ trẻ em, hãy tham khảo mục "Ghế an toàn trẻ em" ☞ Tr. 59.

Nếu trẻ quá lớn đối với ghế trẻ em, trẻ nên ngồi ở ghế sau và được bảo vệ bằng dây đai an toàn. Không cho phép trẻ đứng hoặc quỳ trên ghế.

Dây đai an toàn được thiết kế theo giả định rằng người trưởng thành ngồi trên xe sẽ sử dụng chúng. Nếu phần vai của đai bị chéo qua mặt hoặc cổ, hãy đưa trẻ đến gần khóa dây để đeo một dây đai an toàn vai phù hợp. Phải cẩn thận đặt dây đai thắt lưng an toàn càng thấp càng tốt ở hông và không phải trên eo của trẻ. Nếu phần vai của đai không thể được định vị đúng, nên sử dụng ghế trẻ em. Không bao giờ đặt đai vai dưới cánh tay của trẻ hoặc sau lưng trẻ.

▼ **Phụ nữ mang thai**

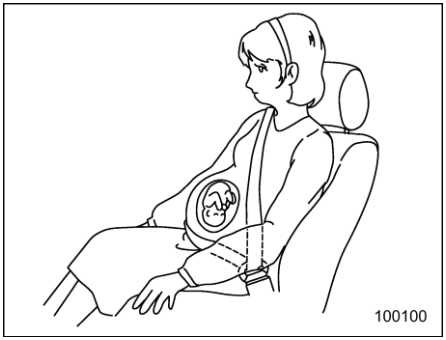

Phụ nữ mang thai cũng cần sử dụng dây đai an toàn. Họ nên tham khảo ý kiến bác sĩ để có lời khuyên cụ thể. Dây đai thắt lưng phải được đeo chắc chắn và càng thấp càng tốt qua hông, không qua eo.

■ Khóa đai khẩn cấp (ELR)

Tất cả các dây đai an toàn trong xe đều có một bộ khóa đai khẩn cấp (ELR).

Bộ khóa đai khẩn cấp cho phép chuyển động cơ thể bình thường nhưng chúng sẽ tự động khóa khi dừng đột ngột, va chạm hoặc nếu bạn kéo dây đai ra rất nhanh khỏi bộ rút.

■ Khóa đai tự động/ Khóa đai khẩn cấp (ALR/ELR) (nếu có)

Đối với một số mẫu xe, dây đai an toàn của mỗi hành khách phía sau có Khoá đai tự động/Khoá đai khẩn cấp (ALR/ELR). Khóa đai tự động/khóa đai khẩn cấp thường hoạt động ở chế độ Khóa đai khẩn cấp (ELR). ALR/ELR có chế độ khóa bổ sung, “Khoá đai tự động (ALR)”, nhằm bảo vệ ghế trẻ em.

Trước tiên hãy kiểm tra xem chế độ ALR có được trang bị cho dây đai an toàn của xe không. Nếu có trang bị chế độ ALR, dây đai an toàn có chức năng như sau.

Khi dây đai an toàn một lần được rút ra hoàn toàn và sau đó được rút lại một chút, bộ rút sẽ khóa dây đai an toàn ở vị trí đó và dây đai an toàn không thể bị kéo ra. Khi dây đai đang thu lại, tiếng click sẽ phát ra, cho biết chức năng rút lại là ALR. Khi dây đai an toàn được rút lại hoàn toàn, chế độ ALR bị hủy và chế độ ELR được khôi phục.

Đối với xe có có dây đai an toàn ALR/ELR, khi bảo vệ ghế trẻ em ở ghế sau bằng cách sử dụng dây đai an toàn theo hướng về phía trước, dây đai an toàn phải được thay đổi sang chế độ Khoá đai tự động (ALR).

Để biết thêm hướng dẫn về cách lắp đặt ghế trẻ em với dây an toàn, tham khảo mục “Lắp đặt ghế trẻ em với dây đai an toàn” ☞ Tr. 74.

Khi tháo ghế trẻ em, hãy đảm bảo rằng bộ rút được khôi phục về chế độ Khóa đai khẩn cấp (ELR) bằng cách cho phép dây đai an toàn rút lại hoàn toàn.

■ Đèn cảnh báo dây đai an toàn và chuông

Tham khảo mục “Đèn và chuông cảnh báo dây đai an toàn” ☞ Tr. 171.

■ Đèn và chuông cảnh báo dây đai an toàn ghế sau (Mẫu xe tại thị trường châu Âu và Úc)

Tham khảo mục “Đèn và chuông cảnh báo dây đai an toàn phía sau (Mẫu xe tại thi trường châu Âu và Úc)” ☞Tr.173.

■ Thắt dây đai an toàn

▼ **Dây đai an toàn phía trước**

1. Điều chỉnh vị trí ghế:

Ghế người lái: Điều chỉnh lưng ghế về vị trí thẳng đứng. Di chuyển ghế càng xa vô lăng càng tốt nhưng vẫn đảm bảo hoàn toàn kiểm soát được xe.

– CÒN TIẾP –

Ghế hành khách phía trước: Điều chỉnh lưng ghế về vị trí thẳng đứng. Di chuyển ghế ra sau càng xa càng tốt.

2. Ngồi dựa lưng vào ghế.

3. Cầm chốt và kéo dây đai ra từ từ. Không để dây bị xoắn.

- Nếu dây đai dừng lại trước khi đến chỗ khóa, xoay dây đai một chút và kéo ra chậm hơn.
- Nếu không mở khóa được dây đai, hãy để dây đai rút lại một chút sau khi kéo mạnh, sau đó kéo dây ra từ từ một lần nữa.

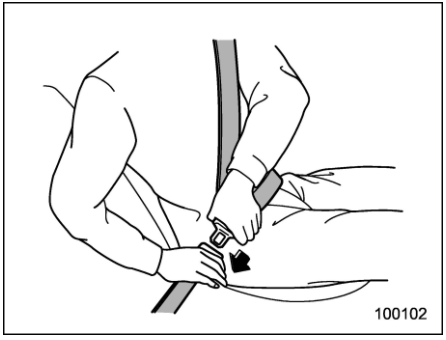

4. Đưa chốt vào khóa cho đến khi bạn nghe thấy tiếng click.

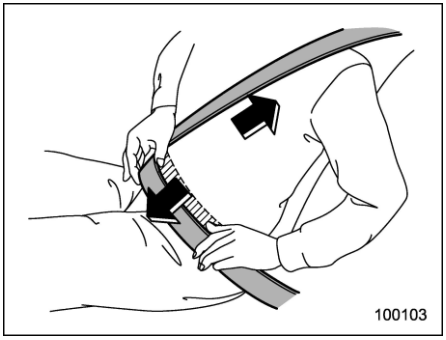

5. Để thắt chặt phần đai, kéo lên trên vai.

6. Đặt dây đai thắt lưng càng thấp càng tốt trên hông của bạn, không phải trên eo của bạn.

▽ **Điều chỉnh độ cao neo dây đai vai ghế trước**

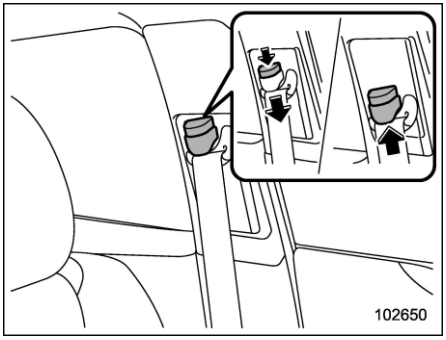

Điều chỉnh độ cao neo dây đai vai đến vị trí phù hợp nhất cho người lái/người ngồi phía trước. Luôn điều chỉnh độ cao neo sao cho dây đai vai đi qua giữa vai mà không chạm vào cổ.

Nâng lên:

Trượt neo lên.

Hạ thấp hơn:

Đẩy và giữ phần trên của neo và trượt neo xuống.

Kéo neo xuống để đảm bảo rằng nó được khóa tại chỗ.

⚠ CẢNH BÁO

Khi đeo dây đai an toàn, đảm bảo phần vai của dây đai không đi qua cổ bạn. Nếu có, hãy điều chỉnh neo dây đai an toàn xuống vị trí thấp hơn. Đặt dây đai vai qua cổ có thể dẫn đến chấn thương cổ khi phanh đột ngột hoặc va chạm.

▽ **Tháo dây đai an toàn**

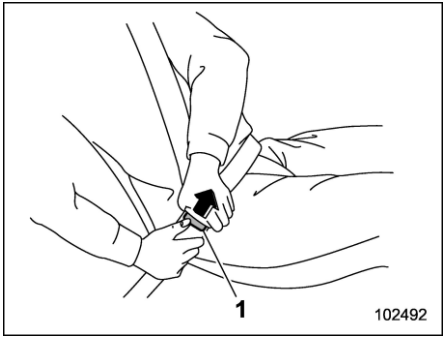

1) Nút

1. Nhấn vào nút trên khóa
2. Thắt dây đai an toàn từ từ để tránh dây đai an toàn bị rối hoặc xoắn.

Trước khi đóng cửa, hãy chắc chắn rằng dây đai rút lại đúng cách để tránh bị kẹt dây đai trong cửa.

▼ **Dây đai an toàn phía sau (ngoại trừ dây đai an toàn ghế giữa)**

1. Ngồi dựa lưng vào ghế.
2. Cầm chốt và kéo dây đai ra từ từ. Không để dây bị xoắn.
   - Nếu dây đai dừng lại trước khi đến chỗ khóa, nhả dây đai một chút và kéo ra chậm hơn.
   - Nếu không mở khóa được dây đai, hãy để dây đai rút lại một chút sau khi kéo mạnh, sau đó kéo dây ra từ từ một lần nữa.

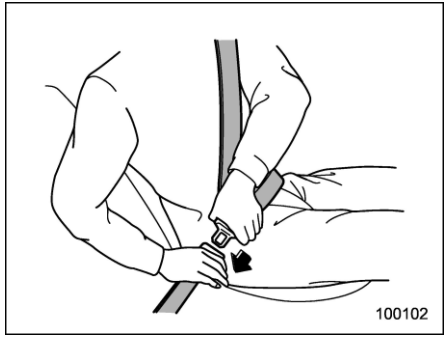

3. Đưa chốt vào khóa cho đến khi bạn nghe thấy tiếng click.

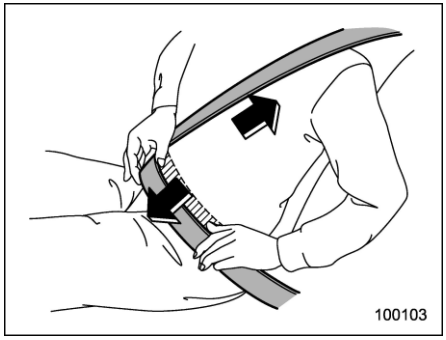

4. Để thắt chặt phần đai, kéo lên trên vai.
5. Đặt dây đai thắt lưng càng thấp càng tốt trên hông của bạn, không phải trên eo của bạn.

– CÒN TIẾP –

▽ Tháo dây đai an toàn

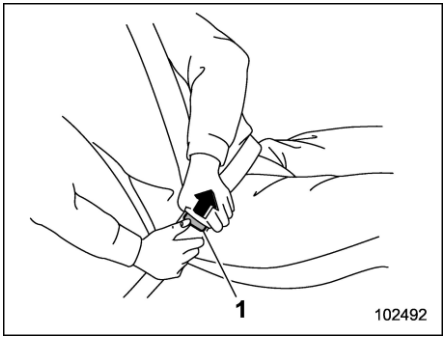

1) Nút

1. Nhấn vào nút trên khóa
2. Thắt dây đai an toàn từ từ để tránh dây đai an toàn bị rối hoặc xoắn.

Trước khi đóng cửa, hãy chắc chắn rằng dây đai được rút lại đúng cách để tránh bị kẹt dây đai trong cửa.

▼ Dây đai an toàn ghế giữa

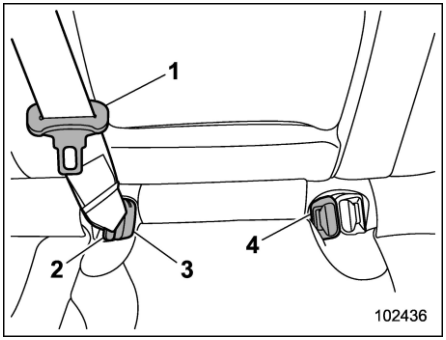

1) Chốt dây đai an toàn ghế giữa
2) Chốt neo
3) Khóa neo
4) Khóa dây đai an toàn ghế giữa

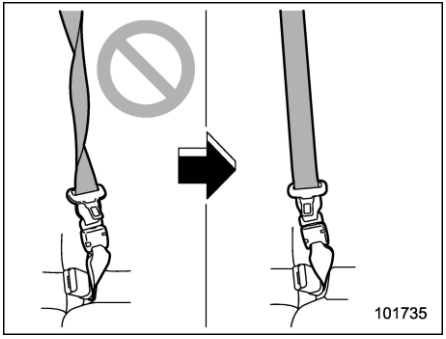

⚠ CẢNH BÁO

Thắt chặt dây đai an toàn khi dây đai bị xoắn có thể làm tăng nguy cơ hoặc mức độ nghiêm trọng của chấn thương khi xảy ra tai nạn. Thắt dây đai sau khi được kéo ra khỏi phần rút, đặc biệt là khi lắp chốt của đầu nối vào khóa nối (ở phía bên tay phải), luôn kiểm tra xem dây đai có bị xoắn không.

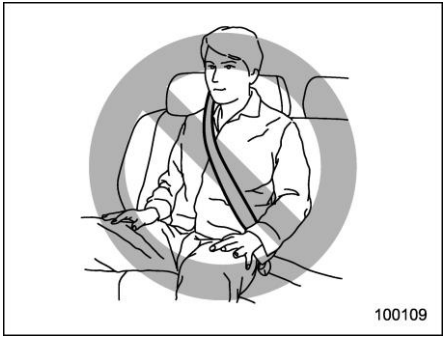

⚠ CẢNH BÁO

- **Hãy chắc chắn các chốt đã được đóng chặt vào các khóa tương ứng. Nếu dây đai an toàn chỉ được sử dụng làm dây đai vai (với chốt neo không được**

thắt chặt với khóa neo bên tay phải), dây đai không thể giữ người đeo ở đúng vị trí khi xảy ra tai nạn, điều này có thể dẫn đến chấn thương nghiêm trọng hoặc tử vong.

- **Trước khi thắt dây đai an toàn, hãy chắc chắn dây được luồn qua thiết bị dẫn hướng. Dây đai an toàn không được luồn qua thiết bị dẫn hướng có thể dẫn đến chấn thương cổ trong trường hợp phanh gấp hoặc va chạm vì dây có thể trượt lên cổ.**

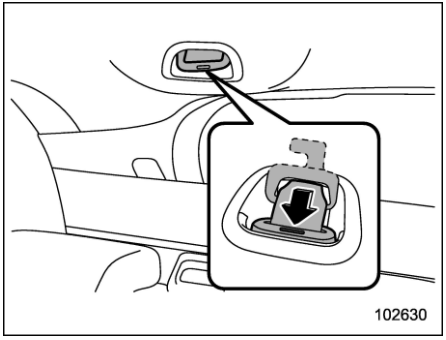

Dây đai an toàn ghế giữa được xếp gọn trong hốc trần trên khu vực chở hàng.

1. Lấy chốt neo từ khe trong hốc bằng cách kéo chốt neo, sau đó kéo dây đai an toàn ra từ từ.

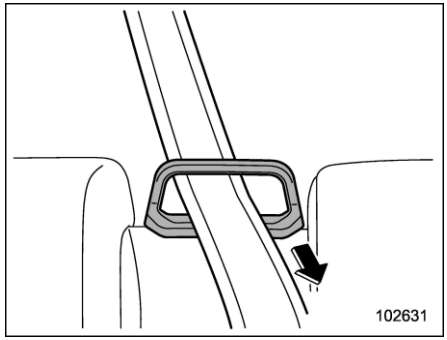

2. Luồn dây đai an toàn qua thiết bị dẫn hướng.

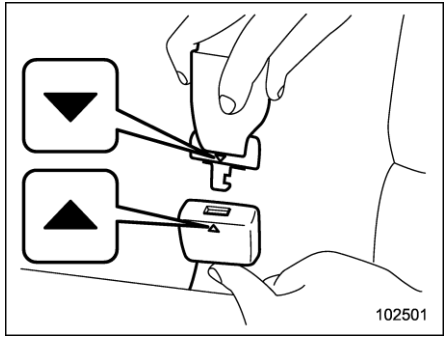

3. Đảm bảo hình " ▼" trên chốt neo và dấu "▲" trên khóa neo hướng ra ngoài.

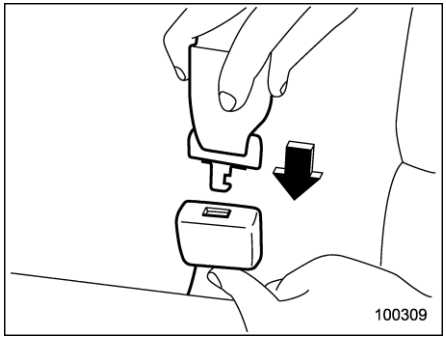

4. Sau khi xác nhận rằng dây không bị xoắn, hãy cắm chốt neo được gắn ở đầu dây vào khóa ở phía bên tay phải cho đến khi nghe thấy tiếng click.

- Nếu dây đai dừng lại trước khi đến chỗ khóa, nhả dây đai một chút và kéo ra chậm hơn.
- Nếu không mở khóa được dây đai, hãy để dây đai rút lại một chút sau khi kéo mạnh, sau đó kéo dây ra từ từ một lần nữa.

– CÒN TIẾP –

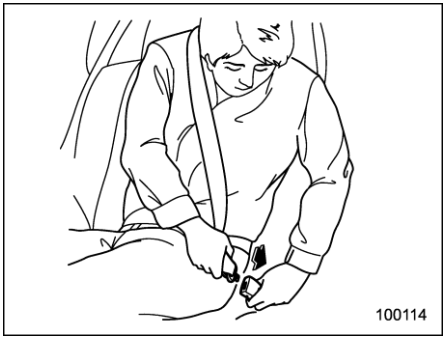

5. Đưa chốt dây đai an toàn ghế giữa vào khóa tương ứng cho đến khi nghe thấy tiếng click.

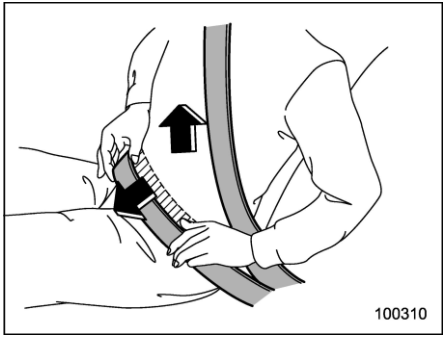

6. Để thắt chặt phần đai, kéo lên trên vai. Đặt dây đai thắt lưng càng thấp càng tốt trên hông của bạn, không phải trên eo của bạn.

▽ **Tháo dây đai an toàn**

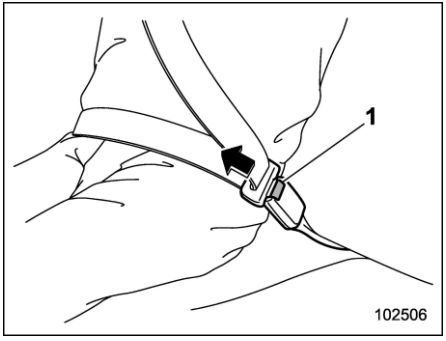

1) Nút

1. Nhấn vào nút nhả của khóa dây đai an toàn ghế giữa (phía bên tay trái) để tháo dây đai an toàn.

LƯU Ý

Khi cần gập ghế xuống để có nhiều không gian cho khu vực hàng hóa hơn, cần tháo đầu nối ra.

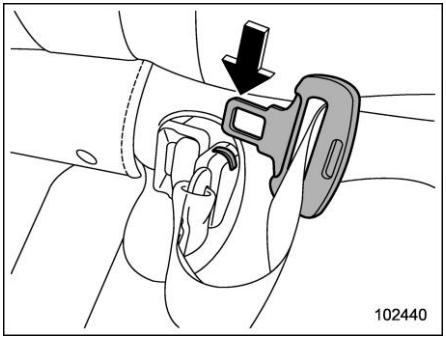

2. Đưa chốt dây đai an toàn ghế giữa hoặc vật nhọn cứng khác vào khe trong khóa neo bên tay phải và đẩy vào, và chốt neo sau đó sẽ rời khỏi khóa.

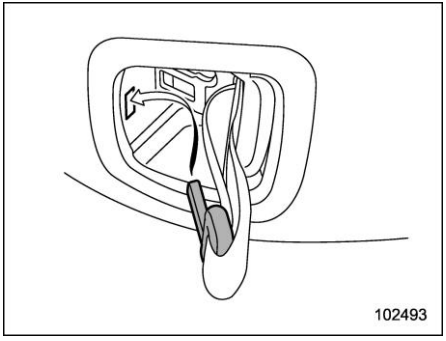

3. Để bộ rút cuộn dây đai lên trên.

Bạn nên giữ đầu dây và dẫn nó trở lại vào bộ rút trong khi nó đang cuộn lên. Nhanh chóng cắt chốt vào trong hốc và sau đó đưa chốt vào khe.

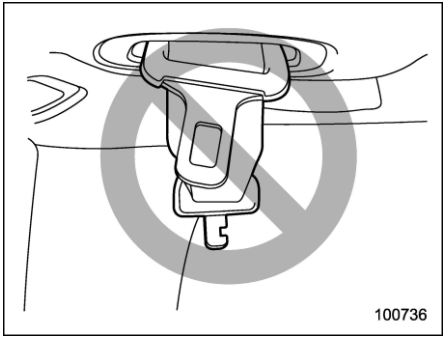

⚠ THẬN TRỌNG

Tuân thủ các lưu ý sau. Nếu không, chốt có thể bị va đập vào phần nội thất xung quanh và gây ra thiệt hại cho những phần đó.

- **Không rút lại dây đai an toàn quá nhanh.**
- **Hãy để dây đai an toàn rút lên hoàn toàn để các chốt được cất gọn gàng.**

■ Bảo dưỡng dây đai an toàn

Để làm sạch dây đai an toàn, hãy sử dụng xà phòng loại nhẹ và nước ấm. Không bao giờ tẩy hoặc nhuộm dây đai vì điều này có thể ảnh hưởng nghiêm trọng đến khả năng hoạt động của dây đai.

Kiểm tra định kỳ dây đai an toàn và đồ đi kèm, bao gồm cả dây và tất cả phần cứng để tìm vết nứt, vết cắt, vết rách, vết rạch, hư hỏng, bu lông lỏng hoặc những phần bị mòn. Thay dây đai an toàn ngay cả khi chỉ tìm thấy những lỗi hư hỏng nhỏ.

⚠ THẬN TRỌNG

- **Tránh để dây đai dính vào các chất đánh bóng, dầu, hóa chất và đặc biệt là axit ắc quy.**
- **Không thử sửa đổi hoặc điều chỉnh nào gây cản trở dây đai an toàn hoạt động một cách chuẩn xác.**

1-5. Bộ cơ cấu căng dây

Các dây đai an toàn sau đây có một bộ cơ cấu chống căng.

- Dây đai an toàn người lái
- Dây đai an toàn ghế hành khách phía trước

.Dây đai an toàn ghế hành khách phía sau (cạnh cửa sổ)

Bộ cơ cấu căng dây được thiết kế để kích hoạt trong trường hợp xảy ra tai nạn liên quan đến va chạm trực diện từ trung bình đến nặng và tai nạn lật xe.

⚠ CẢNH BÁO

- **Để có được sự bảo vệ tốt nhất, người ngồi trong xe nên giữ tư thế thẳng đứng và thắt chặt dây đai an toàn. Tham khảo mục "Dây đai an toàn" ☞Tr. 47.**
- **Không sửa đổi, tháo hoặc đập vào các bộ phận rút dây đai an toàn được trang bị bộ cơ cấu căng dây hoặc khu vực xung quanh. Điều này có thể dẫn đến việc vô tình kích hoạt bộ cơ cấu căng dây hoặc có thể làm cho hệ thống không hoạt động, từ đó có thể dẫn đến chấn thương nghiêm trọng. Bộ cơ cấu căng dây không có bộ phận mà người**

– CÒN TIẾP –

dùng có thể tự bảo dưỡng. Để bảo dưỡng bộ rút dây đai an toàn có trang bị bộ cơ cấu căng dây, bạn nên tham khảo ý kiến đại lý SUBARU.

- **Khi loại bỏ các bộ phận của bộ rút dây đai an toàn được trang bị bộ cơ cấu chống căng hoặc tháo toàn bộ xe do hư hỏng sau va chạm hoặc vì lý do khác, bạn nên tham khảo ý kiến đại lý SUBARU.**

LƯU Ý

- **Bộ cơ cấu căng dây không được thiết kế để kích hoạt khi xảy ra va chạm nhẹ hoặc va chạm từ phía sau.**
- **Bộ cơ cấu căng dây được thiết kế để hoạt động một lần duy nhất. Trong trường hợp bộ cơ cấu căng dây được kích hoạt, cả bộ rút dây đai an toàn của ghế người lái và ghế hành khách phía trước phải được thay thế bởi đại lý ủy quyền SUBARU. Khi thay bộ rút dây đai an toàn, chỉ sử dụng phụ tùng SUBARU chính hãng.**
- **Nếu dây đai an toàn có bộ căng dây không thể rút lại hay kéo ra do gặp trục trặc hoặc khi kích hoạt bộ căng dây, hãy liên hệ đại lý SUBARU sớm nhất có thể.**
- **Khi bộ rút dây đai an toàn hoặc khu vực xung quanh bộ rút bị hư hại, hãy liên hệ với đại lý SUBARU càng sớm càng tốt.**
- **Khi bán xe, bạn nên thông báo với người mua rằng xe có trang bị bộ cơ cấu căng dây. Ngoài ra, thông báo cho người mua về nội dung được nêu trong phần này.**

■ Dây đai an toàn với bộ cơ cấu căng dây vai

LƯU Ý

Phần này áp dụng cho những bộ phận sau.

- **Dây đai an toàn của ghế hành khách phía trước**
- **Dây đai an toàn ghế hành khách phía sau (cạnh cửa sổ)**

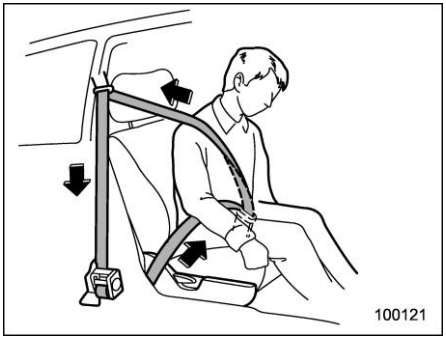

Cảm biến của bộ cơ cấu căng dây hoạt động như sau.

- Cảm biến va chạm phía trước
- Cảm biến va chạm phía bên
- Cảm biến lật xe (mẫu xe tại thị trường Nga)

Nếu cảm biến phát hiện thấy có một lực nhất định khi xảy ra va chạm trực diện, va chạm bên hông hoặc lật xe (mẫu xe tại thị trường Nga), bất cứ dây đai an toàn nào có bộ cơ cấu căng dây sẽ nhanh chóng thu dây lại nhờ bộ rút dây để tránh dây bị lỏng, nhờ đó dây đai sẽ giữ người ngồi chắc hơn.

Bộ căng dây của cây đai an toàn ghế hành khách phía sau (cạnh cửa sổ) còn có thiết bị giảm áp lực để hạn chế lực tối đa do dây đai tác động lên người ngồi trong trường hợp xảy ra va chạm.

Khi cơ cấu căng dây kích hoạt, hệ thống sẽ phát ra tiếng động vận hành và nhả ra một lượng khói nhỏ. Việc này hoàn toàn bình thường và không có hại. Khói này không có nghĩa là có sự cố cháy trong xe.

Khi cơ cấu căng dây đã được kích hoạt, bộ rút dây đai an toàn vẫn bị khóa. Vì vậy, không thể kéo ra và rút lại dây đai an toàn nên phải thay thế.

- Bộ giới hạn lực thích ứng (nếu có)

Bộ căng dây của cây đai an toàn ghế hành khách phía trước còn có thiết bị giảm áp lực để hạn chế lực tối đa do dây đai tác động lên người ngồi trong trường hợp xảy ra va chạm. Bộ giới hạn lực thích ứng sẽ chọn một mức giảm tải phù hợp với kích thước cơ thể của người ngồi được nhận diện bởi cảm biến của hệ thống phát hiện người ngồi trên xe.

■ Dây đai an toàn có bộ cơ cấu căng dây vai và dây thắt lưng

LƯU Ý

Phần này áp dụng cho những bộ phận sau.

- **Dây đai an toàn của ghế người lái**

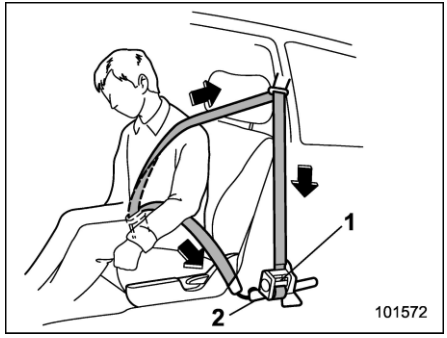

1) Bộ rút dây đai an toàn (bộ cơ cấu căng dây vai và bộ giới hạn lực thích ứng (nếu có))
2) Bộ cơ cấu căng dây thắt lưng

Cảm biến của bộ cơ cấu căng dây hoạt động như sau.

- Cảm biến va chạm phía trước
- Cảm biến va chạm phía bên
- Cảm biến lật xe (mẫu xe tại thị trường Nga)

Nếu cảm biết phát hiện thấy có một lực nhất định khi xảy ra va chạm trực diện hoặc va chạm bên hông hoặc lật xe (mẫu xe tại thị trường Nga), bất cứ dây đai an toàn nào có bộ cơ cấu căng dây sẽ nhanh chóng thu dây lại bởi bộ rút dây để tránh dây bị lỏng, nhờ đó dây đai sẽ giữ người ngồi chắc hơn.

Bộ căng dây đai của ghế người lái và ghế hành khách phía trước có một thiết bị giảm áp lực để hạn chế lực tối đa dây đai tác động lên người ngồi trong trường hợp xảy ra va chạm.

- Bộ giới hạn lực thích ứng (nếu có)

Bộ giới hạn lực thích ứng ở bên ghế người lái sẽ chọn một mức giảm tải phù hợp với kích thước cơ thể người lái được nhận diện bởi cảm biến vị trí ngồi của người lái.

Bộ giới hạn lực thích ứng ở bên ghế hành khách phía trước sẽ chọn một mức giảm tải phù hợp với kích thước cơ thể người ngồi được nhận diện bởi cảm biến của hệ thống nhận diện người ngồi trên xe.

- Khi cơ cấu căng dây được kích hoạt, hệ thống sẽ phát ra tiếng động vận hành và nhả ra một lượng khói nhỏ. Việc này hoàn toàn bình thường và không có hại. Khói này không có nghĩa là có cháy trong xe.

– CÒN TIẾP –

Khi cơ cấu chống căng đã được kích hoạt, bộ rút dây đai an toàn vẫn bị khoá. Vì vậy, dây đai an toàn không thể được kéo ra và rút lại nên phải được thay thế.

■ Theo dõi hệ thống

Một hệ thống chẩn đoán liên tục theo dõi sự sẵn sàng của bộ cơ cấu căng dây đai an toàn khi công tắc khóa điện ở vị trí "ON". Bộ cơ cấu căng dây đai có cùng mô-đun điều khiển với hệ thống túi khí. Do đó, nếu có bất kỳ trục trặc nào xảy ra trong bộ cơ cấu căng dây đai, đèn cảnh báo hệ thống túi khí sẽ sáng. Để biết thêm chi tiết, tham khảo mục "Theo dõi hệ thống túi khí" ☞ Tr. 115.

■ Bảo dưỡng hệ thống

⚠ CẢNH BÁO

- **Khi loại bỏ bộ phận bộ rút dây đai an toàn hoặc tháo toàn bộ xe bị hư hỏng do va chạm, bạn nên tham khảo ý kiến đại lý SUBARU.**
- **Thay đổi hoặc ngắt kết nối dây điện của hệ thống có thể dẫn đến việc vô tình kích hoạt bộ cơ cấu căng dây đai và/hoặc hệ thống túi khí, hoặc khiến hệ thống không hoạt động, điều này có thể dẫn đến chấn thương nghiêm trọng. Không sử dụng thiết bị kiểm tra điện trên bất kỳ mạch điện nào có liên quan đến bộ cơ cấu chống căng và hệ thống túi khí. Đối với việc bảo dưỡng bộ cơ cấu chống căng theo yêu cầu, bạn nên tham khảo ý kiến đại lý SUBARU gần nhất.**

⚠ THẬN TRỌNG

Để biết vị trí các cảm biến và mô-đun điều khiển, tham khảo mục "Các bộ phận" ☞ Tr. 92.

Nếu bạn cần bảo dưỡng hoặc sửa chữa ở những vị trí đó hoặc vị trí gần dây đai an toàn, bạn nên nhờ đại lý ủy quyền SUBARU thực hiện công việc đó.

LƯU Ý

Nếu phần trước hoặc phần bên của xe bị hỏng trong một vụ tai nạn đến mức bộ cơ cấu căng dây đai không hoạt động, bạn nên liên hệ với đại lý SUBARU càng sớm càng tốt.

■ Lưu ý khi sửa đổi xe

Bạn nên tham khảo ý kiến đại lý SUBARU nếu muốn lắp đặt bất kỳ bộ phận phụ kiện nào cho xe.

⚠ THẬN TRỌNG

Không thực hiện bất kỳ sửa đổi nào sau đây. Những sửa đổi như vậy có thể cản trở hoạt động chuẩn xác của bộ cơ cấu căng dây đai an toàn.

- **Gắn bất kỳ thiết bị nào (khung cản trước, tời, cày tuyết, tấm bảo vệ cacte dầu/nắp xả dầu,...) vào mặt trước mà không phải là bộ phận hoặc phụ tùng SUBARU chính hãng.**
- **Sửa đổi hệ thống treo hoặc kết cấu mặt trước.**
- **Lắp đặt lốp có kích thước và cấu tạo khác so với lốp xe được chỉ định trên bảng hiệu xe gắn ở trụ cửa người lái hoặc được chỉ định cho mẫu xe riêng lẻ trong Hướng dẫn sử dụng này.**

1-6. Chức năng nhắc nhở ghế sau

Chức năng này nhắc nhở người lái xác nhận có người ngồi và hàng hóa ở ghế sau.

Chức năng này sẽ được kích hoạt khi cửa cốp sau mở và đóng.

Chức năng cảnh báo cho người lái bằng cách hiển thị tin nhắn cảnh báo trên màn hình cụm đồng hồ (màn hình màu LCD) và phát ra tiếng bíp khi công tắc khóa điện chuyển từ vị trí "ON" sang "OFF".

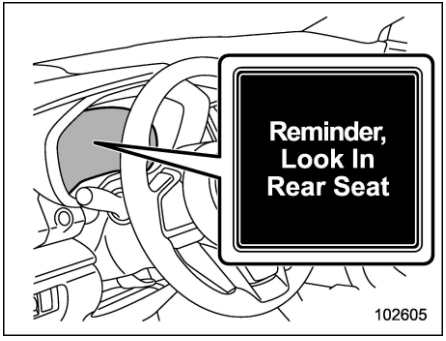

LƯU Ý

- **Chức năng này không trực tiếp phát hiện người ngồi và hàng hóa ở ghế sau.**
- **Chức năng này phát hiện việc mở và đóng cửa sau. Trong tình huống này, các hiện tượng sau có khả năng sẽ xảy ra.**
  – Hệ thống có thể phát ra cảnh báo ngay cả khi không có người ngồi hay hàng hóa ở ghế sau.
  – Hệ thống có thể không phát ra cảnh báo ngay cả khi có người ngồi và hàng hóa ở ghế sau.
- **Có thể cài đặt bật hoặc tắt chức năng này thông qua "Cài đặt xe". Để biết thêm chi tiết, tham khảo mục "Cài đặt xe" ☞ Tr. 215 (mẫu xe có màn hình 11,6 inch) hoặc "Biểu tượng cài đặt xe" ☞ Tr. 233 (mẫu xe có màn hình kép 7,0 inch)**
- **Cài đặt BẬT/TẮT sẽ không thay đổi ngay cả khi công tắc khóa điện ở vị trí OFF.**
- **Cài đặt BẬT/TẮT sẽ trở về trạng thái mặc định nếu tháo ắc quy ra.**

1-7. Ghế an toàn trẻ em

■ Ứng dụng cho mẫu xe tại thị trường Úc

Tham khảo phần bổ sung của Hướng dẫn sử dụng này để biết thêm chi tiết về hướng dẫn liên quan đến ghế trẻ an toàn cho trẻ em.

■ Lưu ý an toàn

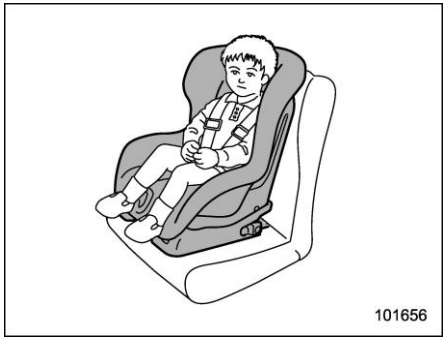

Trẻ sơ sinh và trẻ nhỏ từ 12 tuổi trở xuống hoặc cao 1,5 m (4 feet 11 inch) trở xuống phải luôn được đặt trong ghế an toàn cho trẻ sơ sinh hoặc trẻ em ở ghế sau khi ngồi trong xe. Bạn nên sử dụng ghế an toàn cho trẻ sơ sinh hoặc trẻ nhỏ phù hợp với lứa tuổi và kích cỡ của trẻ. Tất cả các ghế an toàn trẻ em đều được thiết kế để có thể cố định trên ghế xe.

– CÒN TIẾP –

Trẻ em có thể gặp nguy hiểm trong trong trường hợp tai nạn nếu ghế an toàn của trẻ không được cố định đúng cách trong xe. Khi lắp đặt ghế trẻ em, hãy làm theo hướng dẫn của nhà sản xuất.

Theo thống kê về tai nạn, trẻ em an toàn hơn khi được giữ đúng cách ở các vị trí ngồi phía sau so với các vị trí ngồi phía trước.

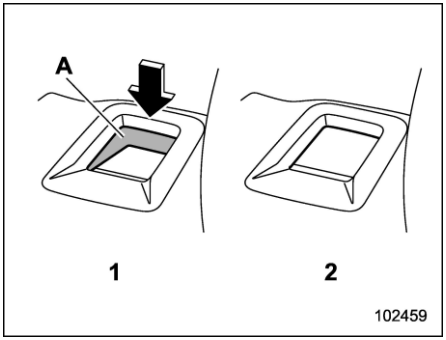

Nút nhà khóa

1) Mở khóa
2) Khoá

A) Điểm báo mở khóa màu đỏ

⚠ CẢNH BÁO

- **Trước khi lắp ghế an toàn trẻ em, hãy kiểm tra để đảm bảo không thể thấy điểm báo mở khóa trên nút nhả khóa ở lưng ghế để xác nhận rằng lưng ghế sau được cố định chắc chắn. Nếu lưng ghế sau không được cố định chắc chắn, có thể dẫn đến chấn thương nghiêm trọng.**
- **Không được để trẻ em trong xe mà không có người trông nom. Nhiệt độ bên trong xe tăng cao có thể gây say nắng và mất nước dẫn đến thương tích nghiêm trọng hoặc tử vong.**

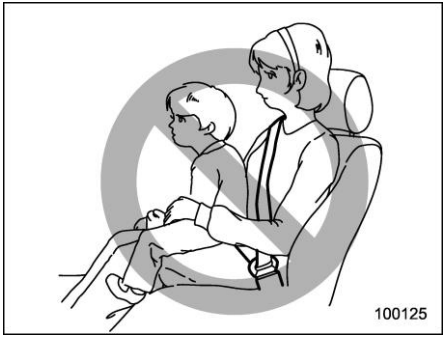

⚠ CẢNH BÁO

Không bao giờ để hành khách ôm trẻ trên đùi hoặc trong tay khi xe đang di chuyển. Hành khách không thể bảo vệ trẻ em (hoặc trẻ sơ sinh) khỏi việc bị thương trong một vụ va chạm, bởi vì trẻ sẽ bị mắc kẹt giữa hành khách và các vật thể bên trong xe. Ngoài ra, ôm trẻ ở trên đùi hoặc trong tay khi ngồi ở ghế trước khiến trẻ dễ gặp nguy hiểm khác. Vì túi khí an toàn sẽ được kích hoạt với khi xe đạt tốc độ và chịu tác động bởi lực đáng kể, nên trẻ có thể bị thương hay thậm chí tử vong.

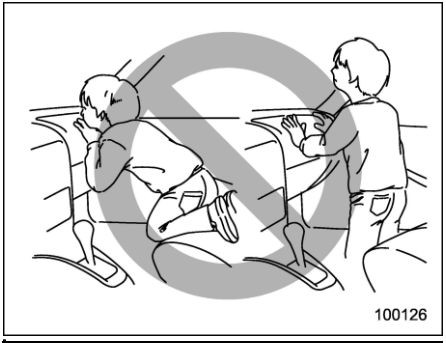

⚠ CẢNH BÁO

- **Trẻ em cần được cố định đúng cách ở mọi thời điểm. Không cho phép trẻ đứng hoặc quỳ trên ghế. Trẻ em không được cố định trên ghế sẽ bị văng về phía trước trong trường hợp dừng đột ngột hoặc gặp tai nạn và có**

thể bị chấn thương nghiêm trọng.

- **Không cho phép trẻ đứng hoặc quỳ trên ghế hành khách phía trước, hoặc không được ôm trẻ trên đùi hoặc trong tay. Hệ thống túi khí sẽ bung ra khi xe chịu tác động bởi lực đáng kể và có thể làm trẻ em bị thương hoặc thậm chí tử vong.**

■ Lưu ý an toàn khi lắp đặt ghế trẻ em

⚠ CẢNH BÁO

- **Ghế an toàn trẻ em và dây đai an toàn có thể bị nóng lên trong một chiếc xe bị đóng kín dưới thời tiết nắng nóng; chúng có thể làm bỏng trẻ nhỏ. Hãy kiểm tra ghế trẻ em trước khi đặt trẻ vào đó.**
- **Gắn ghế trẻ em vào các neo đúng cách. Khi sử dụng các neo ISOFIX, hãy chắc chắn rằng không có vật thể lạ xung quanh các neo.**

  Ngoài ra, không nên để dây đai an toàn kẹt ở sau ghế trẻ em. Hãy chắc chắn rằng ghế trẻ em đã được gắn chặt.

  Nếu không, điều này có thể gây ra tử vong hoặc thương tích nghiêm trọng cho trẻ em hoặc hành khách khác khi xe đột ngột phanh, chuyển hướng hoặc gặp tai nạn.
- **Không đặt ghế trẻ em chưa được cố định an toàn trong xe của bạn. Ghế trẻ em chưa được cố định an toàn có thể sẽ bị văng bên trong xe trong trường hợp dừng đột ngột, rẽ hoặc tai nạn; ghế có thể va vào và gây thương tích cho người ngồi trên xe cũng như gây thương tích nghiêm trọng hoặc tử vong cho trẻ nhỏ.**

⚠ THẬN TRỌNG

Khi bạn lắp đặt ghế trẻ em, hãy làm theo hướng dẫn do nhà sản xuất cung cấp. Sau khi lắp đặt ghế trẻ em, hãy kiểm tra để đảm bảo rằng ghế được giữ đúng vị trí một cách chắc chắn. Nếu ghế không được giữ chặt và an toàn, nguy cơ trẻ em bị chấn thương trong trường hợp tai nạn có thể sẽ tăng lên.

■ Nơi đặt ghế an toàn trẻ em

Dưới đây là các khuyến nghị của SUBARU về nơi đặt ghế an toàn cho trẻ em.

⚠ CẢNH BÁO

- **Một số loại ghế trẻ em có thể che đi bộ phận khóa của ghế bên cạnh. Nếu người ngồi ở ghế bên cạnh không thể thắt dây đai an toàn một cách chuẩn xác, người đó phải chuyển sang chỗ ngồi khác. Việc không thể thắt dây đai an toàn đúng cách sẽ dẫn đến nguy cơ bị thương nặng hoặc tử vong trong trường hợp xe phanh đột ngột hoặc va chạm.**
- **Nếu không thể lắp ghế trẻ em đúng cách do tiếp xúc với ghế người lái, hãy chuyển ghế trẻ em sang vị trí khác. Nếu không thể lắp đặt ghế trẻ em ở vị trí khác (trừ chỗ ngồi của người lái), hãy điều chỉnh ghế trước để ghế trẻ em không tiếp xúc với ghế người lái.**

– CÒN TIẾP –

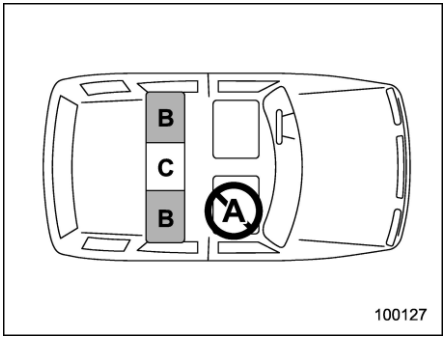

Mẫu xe tay lái thuận

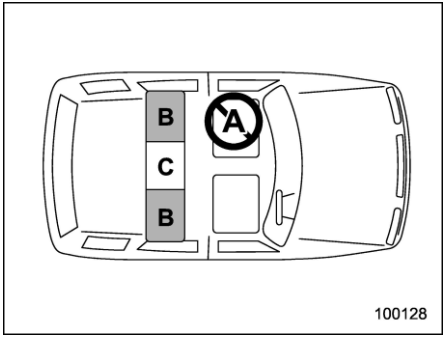

Mẫu xe tay lái nghịch

A: Ghế hành khách phía trước

Không lắp đặt ghế trẻ em (bao gồm cả ghế nâng) vì túi khí của ghế hành khách có thể gây ra nguy hiểm cho trẻ.

Đối với mẫu xe có đèn báo BẬT/TẮT túi khí của ghế hành khách phía trước:

Có thể lắp đặt ghế an toàn trẻ em (bao gồm cả ghế nâng) trên ghế trước khi không có phương án nào khác. Hãy nhớ làm theo hướng dẫn được nêu dưới đây. Tham khảo mục "Chỉ dành cho xe có đèn báo BẬT/TẮT túi khí của ghế hành khách phía trước - Khi lắp đặt ghế an toàn trẻ em vào ghế hành khách phía trước" ☞ Tr. 71.

Đối với mẫu xe không có đèn báo BẬT/TẮT túi khí của ghế hành khách phía trước:

Chỉ có thể lắp đặt ghế an toàn trẻ em (bao gồm cả ghế nâng), với điều kiện ghế trẻ em quay về phía trước, và chỉ lắp đặt khi không có phương án nào khác. Hãy chắc chắn làm theo hướng dẫn được nêu dưới đây. Tham khảo mục "Chỉ dành cho xe không có đèn báo BẬT/TẮT túi khí của ghế hành khách phía trước - Khi lắp đặt ghế an toàn trẻ em vào ghế hành khách phía trước" ☞Tr. 73.

B: Vị trí ghế sau cạnh cửa sổ

Vị trí được đề xuất cho tất cả các loại ghế trẻ em.

Ở vị trí này, các thiết bị sau đây được cung cấp để lắp đặt ghế trẻ em

- Dây đai an toàn có Khóa đai khẩn cấp (ELR)
- Dây đai an toàn có Khóa đai tự động/Khoá đai khẩn cấp (ALR/ELR) (nếu có) (mẫu xe tại thị trường Úc)
- Móc ISOFIX
- Điểm neo

Một số loại ghế trẻ em sẽ không thể được cố định chắc chắn do đệm ghế bị nhô ra.

Ở vị trí này, bạn chỉ nên sử dụng ghế trẻ em có đế vừa khít với các đường cong của đệm ghế và có thể được cố định một cách an toàn bằng cách sử dụng dây đai an toàn.

C: Vị trí ghế sau ở giữa

Dây đai an toàn ở vị trí này có ELR. Một số loại ghế trẻ em sẽ không thể được cố định chắc chắn do đệm ghế bị nhô ra.

Ở vị trí này, bạn chỉ nên sử dụng ghế trẻ em có đế vừa khít với đường cong của đệm ghế và có thể được cố định một cách chắc chắn bằng dây đai an toàn.

Nếu ghế trẻ em không được cố định chính xác tại chỗ, bạn nên lắp đặt ghế trẻ em ở ghế sau, vị trí bên cửa sổ.

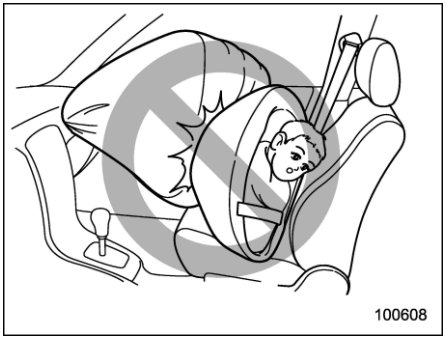

⚠ CẢNH BÁO

- **Đảm bảo TẤT CẢ các loại ghế an toàn trẻ em (kể cả ghế trẻ em hướng về phía trước) luôn được đặt ở ghế SAU. Túi khí an toàn kích hoạt khi xe đạt tốc độ và chịu tác động bởi lực đáng kể. Điều này có thể gây thương tích hoặc thậm chí làm trẻ em tử vong, đặc biệt đối với trẻ em từ 12 tuổi trở xuống hoặc cao 1,5 m (4 feet 11 inch) trở xuống trong trường hợp không dùng thiết bị an toàn hoặc dùng thiết bị an toàn không đúng cách. Bởi trẻ em nhẹ hơn và yếu hơn người lớn, nguy cơ bị thương từ việc túi khí bung ra là lớn hơn. Theo thống kê tai nạn, trẻ em an toàn hơn khi được giữ đúng cách ở vị trí ngồi phía sau so với các vị trí ngồi phía trước.**
- **KHÔNG LẮP ĐẶT GHẾ TRẺ EM Ở GHẾ TRƯỚC. LÀM NHƯ VẬY CÓ NGUY CƠ GÂY THƯƠNG TÍCH NGHIÊM TRỌNG HOẶC TỬ VONG CHO TRẺ VÌ ĐẦU CỦA TRẺ QUÁ GẦN VỚI HỆ THỐNG TÚI KHÍ.**
- **Không được lắp đặt ghế trẻ em ở ghế trước. Lực khi túi khí của ghế hành khách phía trước bung ra rất nhanh có thể gây ra tử vong hoặc chấn thương nghiêm trọng cho trẻ em trong trường hợp xảy ra tai nạn.**

▼ **Nhãn cảnh báo**

⚠ CẢNH BÁO

- **Nhãn cảnh báo được đặt ở cả hai bên của tấm che nắng ở ghế hành khách phía trước. Nhãn cảnh báo cho biết không được phép lắp đặt ghế trẻ em quay mặt về phía sau trên ghế hành khách phía trước.**
- **KHÔNG sử dụng ghế trẻ em hướng về phía sau trên ghế được bảo vệ bởi MỘT TÚI KHÍ ĐANG HOẠT ĐỘNG ở phía trước, vì trẻ có thể bị TỬ VONG hoặc gặp CHẤN THƯƠNG NGHIÊM TRỌNG.**



Nhãn cảnh báo

A) TÚI KHÍ

– CÒN TIẾP –

■ Chọn ghế trẻ em

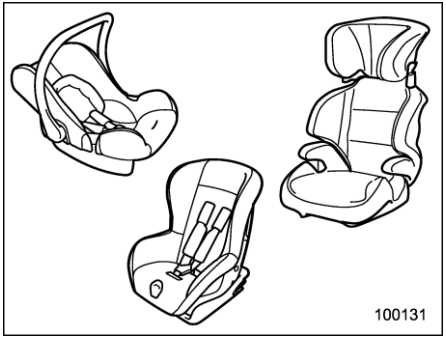

Chọn một ghế trẻ em phù hợp với kích thước và độ tuổi của trẻ để bảo vệ trẻ một cách thích hợp. Ngoài ra, điều quan trọng là ghế trẻ em phải đáp ứng các tiêu chuẩn an toàn áp dụng cho quốc gia của bạn.

Ở hầu hết các quốc gia tại châu Âu, các ghế trẻ em phải đáp ứng theo quy định số 44 hoặc số 129 của ECE. Có thể kiểm tra quy định này bằng cách tìm nhãn đã được kiểm duyệt trên ghế trẻ em hoặc bản tuyên bố tuân thủ của nhà sản xuất trên hộp và hệ thống.

Theo quy định số 44 của ECE, các ghế trẻ em được phân loại thành năm “nhóm trọng lượng” sau đây:

Nhóm 0: đối với trẻ có trọng lượng dưới 10 kg

Nhóm 0+: đối với trẻ có trọng lượng dưới 13 kg

Nhóm I: đối với trẻ có trọng lượng từ 9 đến 18 kg

Nhóm II: đối với trẻ có trọng lượng từ 15-25 kg

Nhóm III: đối với trẻ có trọng lượng từ 22-36 kg

Đối với các quốc gia tại châu Âu, hãy tham khảo bảng sau để biết thông tin về ghế trẻ em được khuyên dùng.

▼ Quy định về ghế an toàn trẻ em ECE R129

Ghế an toàn trẻ em phải đáp ứng các yêu cầu về chiều cao và cân nặng theo quy định trong ECE R129. Nhóm cân nặng và chiều cao phù hợp được nêu trong nhãn được phê duyệt theo ECE R129. Hãy chọn ghế an toàn phù hợp với trẻ em.

Các loại ghế an toàn trẻ em	Chiều cao hoặc độ tuổi phù hợp.*1
Ghế cho trẻ sơ sinh (hướng về phía sau)	Không có giới hạn về chiều cao hay độ tuổi.
Ghế cho trẻ nhỏ (hướng về phía sau)	Không có giới hạn về chiều cao hay độ tuổi.
Ghế cho trẻ nhỏ (hướng về phía trước)	Phù hợp với trẻ cao từ 76 cm trở lên và từ 15 tháng tuổi trở lên.
Ghế nâng (hướng về phía trước)	Phù hợp với trẻ cao từ 100 cm trở lên.

*1: Kiểm tra nhãn đã phê duyệt theo ECE R129 để chọn ghế trẻ em phù hợp.

– CÒN TIẾP –

▼ Ghế an toàn trẻ em

Ghế an toàn phù hợp cho từng vị trí ngồi

Số vị trí ngồi			1			2	3	4
Vị trí ngồi			Ghế hành khách phía trước			Hàng thứ hai, bên trái	Hàng thứ hai, ở giữa	Hàng thứ hai, bên phải
			Không có hệ thống phát hiện người ngồi trên xe	Có hệ thống phát hiện người ngồi trên bật				
				Túi khí BẬT	Túi khí TẮT			
Vị trí ngồi phù hợp với kiểu thắt chung			Chỉ có phía trước	Chỉ có phía trước	Áp dụng	Áp dụng	Áp dụng*1	Áp dụng
Vị trí ngồi i-Size (nếu áp dụng)			—	—	—	Áp dụng	—	Áp dụng
Vị trí ngồi phù hợp với đồ gá bên (L1/L2)			—	—	—	Không áp dụng	—	Không áp dụng
Đồ gá phía sau phù hợp lớn nhất (R1/R2X/R2/R3)			—	—	—	R3	—	R3
Đồ gá phía trước phù hợp lớn nhất (F2X/F2/F3)			—	—	—	F3	—	F3
Đồ nâng phù hợp lớn nhất (B2/B3)			—	—	—	B3	—	B3
Ghế an toàn trẻ em được khuyến nghị	Thắt	Ghế an toàn trẻ em SUBARU loại Baby Safe i-Size	Không áp dụng	Không áp dụng	Áp dụng	Áp dụng	Áp dụng	Áp dụng
		Ghế an toàn trẻ em SUBARU loại TRIFIX 2 i-Size	Áp dụng	Áp dụng	Áp dụng	Áp dụng	Áp dụng	Áp dụng
		Ghế an toàn trẻ em SUBARU loại Kidfix 2 R	Áp dụng	Áp dụng	Áp dụng	Áp dụng	Áp dụng	Áp dụng
	ISOFIX	Ghế an toàn trẻ em SUBARU loại Baby safe i-Size với Ghế an toàn trẻ em SUBARU loại Baby Safe i-Size có đế FLEX*2	—	—	—	Áp dụng	—	Áp dụng
		Ghế an toàn trẻ em SUBARU loại TRIFIX 2 i-Size	—	—	—	Áp dụng	—	Áp dụng
		Ghế an toàn trẻ em SUBARU loại Kidfix 2 R	—	—	—	Áp dụng	—	Áp dụng

*1: Không thể sử dụng ghế an toàn trẻ em với chân hỗ trợ ở vị trí ghế giữa phía sau do hình dạng sàn xe.
*2: Ghế an toàn trẻ em với một chân hỗ trợ i-Size.
—: Ghế không được đặt với các neo thấp hơn cho các ghế trẻ em.

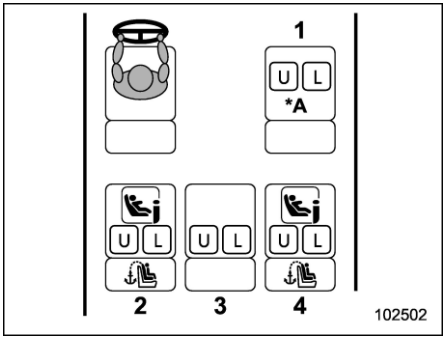

Mẫu xe tay lái thuận

*A: Điều chỉnh ghế hành khách phía trước
Lưng ghế: thẳng đứng
Độ cao đệm ghế: cao nhất
Điều chỉnh tiến và lùi: phía sau xa nhất

1) Ghế hành khách phía trước
2) Hàng thứ hai, bên trái
3) Hàng thứ hai, ở giữa
4) Hàng thứ hai, bên phải

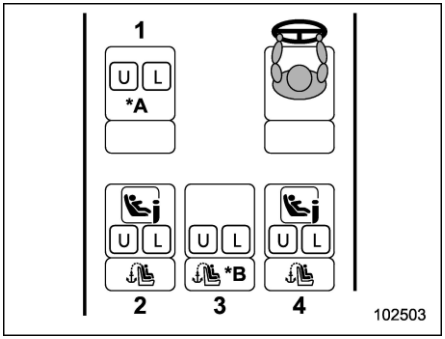

Mẫu xe tay lái nghịch

*A: Điều chỉnh ghế hành khách phía trước
Lưng ghế: thẳng đứng
Độ cao đệm ghế: cao nhất
Điều chỉnh tiến và lùi: phía sau xa nhất

*B: Điểm neo: đối với ghế giữa (các mẫu xe tại thị trường Úc)

1) Ghế hành khách phía trước
2) Hàng thứ hai, bên trái
3) Hàng thứ hai, ở giữa
4) Hàng thứ hai, bên phải

Biểu tượng	Mô tả
	Không phù hợp với ghế trẻ em
	Phù hợp với các ghế trẻ em chung.
	Để biết thêm chi tiết về ghế trẻ em được phép lắp đặt trên xe SUBARU Outback, hãy tham khảo danh sách mẫu xe được có thể sử dụng ghế an toàn trẻ em hoặc website của nhà sản xuất ghế trẻ em.
	Phù hợp với ghế an toàn trẻ em i-Size hoặc ISOFIX.
	Phù hợp với ghế an toàn trẻ em ISOFIX.
	Điểm neo được trang bị.

– CÒN TIẾP –

Ghế an toàn trẻ em phù hợp với từng nhóm cân nặng

Nhóm cân nặng		Ghế an toàn trẻ em
0	tối đa 10 kg	Ghế an toàn trẻ em SUBARU loại Baby Safe i-Size
0+	tối đa 13 kg	
I	9 đến 18 kg	Ghế an toàn trẻ em SUBARU loại TRIFIX 2 i-Size
II	15 đến 25 kg	Ghế an toàn trẻ em SUBARU loại Kidfix 2 R
III	22 đến 36 kg	

Ghế an toàn trẻ em phù hợp với từng nhóm cân nặng (có neo cứng ISOFIX)

Nhóm cân nặng		Loại cỡ	Đồ gá	Ghế an toàn trẻ em*
nôi trẻ em		F	ISO/L1	—
		G	ISO/L2	—
0	tối đa 10 kg	E	ISO/R1	—
0+	tối đa 13 kg	E	ISO/R1	Ghế an toàn trẻ em phù hợp với tiêu chuẩn ECE R129. Tham khảo Bảng ghế an toàn trẻ em loại i-Size được khuyến nghị ở trang 66.
		D	ISO/R2	
		C	ISO/R3	
I	9 đến 18 kg	D	ISO/R2	—
		C	ISO/R3	—
		B	ISO/F2	—
		B1	ISO/F2X	Ghế an toàn trẻ em SUBARU loại TRIFIX 2 i-Size
		A	ISO/F3	—
II	15 đến 25 kg			Ghế an toàn trẻ em SUBARU loại Kidfix 2 R
III	22 đến 36 kg			

*: Để biết thêm về ghế an toàn trẻ em SUBARU được khuyến nghị, bạn nên liên hệ với đại lý SUBARU. Để biết thêm về các loại ghế an toàn trẻ em khác, hãy tham khảo danh sách mẫu xe có thể sử dụng ghế an toàn trẻ em hoặc website của nhà sản xuất ghế trẻ em.
—: Ghế an toàn trẻ em SUBARU không khả dụng.

– CÒN TIẾP –

Ghế an toàn trẻ em phù hợp với tiêu chuẩn ECE R12

Các loại ghế an toàn trẻ em	Chiều cao hoặc độ tuổi phù hợp* 1	Ghế an toàn trẻ em*2
Ghế cho trẻ sơ sinh (hướng về phía sau)	Không có giới hạn về chiều cao hay độ tuổi.	Ghế an toàn trẻ em SUBARU loại Baby safe i-Size với Ghế an toàn trẻ em SUBARU loại Baby Safe i-Size có đế FLEX
Ghế cho trẻ nhỏ (hướng về phía sau)	Không có giới hạn về chiều cao hay độ tuổi.	—
Ghế cho trẻ nhỏ (hướng về phía trước)	Phù hợp với trẻ cao từ 76 cm trở lên và từ 15 tháng tuổi trở lên.*3	—
Ghế nâng (hướng về phía trước)	Phù hợp với trẻ cao từ 100 cm trở lên.	—

*1: Kiểm tra nhãn đã phê duyệt theo ECE R129 để chọn ghế trẻ em phù hợp.
*2: Để biết thêm về ghế an toàn trẻ em SUBARU được khuyến nghị, bạn nên liên hệ với đại lý SUBARU. Để biết thêm về các loại ghế an toàn trẻ em khác, hãy tham khảo danh sách mẫu xe có thể sử dụng ghế an toàn trẻ em hoặc website của nhà sản xuất ghế trẻ em.
*3: Một số ghế an toàn trẻ em phù hợp tương đương với ghế an toàn trẻ em hướng ra phía trước cho trẻ cao từ 71 cm trở lên.
—: Ghế an toàn trẻ em SUBARU không khả dụng.

■ Chỉ dành cho xe có đèn báo BẬT/TẮT túi khí trước ở ghế hành khách phía trước – Khi lắp đặt ghế an toàn trẻ em vào ghế hành khách phía trước

⚠ CẢNH BÁO

- **Không lắp ghế trẻ em khi đèn báo BẬT túi khí trước của ghế hành khách phía trước đang sáng. Nếu không, rủi ro trẻ gặp chấn thương sẽ tăng lên trong trường hợp túi khí bung ra, ngay cả khi đang sử dụng ghế an toàn trẻ em.**
- **Khi lắp đặt ghế trẻ em, hãy làm theo hướng dẫn của nhà sản xuất đi kèm theo xe. Sau khi lắp đặt ghế trẻ em, hãy kiểm tra để đảm bảo rằng ghế được lắp một cách chắc chắn. Nếu không được giữ chặt và an toàn, mối nguy hiểm sẽ tăng lên trong trường hợp có tai nạn.**
- **Không được đặt tấm tựa đầu đã được tháo ra vào chỗ ngồi của hành khách để tránh việc tấm tựa đầu bị văng ra xung quanh khi xe dừng hoặc rẽ đột ngột.**
- **Khi đèn cảnh báo hệ thống túi khí và đèn báo TẮT túi khí trước của ghế hành khách phía trước sáng, hệ thống phát hiện người ngồi trên xe có thể gặp trục trặc. Trong trường hợp này, hãy lắp ghế trẻ em vào hàng ghế sau.**
- **Khi lắp đặt ghế an toàn trẻ em hướng về phía sau vào ghế hành khách phía trước, hãy kiểm tra và đảm bảo đèn báo TẮT túi khí trước của ghế hành khách phía trước đã sáng lên khi trẻ được đặt vào ghế.**
- **Khi đèn báo BẬT túi khí trước của ghế hành khách phía trước sáng lên khi đang lái xe, hãy đỗ xe ở địa điểm an toàn gần nhất và lắp đặt ghế an toàn trẻ em vào hàng ghế sau.**
- **Sau khi lắp đặt ghế an toàn trẻ em chắc chắn vào ghế hành khách phía trước, hãy kiểm tra trạng thái BẬT/TẮT của đèn báo túi khí trước của ghế hành khách phía trước.**

⚠ THẬN TRỌNG

Để đảm bảo an toàn, luôn lắp đặt ghế an toàn trẻ em vào hàng ghế sau. Trong trường hợp không thể tránh khỏi, có thể lắp đặt vào ghế hành khách phía trước, tùy thuộc vào trạng thái BẬT/TẮT của đèn báo túi khí trước của ghế hành khách phía trước. Để biết thêm chi tiết, tham khảo mục "Khi lắp đặt ghế an toàn trẻ em vào ghế hành khách phía trước" ☞ Tr.72.

LƯU Ý

Hướng dẫn nêu trong nhãn cảnh báo đối với TÚI KHÍ sẽ không được áp dụng khi tất cả các điều kiện bắt buộc quy định trong Hướng dẫn sử dụng xe được thỏa mãn.

– CÒN TIẾP –

▼ Khi lắp đặt ghế an toàn trẻ em vào ghế hành khách phía trước

Khi lắp đặt ghế an toàn trẻ em vào ghế hành khách phía trước, hãy thực hiện quy trình sau.

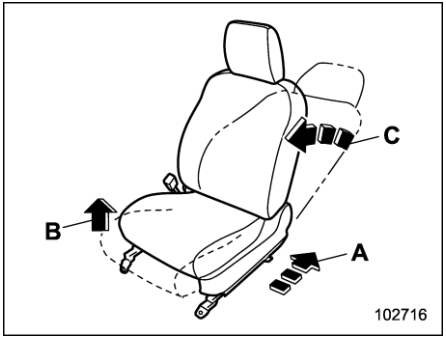

A) Vị trí ngồi: Phía sau xa nhất
B) Độ cao đệm ghế: Cao nhất
C) Lưng ghế: Thẳng đứng

1. Điều chỉnh ghế hành khách phía trước như hình minh họa.
2. Lắp đặt ghế an toàn trẻ em vào ghế hành khách phía trước. Tham khảo mục "Lắp đặt ghế an toàn trẻ em với dây đai an toàn" ☞Tr. 74.
3. Đặt và cố định trẻ em (hoặc trẻ sơ sinh) vào ghế an toàn trẻ em.
4. Đảm bảo trạng thái BẬT/TẮT của đèn báo túi khí trước của ghế hành khách phía trước đáp ứng yêu cầu đối với ghế an toàn trẻ em.

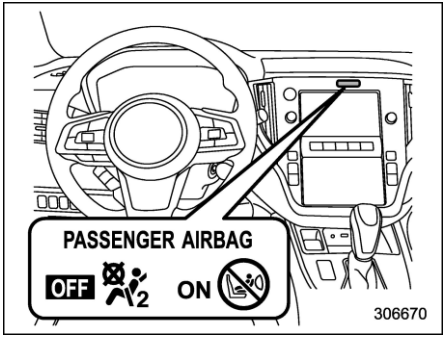

Mẫu xe trang bị màn hình kép 7,0 inch

ON : Đèn báo BẬT túi khí trước của ghế hành khách phía trước

OFF : Đèn báo TẮT túi khí trước của ghế hành khách phía trước

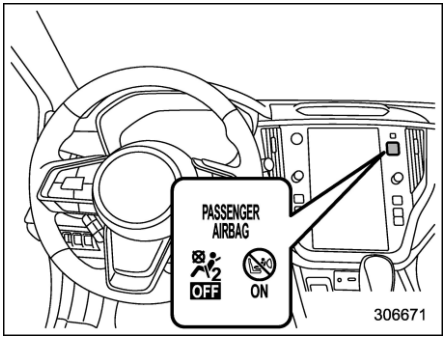

Mẫu xe trang bị màn hình 11,6 inch

: Đèn báo BẬT túi khí trước của ghế hành khách phía trước

: Đèn báo TẮT túi khí trước của ghế hành khách phía trước

- **Trạng thái đèn báo và ghế an toàn trẻ em có thể áp dụng**

	OFF đang sáng	ON đang sáng
Hướng về phía trước	Áp dụng	Áp dụng
Hướng về phía sau	Áp dụng	Không áp dụng

Khi đèn báo TẮT túi khí trước của ghế hành khách phía trước sáng lên:

Cả ghế an toàn trẻ em hướng về phía trước và phía sau đều có thể lắp đặt.

Khi đèn báo BẬT túi khí trước của ghế hành khách phía trước sáng lên:

Chỉ có thể lắp đặt ghế an toàn trẻ em hướng về phía trước. Không thể lắp đặt ghế an toàn trẻ em hướng về phía sau. Để biết thêm thông tin chi tiết, tham khảo mục "Hệ thống túi khí" ☞Tr. 97.

LƯU Ý

Tùy thuộc vào loại và/hoặc hình dáng của ghế an toàn trẻ em, cùng cân nặng của trẻ, trạng thái BẬT của đèn báo túi khí trước của ghế hành khách phía trước có thể không thỏa mãn yêu cầu đối với ghế an toàn trẻ em. Trong trường hợp này, lắp đặt ghế trẻ em vào hàng ghế phía sau. Để biết thêm về đèn báo BẬT túi khí trước của ghế hành khách phía trước, tham khảo mục "Hệ thống phát hiện người ngồi trên xe" ☞Tr. 97.

5. Kiểm tra và đảm bảo ghế an toàn trẻ em không tiếp xúc với tấm tựa đầu. Nếu ghế trẻ em tiếp xúc với tấm tựa đầu, hãy nâng tấm tựa đầu lên vị trí mở rộng. Nếu ghế trẻ em vẫn tiếp xúc, hãy gỡ bỏ phần tựa đầu. Để biết thêm chi tiết, tham khảo mục "Điều chỉnh tấm tựa đầu" ☞Tr. 38.

▼ **Quy trình lắp đặt**

Để biết thêm về quy trình lắp đặt, tham khảo mục "Lắp đặt ghế an toàn trẻ em với dây đai an toàn" ☞Tr.74.

■ Chỉ dành cho xe không có đèn báo BẬT/TẮT túi khí trước ở ghế hành khách phía trước – Khi lắp đặt ghế an toàn trẻ em vào ghế hành khách phía trước

⚠ CẢNH BÁO

- **Không lắp đặt ghế an toàn trẻ em. Nếu không, rủi ro trẻ gặp chấn thương sẽ tăng lên trong trường hợp túi khí bung ra, ngay cả khi đang sử dụng ghế an toàn trẻ em.**
- **Khi lắp đặt ghế trẻ em, hãy làm theo hướng dẫn của nhà sản xuất cung cấp kèm theo xe. Sau khi lắp đặt ghế trẻ em, hãy kiểm tra để đảm bảo rằng ghế được giữ ở đúng vị trí một cách an toàn. Nếu không, trẻ sẽ rất dễ bị thương trong trường hợp xảy ra tai nạn.**
- **Không đặt tấm tựa đầu đã được tháo ra vào chỗ ngồi của hành khách để tránh việc đệm tựa đầu bị văng xung quanh khi xe dừng hoặc rẽ đột ngột.**
- **Khi đèn cảnh báo của hệ thống túi khí sáng lên, lắp đặt ghế an toàn trẻ em vào hàng ghế phía sau.**

⚠ THẬN TRỌNG

Để đảm bảo an toàn, luôn lắp đặt ghế an toàn trẻ em vào hàng ghế sau. Trong trường hợp không thể tránh khỏi, chỉ nên lắp đặt ghế an toàn trẻ em hướng về phía trước vào ghế hành khách phía trước. Để biết thêm chi tiết, tham khảo mục "Khi lắp đặt ghế an toàn trẻ em vào ghế hành khách phía trước" ☞Tr. 73.

▼ **Khi lắp đặt ghế an toàn trẻ em vào ghế hành khách phía trước**

Khi lắp đặt ghế an toàn trẻ em vào ghế hành khách phía trước, hãy thực hiện quy trình sau.

– CÒN TIẾP –

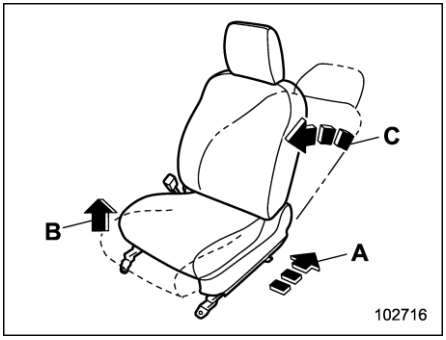

A) Vị trí ngồi: Phía sau xa nhất
B) Độ cao đệm ghế: Cao nhất
C) Lưng ghế: Thẳng đứng

1. Điều chỉnh ghế hành khách phía trước như hình minh họa.
2. Lắp đặt ghế an toàn trẻ em vào ghế hành khách phía trước. Tham khảo mục "Lắp đặt ghế an toàn trẻ em với dây đai an toàn" ☞Tr. 74.
3. Đặt và cố định trẻ em (hoặc trẻ sơ sinh) vào ghế an toàn trẻ em.
4. Kiểm tra và đảm bảo ghế an toàn trẻ em không tiếp xúc với tấm tựa đầu. Nếu ghế trẻ em tiếp xúc với tấm tựa đầu, hãy nâng tấm tựa đầu lên vị trí mở rộng. Nếu ghế trẻ em vẫn tiếp xúc, hãy gỡ bỏ phần tựa đầu. Để biết thêm chi tiết, tham khảo mục "Điều chỉnh tấm tựa đầu" ☞Tr. 38.

▼ Quy trình lắp đặt

Để biết thêm về quy trình lắp đặt, tham khảo mục "Lắp đặt ghế an toàn trẻ em với dây đai an toàn" ☞Tr.74.

■ Lắp đặt ghế an toàn trẻ em với dây đai an toàn

▼ Chuẩn bị lắp đặt ghế an toàn trẻ em

Đầu tiên, kiểm tra xem bộ Khoá đai tự động (ALR) đã được trang bị cho dây đai an toàn chưa theo quy trình sau.

1. Kéo dây đai an toàn ra hoàn toàn.
2. Nhả dây đai an toàn ra một chút và cố kéo dây đai ra lần nữa.
3. Nếu dây đai an toàn bị khóa ở vị trí đó và không thể mở rộng, điều đó cho thấy ALR được trang bị cho dây đai an toàn.

Khi dây đai an toàn được rút lại hoàn toàn, chế độ ALR bị huỷ bỏ và chế độ Khóa đai khẩn cấp (ELR) được khôi phục.

LƯU Ý

- **Để biết thêm chi tiết về ELR, tham khảo mục "Khóa đai khẩn cấp (ELR)" ☞Tr. 49.**
- **Để biết thêm chi tiết về ALR, tham khảo mục "Khóa đai tự động/Khóa đai khẩn cấp (ALR/ELR)" ☞Tr. 49.**

▼ Lắp đặt ghế an toàn trẻ em hướng về phía sau

⚠ CẢNH BÁO

KHÔNG LẮP ĐẶT GHẾ TRẺ EM Ở GHẾ TRƯỚC. LÀM NHƯ VẬY CÓ NGUY CƠ GÂY RA THƯƠNG TÍCH NGHIÊM TRỌNG HOẶC TỬ VONG CHO TRẺ VÌ PHẦN ĐẦU CỦA TRẺ QUÁ GẦN VỚI HỆ THỐNG TÚI KHÍ.

LƯU Ý

Đối với mẫu xe có ALR:

- **Nếu các hướng dẫn do nhà sản xuất cung cấp cùng với ghế trẻ em khuyến nghị việc sử dụng chế độ ALR, hãy sử dụng ghế độ ALR.**

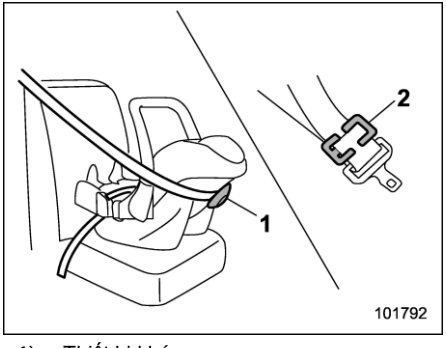

1) Thiết bị khóa
2) Khóa clip (khóa kẹp)

• Nếu các hướng dẫn do nhà sản xuất cung cấp cùng với ghế trẻ em khuyến nghị việc sử dụng thiết bị khóa hoặc khóa clip, hãy sử dụng thiết bị khóa hoặc khóa clip để cố định ghế trẻ em.

Thông qua các bước sau, ghế trẻ em được gắn chặt với dây đai an toàn được đặt ở chế độ ELR.

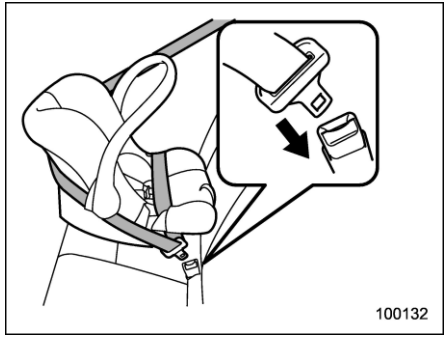

1. Đặt ghế trẻ em ở vị trí ngồi phía sau.
2. Vòng dây đai thắt lưng và vai qua hoặc xung quanh ghế trẻ em theo hướng dẫn của nhà sản xuất.
3. Đưa chốt vào khóa cho đến khi bạn nghe thấy tiếng click.

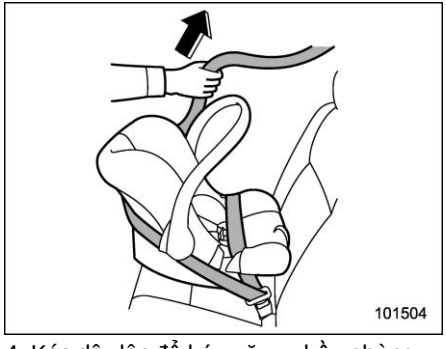

4. Kéo dây lên để kéo căng phần chùng của dây đai thắt lưng.

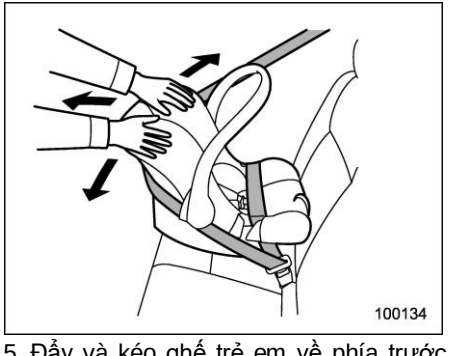

5. Đẩy và kéo ghế trẻ em về phía trước và từ bên này sang bên kia để kiểm tra xem ghế đã được cố định chắc chắn chưa.
6. Để tháo ghế trẻ em, nhấn nút nhả trên khóa dây đai an toàn.

– CÒN TIẾP –

▼ Lắp đặt ghế an toàn trẻ em hướng về phía trước

Nếu ALR không được trang bị cho dây đai an toàn, tham khảo mục "Mẫu xe không có ALR" ☞Tr. 76.

Nếu ALR được trang bị cho dây đai an toàn, tham khảo mục "Mẫu xe có ALR" ☞Tr. 77.

▽ Mẫu xe không có ALR

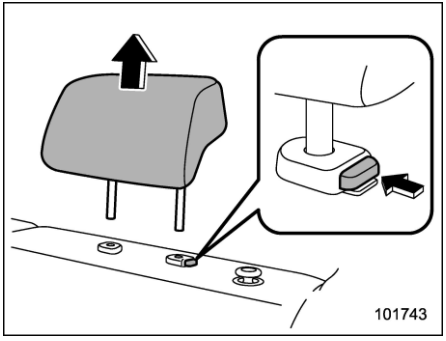

1. Tháo tấm tựa đầu của vị trí ngồi phía sau nơi lắp đặt ghế trẻ em.
2. Để tấm tựa đầu vừa tháo ra vào khu vực chở hàng.

⚠ THẬN TRỌNG

Không được để tấm tựa đầu ở chỗ ngồi của hành khách để tránh việc tấm tựa đầu bị văng ra xung quanh khi xe dừng hoặc rẽ đột ngột.

3. Điều chỉnh ghế ngồi về vị trí thẳng đứng.
4. Đặt ghế an toàn trẻ em trên ghế hành khách.

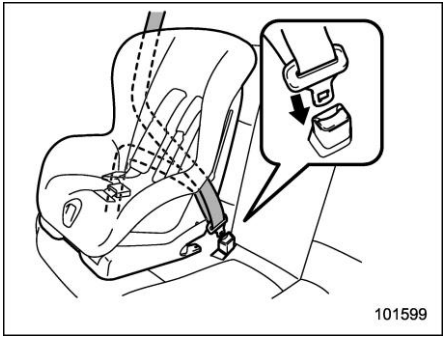

5. Vòng dây đai thắt lưng và vai qua hoặc xung quanh ghế trẻ em theo hướng dẫn của nhà sản xuất.
6. Đưa chốt vào khóa cho đến khi bạn nghe thấy tiếng click.

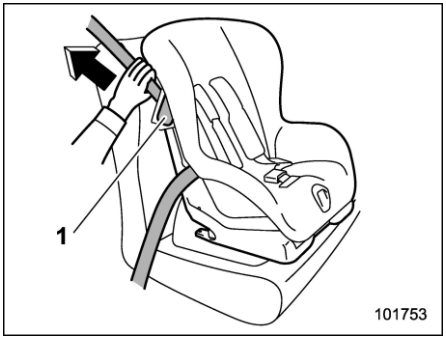

1) Cần gạt khóa

7. Thả cần gạt khoá ghế trẻ em và vòng dây đai vai qua cần gạt khoá.
8. Kéo dây lên để căng phần chùng của dây đai thắt lưng. Lúc này, để cố định chắc chắn ghế trẻ em, hãy dùng trọng lượng của bạn để đẩy ghế xuống đệm ngồi khi bạn thắt chặt dây đai an toàn.

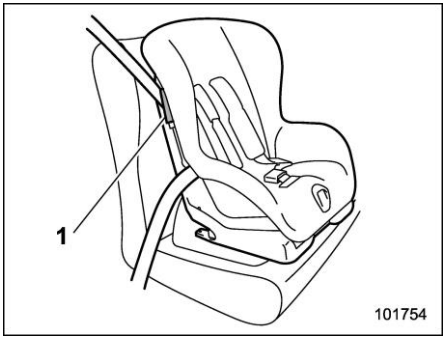

1) Cần gạt khóa

9. Khóa cần gạt khóa của ghế trẻ em để cố định dây đai vai.

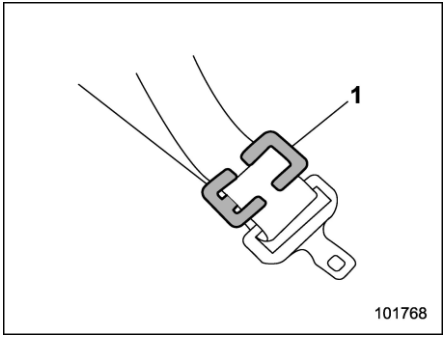

1) Khóa clip (khóa kẹp)

10. Nếu ghế an toàn trẻ em không được trang bị khóa (tính năng khóa của dây đai an toàn), hãy cố định ghế an toàn trẻ em bằng khóa clip.

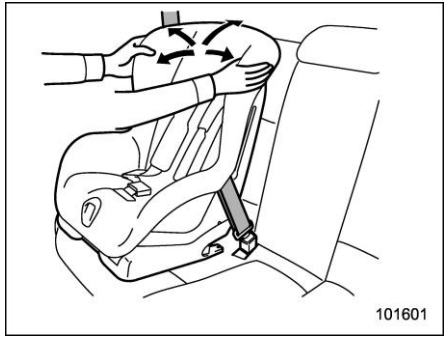

11. Trước khi cho trẻ ngồi vào ghế trẻ em, hãy thử di chuyển ghế ra trước, sau, phải, trái để kiểm tra xem ghế đã được cố định chắc chắn chưa. Đôi khi, có thể cố định ghế an toàn cho trẻ em chắc chắn hơn bằng cách ấn xuống đệm ngồi và sau đó thắt chặt dây đai an toàn.

▽ **Mẫu xe có ALR**

LƯU Ý

Nếu hướng dẫn sử dụng cung cấp kèm theo ghế an toàn trẻ em không khuyến nghị việc sử dụng chế độ ALR, hãy sử dụng cần gạt khóa hoặc khóa clip thay cho chế độ ALR. Trong trường hợp này, tham khảo mục trước về "Mẫu xe không có ALR" ☞Tr. 76.

Thông qua các bước sau, ghế trẻ em được cố định chặt bằng cách thay đổi dây đai an toàn từ chế độ ELR sang chế độ ALR.

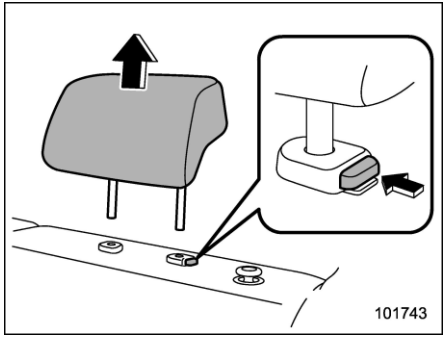

1. Tháo tấm tựa đầu của vị trí ngồi phía sau nơi lắp đặt ghế trẻ em.
2. Để tấm tựa đầu vừa tháo ra vào khu vực chở hàng.

⚠ THẬN TRỌNG

Không được đặt tấm tựa đầu đã được tháo ra vào chỗ ngồi của hành khách để tránh việc tấm tựa đầu bị văng ra xung quanh khi xe

– CÒN TIẾP –

dừng hoặc rẽ đột ngột.

3. Điều chỉnh ghế ngồi về vị trí thẳng đứng.
4. Đặt ghế an toàn trẻ em trên ghế hành khách.

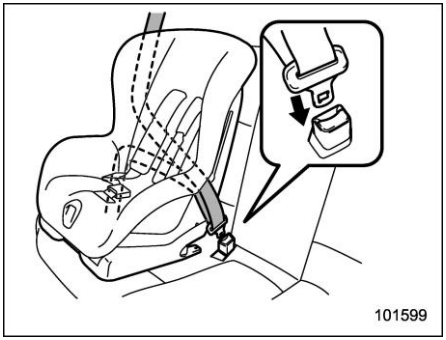

5. Vòng dây đai thắt lưng và vai qua hoặc xung quanh ghế trẻ em theo hướng dẫn của nhà sản xuất.
6. Đưa chốt vào khóa cho đến khi bạn nghe thấy tiếng click.

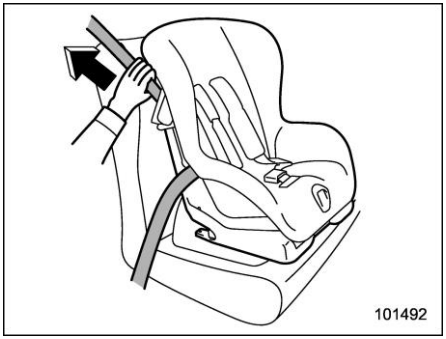

7. Kéo dây lên để căng phần chùng của dây đai thắt lưng.
8. Kéo dây đai an toàn ra hoàn toàn từ bộ rút để thay đổi bộ rút từ chức năng Khoá đai khẩn cấp (ELR) sang chế độ Khóa đai tự động (ALR). Sau đó, để dây đai tự cuốn lại vào bộ rút. Khi dây đai đang thu lại, tiếng click sẽ phát ra, cho biết bộ rút đang hoạt động với chức năng ALR.

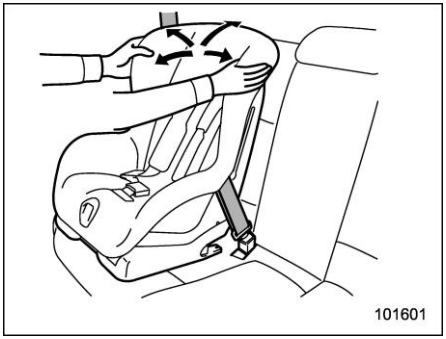

9. Trước khi cho trẻ ngồi vào ghế trẻ em, hãy thử di chuyển ghế ra trước, sau, phải, trái để kiểm tra xem ghế đã được cố định chắc chắn chưa. Đôi khi, có thể cố định ghế an toàn cho trẻ em chắc chắn hơn bằng cách ấn xuống đệm ngồi và sau đó thắt chặt dây đai an toàn.
10. Kéo ở phần dây đai vai để xác nhận rằng không thể kéo ra dây đai ra được (ALR hoạt động chuẩn xác).

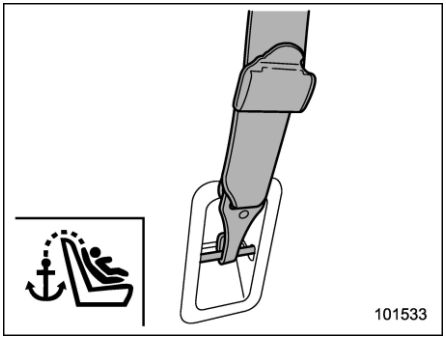

11. Nếu ghế trẻ em cần một điểm neo, hãy móc vào chỗ móc dây của điểm neo và thắt chặt dây neo. Để biết thêm hướng dẫn, tham khảo mục "Điểm neo" ☞Tr. 84.

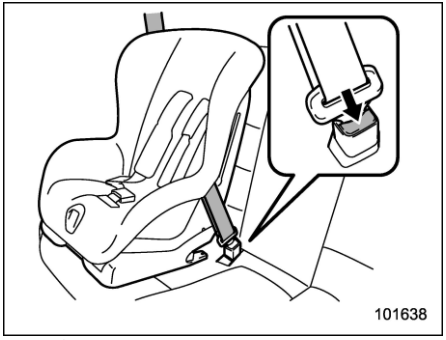

12. Để tháo ghế an toàn trẻ em, nhấn nút nhả trên khóa dây đai an toàn và để dây đai rút lại hoàn toàn. Dây đai sẽ trở về chế độ ELR.

LƯU Ý

Khi không dùng đến ghế trẻ em, hãy tháo ra và khôi phục chế độ ELR của bộ rút. Khôi phục chế độ ELR bằng cách để cho dây đai an toàn rút lại hoàn toàn.

■ Lắp đặt ghế nâng hoặc đệm nâng



Ghế nâng

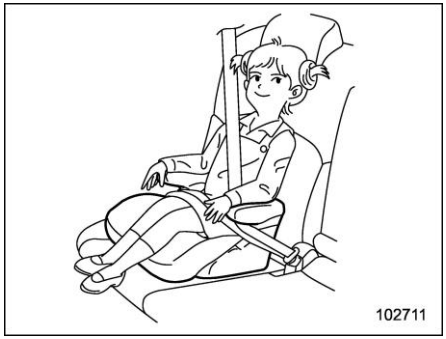

Đệm nâng

1. Điều chỉnh tấm tựa đầu như sau.

Đối với ghế nâng:

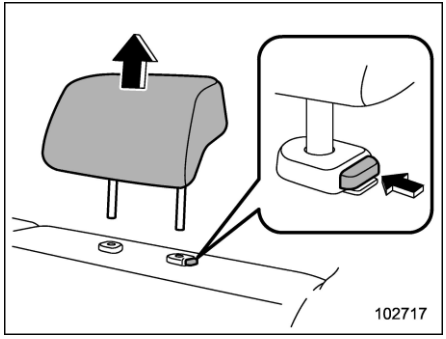

(1) Tháo tấm tựa đầu của vị trí ngồi phía sau nơi lắp đặt ghế trẻ em.

– CÒN TIẾP –

(2) Để tấm tựa đầu vừa tháo ra vào khu vực chở hàng.

⚠ THẬN TRỌNG

Không được đặt tấm tựa đầu đã được tháo ra vào chỗ ngồi của hành khách để tránh việc tấm tựa đầu bị văng ra xung quanh khi xe dừng hoặc rẽ đột ngột.

Đối với đệm nâng:

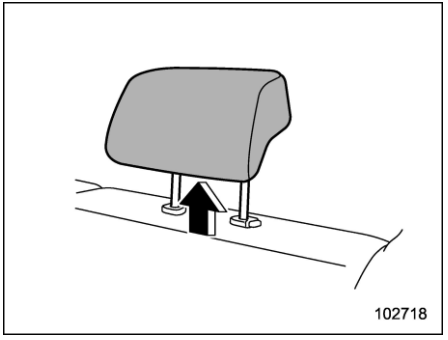

(1) Nâng tấm tựa đầu lên vị trí mở rộng. Không được tháo tấm tựa đầu.

2. Điều chỉnh ghế ngồi về vị trí thẳng đứng.

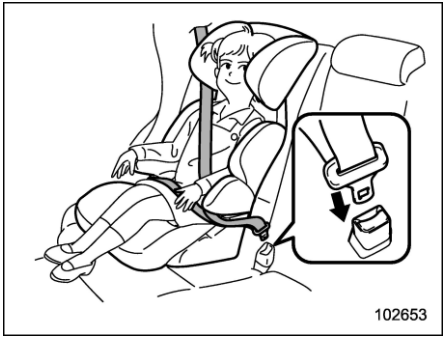

3. Đặt ghế/đệm nâng ở vị trí ghế sau và cho trẻ ngồi lên. Trẻ nên được ngồi thoải mái trên ghế/đệm nâng.

4. Vòng dây đai thắt lưng và vai qua hoặc xung quanh ghế/đệm nâng và trẻ em theo hướng dẫn được cung cấp bởi nhà sản xuất ghế. Đối với ghế/đệm nâng có thiết bị dẫn hướng dây đai, luồn dây đai qua thiết bị dẫn hướng.

5. Đưa chốt vào khóa cho đến khi bạn nghe thấy tiếng click. Cẩn thận để dây đai an toàn không bị xoắn.

Đảm bảo dây đai vai được đặt ở giữa vai của trẻ và dây đai thắt lưng được đặt ở vị trí thấp nhất có thể ở trên hông của trẻ.

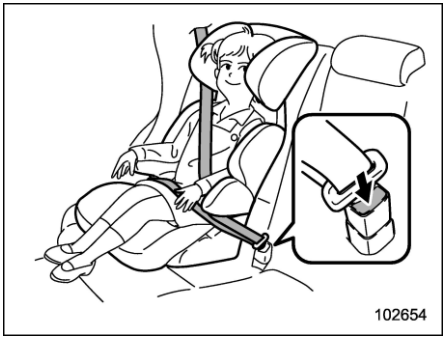

6. Để tháo gỡ ghế/đệm nâng, nhấn nút nhả trên khóa dây đai an toàn và để dây đai rút lại.

⚠ CẢNH BÁO

- **Không sử dụng dây đai bị xoắn hoặc bị ngược. Trong trường hợp tai nạn, điều này có thể làm tăng nguy cơ hoặc mức độ nghiêm trọng của thương tích cho trẻ.**
- **Không đặt dây đai vai dưới cánh tay của trẻ hoặc phía sau lưng của trẻ. Nếu tai nạn xảy ra, điều này có thể làm tăng nguy cơ hoặc mức độ nghiêm trọng của thương tích cho trẻ.**

Dây an toàn phải vừa khít để có thể giữ người ngồi một cách chắc chắn. Thắt lưng lỏng sẽ không hiệu quả trong việc ngăn ngừa hoặc giảm chấn thương.

- **Đặt dây đai thắt lưng càng thấp càng tốt trên hông của trẻ. Nếu dây đai thắt lưng ở vị trí cao, sẽ có nguy cơ trẻ trượt xuống khỏi dây đai thắt lưng hoặc dây trượt lên trên bụng, cả hai trường hợp đều có thể dẫn đến chấn thương nghiêm trọng hoặc tử vong.**
- **Đảm bảo dây đai vai vòng qua giữa vai của trẻ. Đặt dây đai vai qua cổ có thể dẫn đến chấn thương cổ khi phanh đột ngột hoặc va chạm.**

■ Lắp đặt ghế trẻ em bằng các thanh neo ISOFIX

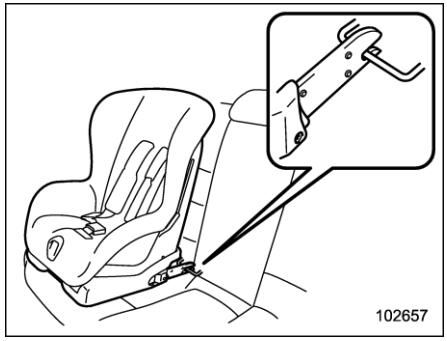

Xe của bạn được trang bị các thanh neo ISOFIX cho phép lắp đặt ghế trẻ em ISOFIX đã được kiểm duyệt ở ghế sau mà không cần sử dụng dây đai an toàn.

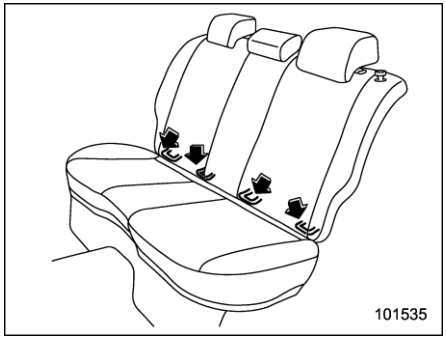

Các thanh neo ISOFIX chỉ cho phép bạn lắp đặt một ghế trẻ em trên các vị trí ghế bên cửa sổ ở ghế sau. Mỗi vị trí chỗ ngồi bên cửa sổ được trang bị hai thanh neo.

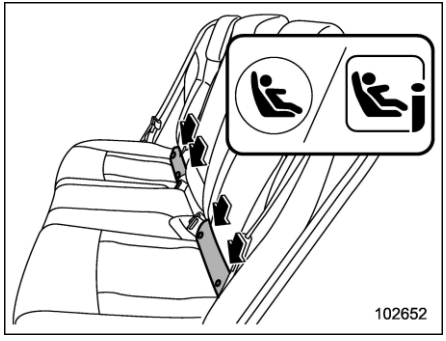

Bạn sẽ thấy ký hiệu “ “ hoặc “ “ ở

– CÒN TIẾP –

các vị trí trên đệm ghế theo hướng chỉ của mũi tên. Những ký hiệu này chỉ vị trí các thanh neo ISOFIX.

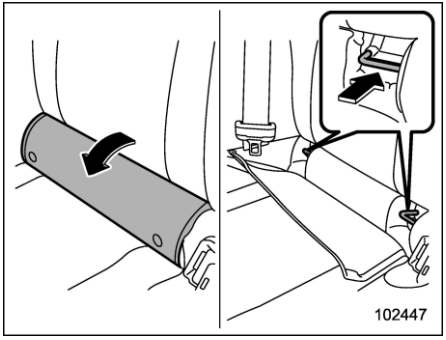

1. Mở nắp.

Tháo nắp ra và định vị (các) thanh neo thấp hơn.

Nếu khó lắp đặt ghế trẻ em vì nắp neo trở về vị trí ban đầu, nhấn nắp neo vào đệm ghế cho đến khi nắp neo phẳng ra.

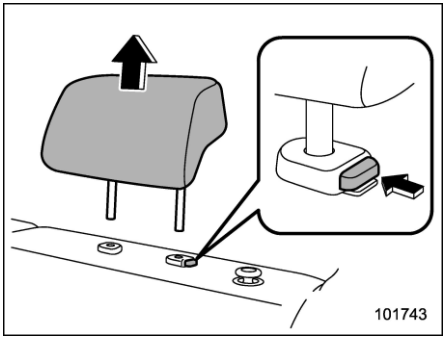

2. Tháo tấm tựa đầu của vị trí ngồi phía sau nơi lắp đặt ghế trẻ em.

3. Để tấm tựa đầu vừa tháo ra vào khu vực hàng hóa.

⚠ THẬN TRỌNG

Không được đặt tấm tựa đầu đã được tháo ra vào chỗ ngồi của hành khách để tránh việc tấm tựa đầu bị văng trong xe khi xe dừng hoặc rẽ đột ngột

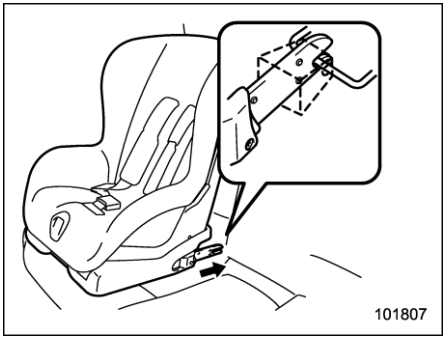

4. Điều chỉnh ghế ngồi về vị trí thẳng đứng.

5. Khi làm theo các hướng dẫn của nhà sản xuất ghế trẻ em, hãy nối các đầu nối của ghế trẻ em với các thanh neo. Khi các đầu nối được gắn chặt, đảm bảo rằng các dây đai an toàn liền kề không bị kẹt.

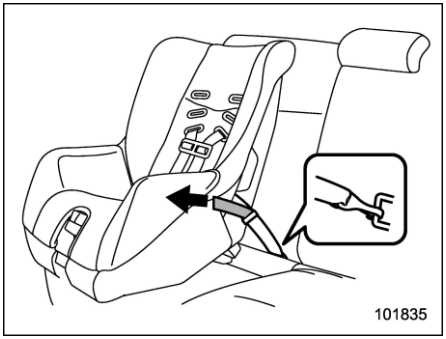

6. Nếu ghế an toàn trẻ em thuộc loại có thể gắn linh hoạt (sử dụng dây buộc), hãy đẩy ghế trẻ em xuống đệm ghế và kéo cả dây buộc ở hai bên lên để cố định ghế bằng cách kéo căng phần bị lỏng của dây đai.
7. Móc phần móc của dây neo vào điểm neo phía sau ghế sau và siết chặt chỗ neo.
Để biết thêm hướng dẫn, tham khảo mục "Điểm neo" ☞Tr. 84.

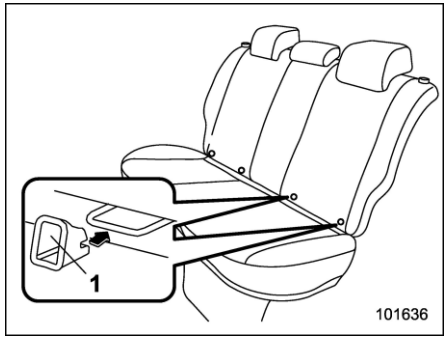

1) Dụng cụ hỗ trợ chèn

LƯU Ý

Nếu ghế an toàn trẻ em có kèm theo dụng cụ hỗ trợ chèn, hãy kẹp chúng vào hai thanh neo ISOFIX (hoặc đặt chúng vào giữa lưng ghế và đệm ghế tại điểm siết hai thanh neo ISOFIX) trước khi gắn ghế trẻ em.
Đặt hai đầu nối ngay trước hai dụng cụ hỗ trợ chèn. Sau đó chèn hai đầu nối vào các dụng cụ hỗ trợ chèn để kết nối các đầu nối với các thanh neo.
Các dụng cụ hỗ trợ chèn giúp dễ dàng lắp ghế trẻ em với thanh neo ISOFIX và tránh làm hỏng ghế.

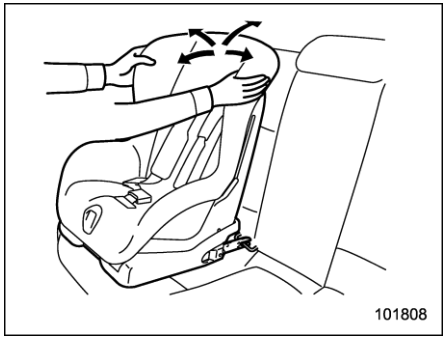

8. Trước khi cho trẻ ngồi vào ghế trẻ em, hãy thử di chuyển ghế ra trước, sau, phải, trái để kiểm tra xem ghế đã được cố định chắc chắn chưa.
9. Nếu ghế trẻ em cần một điểm neo, hãy móc vào chỗ móc dây của điểm neo và thắt chặt dây neo. Để biết thêm hướng dẫn, tham khảo mục "Điểm neo" ☞tr. 84.

Để biết thêm thông tin, tham khảo hướng dẫn sử dụng do nhà sản xuất ghế an toàn trẻ em cung cấp.

⚠ THẬN TRỌNG

Khi bạn lắp đặt ghế trẻ em, hãy làm theo hướng dẫn do nhà sản xuất cung cấp. Sau khi lắp đặt ghế an toàn trẻ em, hãy kiểm tra để đảm

– CÒN TIẾP –

bảo ghế được cố định chắc chắn tại chỗ. Nếu ghế không được giữ chặt và chắc chắn, nguy cơ trẻ em bị chấn thương khi tai nạn xảy ra có thể tăng lên.

LƯU Ý

Trước khi lắp đặt ghế trẻ em, yêu cầu nhà sản xuất ghế xác nhận rằng ghế đã được kiểm duyệt để dùng cho xe của bạn.

■ Điểm neo

Xe của bạn được trang bị hai hoặc ba điểm neo để ghế trẻ em có dây neo có thể được lắp đặt ở ghế sau. Khi lắp đặt ghế trẻ em bằng dây neo, hãy tiến hành như sau, đồng thời tuân thủ các hướng dẫn của nhà sản xuất ghế trẻ em.

Vì dây neo có thể gia tăng sự ổn định bằng cách tăng cường thêm sự kết nối giữa ghế trẻ em và xe, bạn nên sử dụng dây neo bất cứ khi nào cần thiết hoặc có thể.

▼ Vị trí neo

Neo được lắp đặt như trong hình minh họa sau đây.

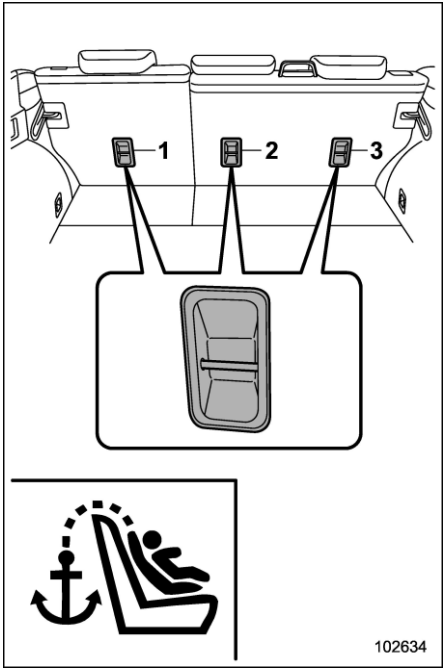

1) Đối với ghế bên trái
2) Đối với ghế giữa (các mẫu xe tại thị trường Úc)
3) Đối với ghế bên phải

▼ Móc dây neo

⚠ THẬN TRỌNG

- **Tháo tấm tựa đầu ra khi lắp đặt ghế trẻ em. Nếu không, dây buộc phía trên có thể không được buộc chặt.**
- **Để tấm tựa đầu vừa được tháo ra vào khu vực chở hàng. Không đặt tấm tựa đầu vừa được tháo ra ở chỗ ngồi hành khách để tránh việc tấm tựa đầu bị văng ra trong xe khi xe dừng hoặc rẽ đột ngột.**

1. Tháo tấm tựa đầu của vị trí ngồi phía sau nơi lắp đặt ghế trẻ em. Để biết thêm chi tiết, tham khảo mục "Điều chỉnh tấm tựa đầu" ☞Tr. 45.
2. Điều chỉnh ghế ngồi về vị trí thẳng đứng.

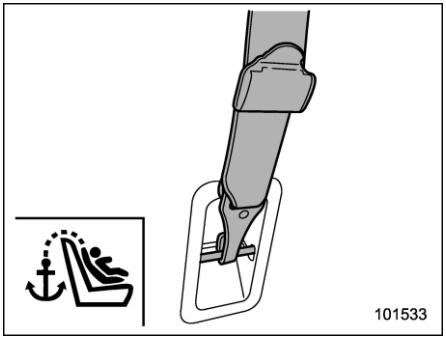

3. Gắn móc neo vào chỗ neo phía trên thích hợp.
4. Thắt chặt dây neo một cách an toàn.

Bạn nên liên hệ với đại lý SUBARU nếu có bất kỳ câu hỏi nào liên quan đến việc lắp đặt ghế trẻ em.

1-8. Hệ thống túi khí (Hệ thống an toàn bổ sung)

Phần này được đặt tiêu đề là Hệ thống an toàn bổ sung vì cung cấp thông tin về hệ thống túi khí bổ trợ cho dây đai an toàn của xe.

Xe của bạn được trang bị hệ thống an toàn bổ sung bao gồm những túi khí sau.

- **Túi khí phía trước** cho người lái và hành khách ngồi phía trước
- **Túi khí hông** cho hành khách và hành khách ngồi phía trước
- **Túi khí rèm** cho người lái, hành khách ngồi phía trước và hành khách ngồi sau cạnh cửa sổ
- **Túi khí đầu gối** cho người lái
- **Túi khí đệm ghế** cho hành khách ngồi phía trước

Những túi khí này được thiết kế chỉ để bổ sung cho chức năng bảo vệ chính của dây đai an toàn.

Hệ thống này cũng kiểm soát bộ cơ cấu căng dây phía trước. Để biết thêm hướng dẫn và lưu ý liên quan đến bộ cơ cấu căng dây, tham khảo mục "Cơ cấu căng dây" ☞Tr. 55.

■ Lưu ý chung khi sử dụng Hệ thống túi khí

⚠ CẢNH BÁO

- **Để được bảo vệ tốt nhất trong trường hợp xảy ra tai nạn, tài xế và tất cả người trên xe phải luôn thắt dây đai an toàn khi ở trong xe. Hệ thống túi khí chỉ được thiết kế để bổ sung cho chức năng bảo vệ chính của dây đai an toàn. Người ngồi trên xe vẫn cần thắt dây đai an toàn. Kết hợp với việc thắt dây đai an toàn, điều đó sẽ mang lại sự bảo vệ tốt nhất trong trường hợp xảy ra tai nạn nghiêm trọng.**

  Việc không thắt dây đai an toàn sẽ làm tăng nguy cơ chấn thương nghiêm trọng hoặc tử vong trong một vụ tai nạn ngay cả khi xe có hệ thống túi khí.

  Để biết thêm hướng dẫn và lưu ý liên quan đến hệ thống dây đai an toàn, tham khảo mục "Dây đai an toàn" ☞Tr. 47.
- **Túi khí hông và túi khí rèm chỉ được thiết kế để bổ sung cho chức năng bảo vệ chính của dây đai an toàn. Người ngồi trên xe vẫn cần thắt dây đai an toàn.**

– CÒN TIẾP –

Việc đeo dây an toàn rất quan trọng để tránh chấn thương có thể xảy ra khi người trên xe không ngồi đúng tư thế thẳng đứng.

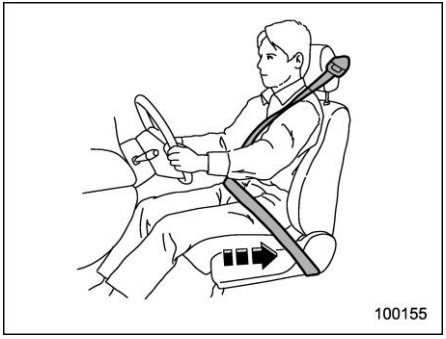

⚠ CẢNH BÁO

Các túi khí sẽ kích hoạt với khi xe đạt tốc độ và chịu tác động bởi lực đáng kể. Những người ngồi ở vị trí không phù hợp khi túi khí bung ra có thể bị thương rất nghiêm trọng. Do túi khí cần đủ không gian để bung ra, người lái xe phải luôn ngồi thẳng và ngả người ra khỏi ghế càng xa vô lăng càng tốt nhưng vẫn phải hoàn toàn kiểm soát xe, đồng thời người ngồi phía trước nên dịch chuyển ghế về sau với khoảng cách xa nhất có thể, ngồi thẳng và ngả lưng vào ghế.



⚠ CẢNH BÁO

- **Không ngồi hoặc dựa gần cửa trước. Túi khí hông được cất ở cả hai ghế ngồi phía trước cạnh cửa và chúng bảo vệ người ngồi trên xe bằng cách bung ra rất nhanh trong trường hợp xảy ra va chạm bên hông xe. Tuy nhiên, lực bung ra của túi khí hông có thể làm bị thương người ngồi quá gần túi khí.**
- **Vì xe của bạn có trang bị túi khí rèm, không được ngồi hoặc dựa gần cửa trước hoặc sau ở hai bên. Không đưa bất kỳ bộ phận cơ thể nào ra ngoài cửa sổ. Các túi khí rèm ở cả hai bên của khoang hành khách được cất ở trên trần (giữa trụ trước và một điểm trên ghế sau) và bảo vệ người ngồi bằng cách bung ra rất nhanh trong trường hợp xảy ra va chạm bên hông xe.**

  Đối với các mẫu xe dành cho thị trường Nga, trong một vụ lật xe, túi khí rèm ở cả hai bên của xe sẽ bung ra giữa người ngồi và cửa sổ bên để phụ trợ cho dây đai an toàn bằng cách giảm tác động đến đầu của người ngồi trong xe.
- **Không ngồi hoặc dựa một cách không cần thiết gần hệ thống túi khí. Do hệ thống túi khí bung ra với tốc độ và lực bảo vệ khá lớn khi va chạm tốc độ cao, lực của túi khí có thể làm người ngồi quá gần hệ thống túi khí bị thương.**

  Việc đeo dây an toàn rất quan trọng để tránh chấn thương có thể xảy ra khi người trên xe không ngồi đúng tư thế thẳng đứng.

Ngay cả khi ngồi đúng tư thế, vẫn có khả năng người ngồi trên xe bị thương nhẹ như trầy xước và bầm tím ở mặt hoặc cánh tay do lực bung của hệ thống túi khí.

- Đối với mẫu xe dành cho thị trường Nga, túi khí rèm cũng bung ra trong trường hợp xe bị lật. Lực bung có thể gây thương tích nếu đầu bạn quá gần túi khí.



⚠ CẢNH BÁO

- Không đặt tay lên cửa trước trên viền bên trong của xe. Tay có thể bị thương trong trường hợp hệ thống túi khí bung ra.
- Không đặt bất kỳ vật nào trên hoặc gần nắp hệ thống túi khí hoặc giữa bạn và hệ thống túi khí. Nếu hệ thống túi khí đầu gối bung ra, những vật thể đó có thể cản túi khí hoạt động chuẩn xác và có thể văng ra trong xe, dẫn đến thương tích.

⚠ THẬN TRỌNG

- Khi hệ thống túi khí bung ra, một lượng khói sẽ phun ra. Lượng khói này có thể gây khó thở cho những người có tiền sử hen suyễn hoặc các vấn đề về hô hấp khác. Nếu bạn hoặc hành khách trên xe có vấn đề về hô hấp, sau khi túi khí bung ra, hãy nhanh chóng tìm nơi thoáng khí để thở.
- Túi khí bung ra sẽ đi kèm với khí nóng. Người ngồi trên xe có thể bị bỏng nếu tiếp xúc trực tiếp với khí nóng.

LƯU Ý

- Khi bán xe, bạn nên giải thích với người mua rằng xe được trang bị túi khí bằng cách thông báo cho người mua về phần tương ứng trong Hướng dẫn sử dụng này.
- Nếu hệ thống túi khí bung ra, nguồn cung cấp nhiên liệu sẽ bị cắt để giảm nguy cơ hỏa hoạn do rò rỉ nhiên liệu. Để biết chi tiết về việc khởi động lại động cơ, tham khảo mục "Nếu xe gặp tai nạn" ☞Tr. 460.

■ Lưu ý chung khi sử dụng hệ thống túi khí đối với phụ kiện và đồ vật khác

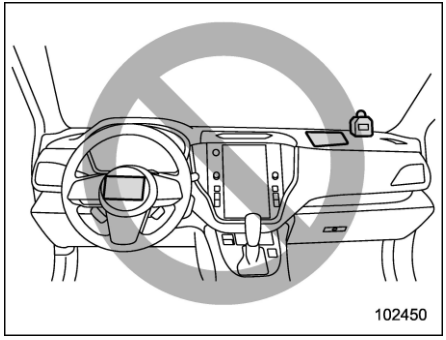

– CÒN TIẾP –

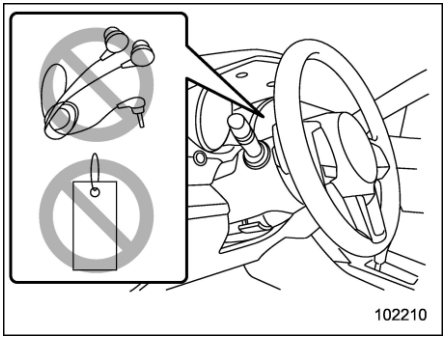

⚠ CẢNH BÁO

- **Không đặt bất kỳ vật nào (kể cả dây đai hoặc dây) lên đệm vô lăng, nắp cột hoặc bảng điều khiển.**
  - **Những vật thể này có thể vướng vào vô lăng, ngăn hệ thống túi khí phía trước,... hoạt động chuẩn xác.**
  - **Nếu hệ thống túi khí phía trước bung ra, những vật thể này có thể văng ra trong xe, dẫn đến thương tích.**
- **Không đặt bất kỳ vật thể nào dưới bảng táp-lô bên người lái. Nếu túi khí đầu gối bung ra, những vật thể đó có thể cản túi khí hoạt động chuẩn xác và có thể văng ra trong xe, dẫn đến thương tích.**

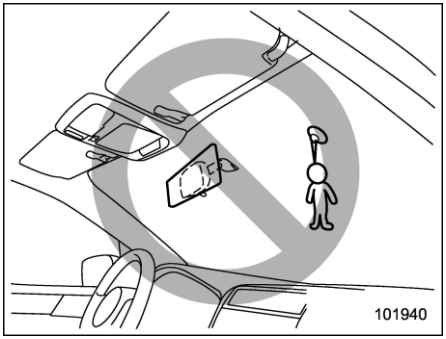

⚠ CẢNH BÁO

Không gắn phụ kiện vào kính chắn gió hoặc thay gương chiếu hậu trong xe bằng gương bản rộng. Nếu túi khí bung ra, những vật đó có thể bị văng đi và gây thương tích nghiêm trọng cho người ngồi trên xe.

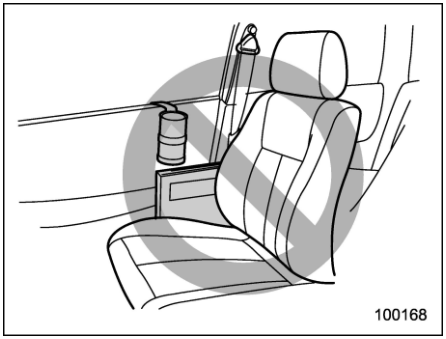

⚠ CẢNH BÁO

- **Không gắn phụ kiện vào viền cửa hoặc gần túi khí hông và không đặt các vật thể gần túi khí hông. Trong trường hợp túi khí hông bung ra, các vật đó có thể văng về phía người ngồi trên xe một cách nguy hiểm và gây thương tích cho họ.**
- **Không gắn micro không cầm tay hoặc bất kỳ phụ kiện nào khác vào trụ trước, trụ trung tâm, trụ sau, kính chắn gió, cửa sổ bên, tay vịn hoặc bất kỳ bề mặt khoang hành khách nào khác gần túi khí rèm. Micro không cầm tay hoặc các phụ kiện khác**

ở vị trí đó có thể bị túi khí rèm đẩy văng trong xe với lực rất lớn hoặc có thể cản trở việc túi khí rèm hoạt động một cách chuẩn xác. Cả hai trường hợp đều có thể dẫn tới chấn thương nghiêm trọng.

- **Không treo, đặt móc treo áo hoặc các vật cứng, nhọn gần cửa sổ bên. Khi túi khí rèm bung ra, những đồ vật đó, nếu có, sẽ bị văng trong khoang hành khách và gây thương tích nghiêm trọng. Các vật đó cũng có thể gây cản trở túi khí rèm vận hành chuẩn xác.**

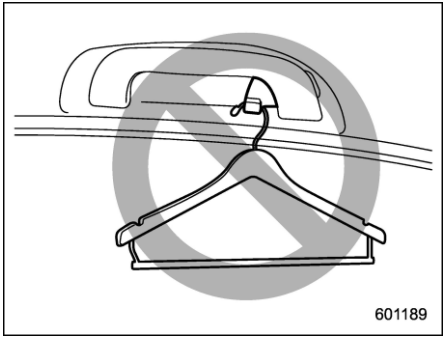

⚠ CẢNH BÁO

Không treo mắc quần áo hoặc các đồ vật cứng hoặc nhọn lên móc áo. Nếu các đồ vật đó được treo trên móc áo khi túi khí rèm bung ra, chúng có thể gây thương tích nghiêm trọng do bung khỏi móc áo khoác và văng trong xe hoặc cản trở hoạt động của túi khí rèm.

Trước khi treo quần áo lên móc áo, hãy chắc chắn rằng không có vật sắc nhọn trong túi quần/áo. Hãy treo trực tiếp quần áo lên móc áo mà không cần dùng tới mắc quần áo.

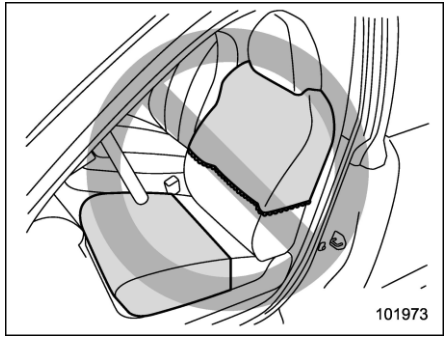

⚠ CẢNH BÁO

- **Không đặt bất kỳ loại quần áo hoặc đồ vật nào khác trên ghế trước và không gắn nhãn hoặc nhãn dán lên bề mặt ghế trước trên hoặc gần túi khí hông. Chúng có thể ngăn cản túi khí hông hoạt động chuẩn xác, giảm khả năng bảo vệ cho người ngồi ghế trước.**
- **Không dán bọc ghế trừ khi đó là bọc ghế chính hãng SUBARU được thiết kế riêng để sử dụng với hệ thống túi khí. Ngay cả khi sử dụng bọc ghế SUBARU chính hãng, hệ thống túi khí hông có thể không hoạt động chuẩn xác nếu bọc ghế không được đặt đúng cách.**

– CÒN TIẾP –

■ Lưu ý chung về sử dụng Hệ thống túi khí và an toàn trẻ em



⚠ CẢNH BÁO

Luôn đặt trẻ em ở ghế SAU trong ghế an toàn trẻ sơ sinh hoặc trẻ em phù hợp với lứa tuổi, chiều cao và cân nặng của trẻ. Các túi khí sẽ kích hoạt khi xe đạt tốc độ và bị tác động bởi lực đáng kể và thậm chí khiến trẻ em tử vong, đặc biệt là nếu trẻ không được giữ hoặc giữ không đúng cách. Bởi vì trẻ em nhẹ hơn và yếu hơn người lớn, nguy cơ bị thương từ việc bung túi khí là lớn hơn.

Đảm bảo TẤT CẢ các loại ghế an toàn trẻ em (kể cả ghế trẻ em hướng về phía trước) luôn được đặt ở ghế SAU.

Theo số liệu thống kê về tai nạn, trẻ em an toàn hơn khi được giữ đúng cách ở các vị trí ngồi phía sau so với các vị trí ngồi phía trước.

Để tham khảo hướng dẫn và lưu ý liên quan đến hệ thống bảo vệ ở mục "Ghế an toàn trẻ em" ☞Tr. 59.

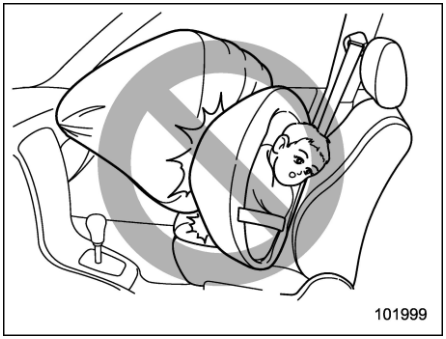

⚠ CẢNH BÁO

KHÔNG LẮP ĐẶT GHẾ TRẺ EM Ở GHẾ TRƯỚC. LÀM NHƯ VẬY CÓ NGUY CƠ GÂY RA THƯƠNG TÍCH NGHIÊM TRỌNG HOẶC TỬ VONG CHO TRẺ VÌ PHẦN ĐẦU CỦA TRẺ QUÁ GẦN VỚI HỆ THỐNG TÚI KHÍ.

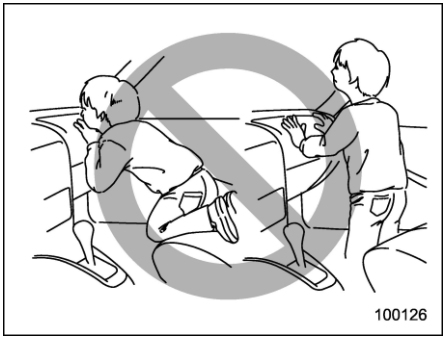

⚠ CẢNH BÁO

Không cho phép trẻ đứng lên hoặc quỳ trên ghế hành khách phía trước. Hệ thống túi khí bung ra khi chịu tác động bởi lực đáng kể và có thể làm trẻ em bị thương hoặc thậm chí tử vong.

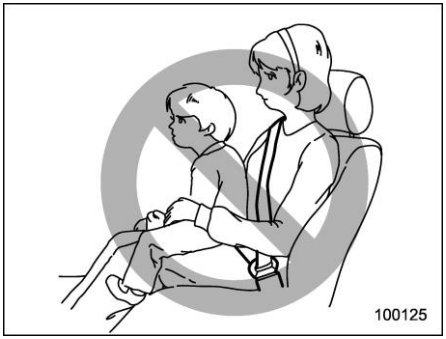

⚠ CẢNH BÁO

Không giữ trẻ trên đùi hoặc trong vòng tay. Hệ thống túi khí bung ra khi chịu tác động bởi lực đáng kể và có thể làm trẻ em bị thương hoặc thậm chí tử vong.



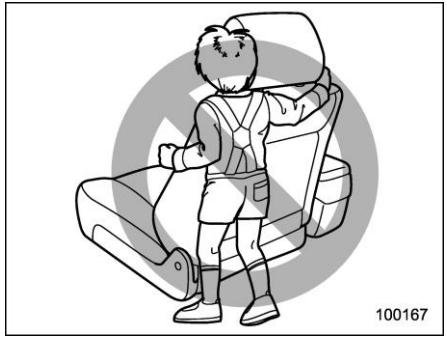

⚠ CẢNH BÁO

- **Không bao giờ cho phép trẻ làm những điều sau.**
  – Quỳ trên ghế hành khách đối diện với cửa sổ bên
  – Vòng tay quanh lưng ghế trước
  – Đưa đầu, tay hoặc các bộ phận khác của cơ thể ra khỏi cửa sổ

  Trong trường hợp xảy ra tai nạn, lực của túi khí hông và/hoặc túi khí rèm bung ra có thể gây thương tích nghiêm trọng cho trẻ vì đầu, cánh tay hoặc các bộ phận khác của cơ thể quá gần với túi khí hông và/hoặc túi khí rèm.
- **Vì xe của bạn cũng được trang bị túi khí ở ghế hành khách phía trước, trẻ em từ 12 tuổi trở xuống hoặc cao 1,5m (4 feet 11 inch) trở xuống nên được đặt ở ghế sau và luôn luôn phải được giữ đúng cách.**

– CÒN TIẾP –

■ Các bộ phận

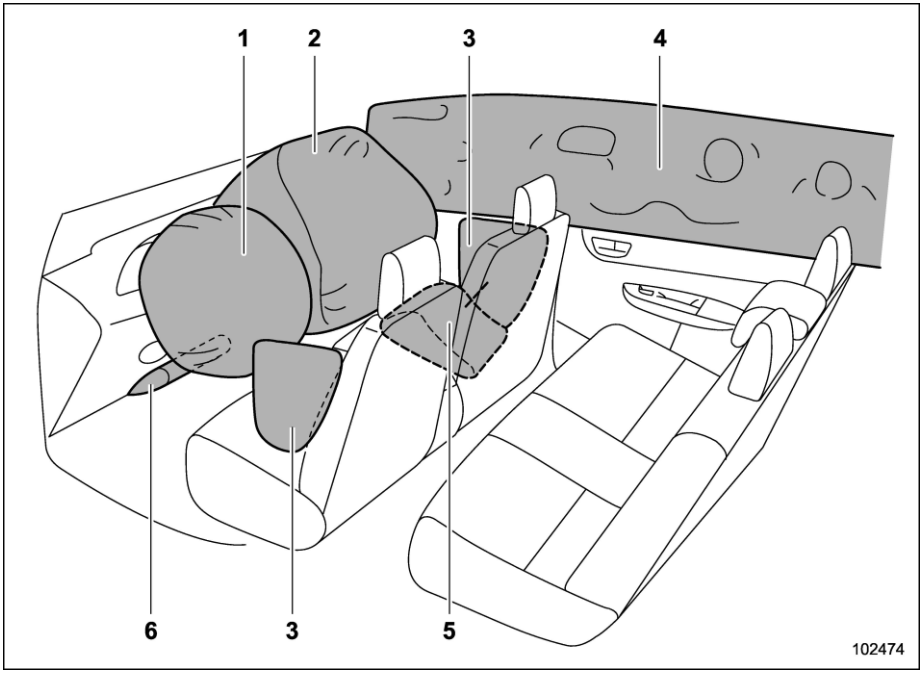

1) Túi khí trước của ghế người lái
2) Túi khí trước của ghế hành khách phía trước
3) Túi khí hông
4) Túi khí rèm
5) Túi khí đệm ghế
6) Túi khí đầu gối

Túi khí được cất ở các vị trí sau đây.

Túi khí trước của ghế người lái: ở phần trung tâm của vô lăng
Có ký hiệu “SRS AIRBAG” trên đệm của túi khí.

Túi khí trước của ghế hành khách phía trước:
gần trên đầu bảng điều khiển
Có ký hiệu “SRS AIRBAG” ở trên bảng điều khiển.

Túi khí hông: ở phía cửa của mỗi ghế ngồi phía trước
Có ký hiệu “SRS AIRBAG” ở trên nắp trang trí ở phía cửa của mỗi đệm ghế trước.

Túi khí rèm: ở mỗi bên trần (giữa trụ trước và một điểm trên ghế sau)
Có ký hiệu “SRS AIRBAG” ở trên đỉnh của mỗi trụ cột trung tâm.

Túi khí đệm ghế: ở đệm ghế hành khách phía trước
Có nhãn “SRS AIRBAG” ở phần bên bệ tỳ tay của đệm ghế trước.

Túi khí đầu gối: dưới cột vô lăng
Có ký hiệu “SRS AIRBAG” ở cửa của túi khí.

– CÒN TIẾP –

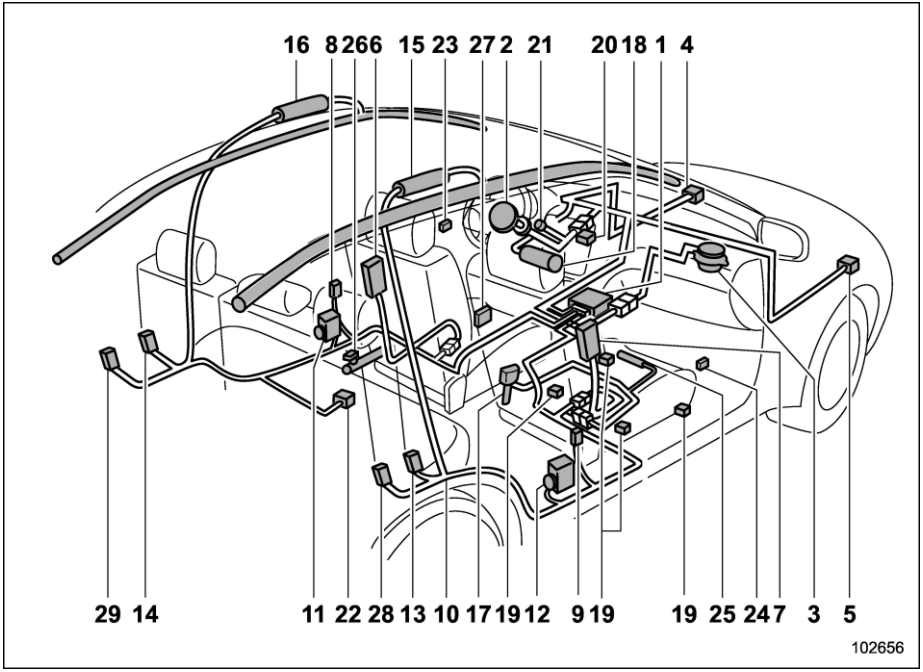

Mẫu xe tay lái thuận

1) Mô-đun điều khiển túi khí (bao gồm cảm biến va chạm [có trên tất cả các mẫu xe] và cảm biến lật xe [mẫu xe tại thị trường Nga])
2) Mô-đun túi khí phía trước (phía người lái)
3) Mô-đun túi khí phía trước (phía hành khách)
4) Cảm biến va chạm phía trước (bên trái)
5) Cảm biến va chạm phía trước (bên phải)
6) Mô-đun túi khí hông (phía người lái)
7) Mô-đun túi khí hông (phía hành khách)
8) Cảm biến va chạm phía bên (cột trung tâm bên trái)
9) Cảm biến va chạm phía bên (cột trung tâm bên trái)
10) Hệ thống dây túi khí
11) Bộ cơ cấu căng dây đai an toàn và bộ giới hạn lực thích ứng (phía ghế người lái) (nếu có)
12) Bộ cơ cấu căng dây đai an toàn và bộ giới hạn lực thích ứng (phía ghế hành khách) (nếu có)
13) Cảm biến va chạm phía bên (khoang sau bên phải)
14) Cảm biến va chạm phía bên (khoang sau bên trái)
15) Mô-đun túi khí rèm (bên phải)
16) Mô-đun túi khí rèm (bên trái)
17) Công tắc khóa dây đai an toàn (phía ghế hành khách phía trước)
18) Mô-đun túi khí đầu gối (phía ghế người lái)
19) Cảm biến hệ thống phát hiện người ngồi của ghế hành khách phía trước (nếu có)
20) Đèn báo BẬT và TẮT túi khí trước của ghế hành khách phía trước
21) Đèn cảnh báo hệ thống túi khí

22) Cảm biến va chạm phía bên (dưới ghế sau ở giữa)
23) Cảm biến va chạm bên trái (cửa trước)
24) Cảm biến va chạm bên phải (cửa trước)
25) Mô-đun túi khí đệm ghế (phía ghế hành khách phía trước)
26) Bộ cơ cấu căng dây thắt lưng (phía ghế người lái)
27) Cảm biến vị trí ngồi của người lái (nếu có)
28) Bộ cơ cấu căng dây đai an toàn phía sau (phía ghế hành khách phía trước)
29) Bộ cơ cấu căng dây đai an toàn phía sau (phía ghế người lái)

– CÒN TIẾP –

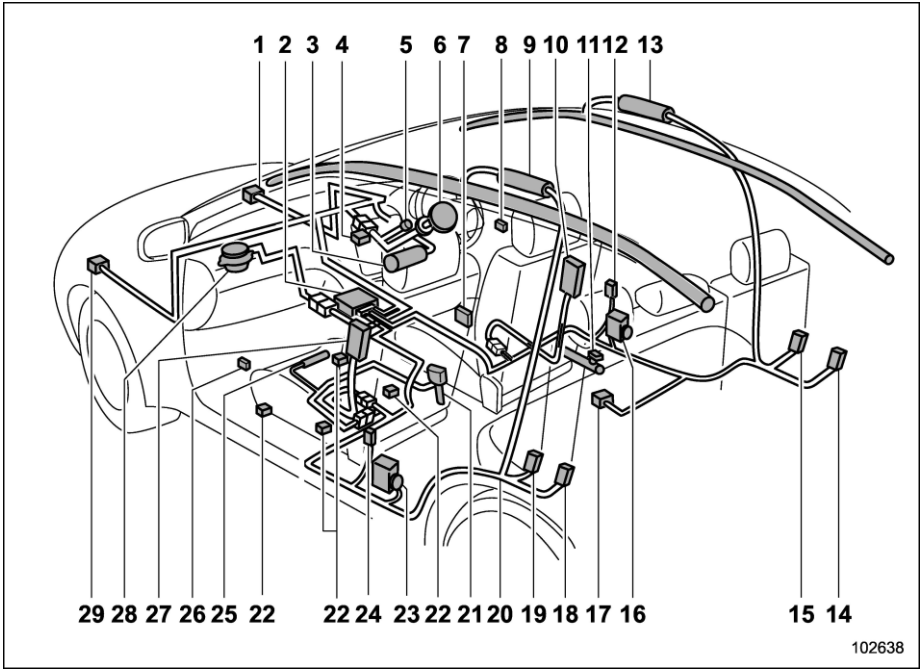

Mẫu xe tay lái nghịch

1) Cảm biến va chạm phía trước (bên phải)
2) Mô-đun điều khiển túi khí (bao gồm các cảm biến va chạm)
3) Mô-đun túi khí đầu gối (phía ghế người lái)
4) Đèn báo túi khí trước của ghế hành khách phía trước ON và OFF
5) Đèn cảnh báo hệ thống túi khí
6) Mô-đun túi khí phía trước (phía người lái)
7) Cảm biến vị trí ngồi của người lái (nếu có)
8) Cảm biến va chạm bên phải (cửa trước)
9) Mô-đun túi khí rèm (bên trái)
10) Mô-đun túi khí hông (phía người lái)
11) Bộ cơ cấu căng dây thắt lưng (phía ghế người lái)
12) Cảm biến va chạm phía bên (cột trung tâm bên trái)
13) Mô-đun túi khí rèm (bên phải)
14) Bộ cơ cấu căng dây đai an toàn phía sau (phía ghế người lái)
15) Cảm biến va chạm phía bên (khoang sau bên phải)
16) Bộ cơ cấu căng dây đai an toàn và bộ giới hạn lực thích ứng (phía ghế người lái) (nếu có)
17) Cảm biến va chạm phía bên (dưới ghế sau ở giữa)
18) Bộ cơ cấu căng dây đai an toàn phía sau (phía ghế hành khách)
19) Cảm biến va chạm phía bên (khoang sau bên trái)
20) Hệ thống dây túi khí
21) Công tắc khóa dây đai an toàn (phía ghế hành khách phía trước)
22) Cảm biến hệ thống phát hiện người ngồi ghế hành khách phía trước

23) Bộ cơ cấu căng dây đai an toàn và bộ giới hạn lực thích ứng (phía ghế hành khách) (nếu có)
24) Cảm biến va chạm phía bên (cột trung tâm bên trái)
25) Mô-đun túi khí đệm ghế (phía ghế hành khách phía trước)
26) Cảm biến va chạm bên trái (cửa trước)
27) Mô-đun túi khí hông (phía hành khách)
28) Mô-đun túi khí phía trước (phía ghế hành khách phía trước)
29) Cảm biến va chạm phía trước (bên trái)

■ Hệ thống túi khí

⚠ CẢNH BÁO

Các nhãn cảnh báo được dán ở cả hai bên của tấm che nắng ở ghế hành khách phía trước. Hãy đọc cẩn thận phần mô tả tại "Nhãn cảnh báo" ☞Tr. 63.

Để biết vị trí của các túi khí, tham khảo mục "Các bộ phận" ☞Tr. 92.

Trong một vụ va chạm trực diện từ trung bình đến nghiêm trọng, các túi khí sau đây được bung ra.

- Túi khí phía trước của ghế người lái
- Túi khí phía trước của ghế hành khách phía trước
- Túi khí đệm ghế của ghế hành khách phía trước
- Túi khí rèm*1
- Túi khí đầu gối của ghế người lái

*1: Khi va chạm phía trước đủ nghiêm trọng để túi khí phía trước bung ra

Các bộ phận này phụ trợ cho dây đai an toàn bằng cách giảm tác động đến đầu, ngực và đầu gối của người ngồi trên xe.

Trong va chạm có tác động từ trung bình đến nghiêm trọng, túi khí hông ở phía bị va chạm của xe sẽ bung ra giữa người ngồi và bảng điều khiển cửa và phụ trợ cho dây đai an toàn bằng cách giảm tác động đến ngực và thắt lưng của người ngồi. Túi khí hông chỉ hoạt động cho người ngồi ở ghế trước.

Trong va chạm có tác động từ trung bình đến nghiêm trọng, túi khí rèm ở phía bên bị va chạm của xe sẽ bung ra giữa người ngồi và cửa sổ bên và phụ trợ cho dây đai an toàn bằng cách giảm tác động đến đầu của người ngồi trong xe.

▼ Hệ thống phát hiện người ngồi (nếu có)

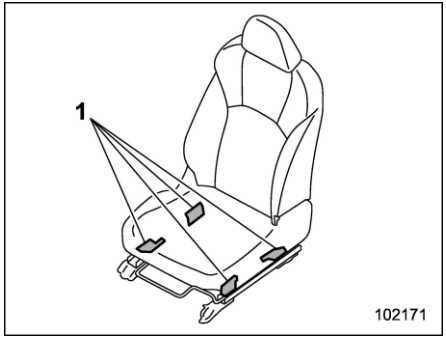

1) Cảm biến hệ thống phát hiện người ngồi

Cảm biến hệ thống phát hiện người ngồi được lắp đặt vào giữa ghế ngồi và tay vịn ghế, và theo dõi vóc dáng và tư thế của hành khách ngồi phía trước. Hệ thống phát hiện người ngồi có thể sử dụng thông tin này để xác định xem có nên bung túi khí phía trước và túi khí đệm ghế của vị trí ngồi phía trước ra hay không.

⚠ CẢNH BÁO

Không đá vào ghế hành khách phía trước hoặc tác động mạnh vào ghế. Nếu không, đèn cảnh báo hệ thống túi khí có thể sáng lên để báo hệ

– CÒN TIẾP –

thống phát hiện người ngồi của ghế hành khách phía trước gặp trục trặc. Trong trường hợp này, bạn nên liên hệ với đại lý SUBARU ngay lập tức.

⚠ THẬN TRỌNG

Các thiết bị điện, chẳng hạn như điện thoại di động, máy tính xách tay, máy nghe nhạc cầm tay hoặc trò chơi điện tử, đặc biệt là khi cắm vào ổ điện phụ kiện và đặt ở ghế hành khách phía trước, hoặc được sử dụng bởi người ngồi ghế hành khách phía trước, có thể ảnh hưởng đến hoạt động của hệ thống phát hiện người ngồi. Nếu một trong những tình huống sau xảy ra khi sử dụng thiết bị điện ở trong xe, trước tiên hãy xác định thiết bị ở đâu để tránh bị nhiễu.

- **Đèn cảnh báo túi khí sáng lên.**
- **Đèn báo BẬT và TẮT túi khí trước của ghế hành khách phía trước hoạt động không ổn định.**

Nếu thiết bị đó vẫn ảnh hưởng tới hoạt động của hệ thống, nên ngừng sử dụng thiết bị đó trên xe.

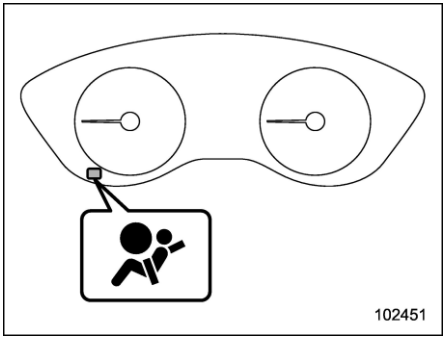

Đèn cảnh báo hệ thống túi khí

Nếu đệm ghế hành khách phía trước bị ướt, khả năng xác định thời điểm bung túi khí của hệ thống có thể bị ảnh hưởng. Hãy lau sạch chất lỏng trên ghế, để ghế khô tự nhiên và sau đó kiểm tra đèn cảnh báo của hệ thống túi khí.

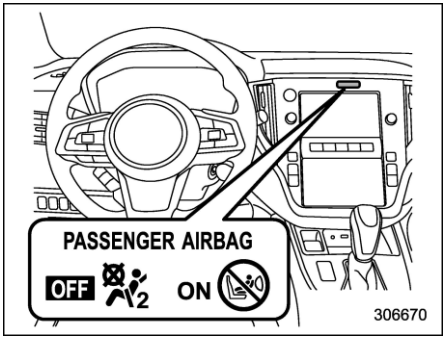

Mẫu xe trang bị màn hình kép 7,0 inch

ON: Đèn báo BẬT túi khí trước của ghế hành khách phía trước

OFF: Đèn báo TẮT túi khí trước của ghế hành khách phía trước

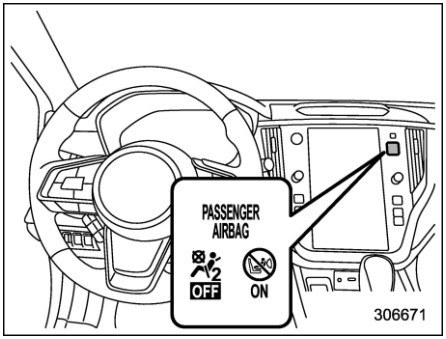

Mẫu xe trang bị màn hình 11,6 inch

: Đèn báo BẬT túi khí trước của ghế hành khách phía phía trước

: Đèn báo TẮT túi khí trước của ghế hành khách phía trước

Nếu đèn báo BẬT và TẮT túi khí trước của ghế hành khách phía trước không hoạt động bình thường, ngay cả khi ghế hành khách phía trước khô, không cho phép bất kỳ ai ngồi trên ghế hành khách phía trước và nhờ đại lý SUBARU kiểm tra hệ thống phát hiện người ngồi trên xe.

Ngoài ra, nếu hành lý hoặc thiết bị điện được đặt lên ghế hành khách phía trước, khả năng xác định thời điểm bung túi khí của hệ thống có thể bị ảnh hưởng. Việc này có thể ngăn cản đèn báo BẬT và TẮT túi khí trước của ghế hành khách phía trước hoạt động bình thường. Hãy kiểm tra xem các đèn báo có hoạt động chuẩn xác hay không.

Khi đèn báo TẮT không sáng và đèn báo BẬT sáng lên, túi khí trước của ghế hành khách phía trước có thể bung ra trong khi xảy ra va chạm. Hãy tháo dỡ hành lý và thiết bị điện khỏi ghế hành khách phía trước.

▼ **Túi khí an toàn phía trước đối với xe có hệ thống phát hiện người ngồi trên xe**

⚠ THẬN TRỌNG

Tuân thủ các lưu ý sau. Việc không tuân theo có thể ngăn cản việc túi khí trước của ghế hành khách phía trước hoạt động chuẩn xác hoặc khiến hệ thống gặp trục trặc.

- **Không tác động mạnh lên ghế hành khách phía trước như đá vào ghế.**
- **Không được để hành khách phía sau gác chân lên vị trí giữa lưng ghế trước và đệm ghế.**
- **Không làm đổ chất lỏng lên ghế hành khách phía trước. Nếu chất lỏng bị đổ, hãy lau sạch ngay lập tức.**
- **Không gỡ bỏ hoặc tháo rời ghế hành khách phía trước.**
- **Không lắp đặt bất kỳ phụ kiện nào (như bộ khuếch đại âm thanh) ngoài phụ kiện SUBARU chính hãng dưới ghế hành khách phía trước.**
- **Không được đặt bất cứ thứ gì (giày, ô,...) dưới ghế hành khách phía trước.**
- **Không được đặt bất cứ vật gì (ví dụ: sách) xung quanh ghế hành khách phía trước.**
- **Không sử dụng ghế hành khách phía trước khi tấm tựa đầu bị tháo gỡ.**
- **Không để lại bất kỳ vật phẩm nào trên ghế hành khách phía trước hoặc để chốt dây đai an toàn vẫn gắn vào khóa khi bạn rời khỏi xe.**
- **Không đặt (các) vật nhọn trên ghế hoặc đâm xuyên qua bọc ghế.**
- **Không đặt nam châm gần khóa dây đai an toàn và bộ rút dây đai an toàn.**

Nếu công tắc khóa dây đai an toàn và/hoặc hệ thống phát hiện người ngồi trên ghế hành phía trước bị hỏng, đèn cảnh báo hệ thống túi khí sẽ sáng. Bạn nên nhờ đại lý SUBARU kiểm tra hệ thống ngay lập tức nếu đèn cảnh báo hệ thống túi khí sáng lên.

– CÒN TIẾP –

Nếu xe của bạn chịu tác động trong thời gian dài, điều này có thể ảnh hưởng đến hoạt động chuẩn xác của hệ thống túi khí trước của ghế hành khách phía trước. Bạn nên kiểm tra xe tại đại lý SUBARU. Không sử dụng ghế hành khách phía trước trong khi lái xe đến đại lý SUBARU.

LƯU Ý

Hệ thống túi khí trước không điều khiển túi khí hông và túi khí rèm của ghế hành khách phía trước.

▼ Đèn báo BẬT và TẮT túi khí trước của ghế hành khách (nếu có)

Tham khảo mục "Đèn báo BẬT và TẮT túi khí trước của ghế hành khách phía trước" ☞Tr. 174.

▼ Các điều kiện không kích hoạt túi khí phía trước của ghế hành khách phía trước (loại xe có hệ thống phát hiện người ngồi)

Túi khí trước của ghế hành khách phía trước sẽ không được kích hoạt khi ghế hành khách phía trước tồn tại bất kỳ điều kiện nào sau đây:

- Ghế trống.
- Ghế được trang bị ghế an toàn trẻ em phù hợp và có trẻ sơ sinh hoặc trẻ em ở trong ghế an toàn. (Xem mục CẢNH BÁO tiếp theo đây.)
- Hệ thống phát hiện người ngồi của ghế hành khách phía trước gặp trục trặc.

⚠ CẢNH BÁO

KHÔNG LẮP ĐẶT GHẾ AN TOÀN TRẺ EM Ở GHẾ TRƯỚC NGAY CẢ KHI TÚI KHÍ TRƯỚC CỦA GHẾ HÀNH KHÁCH PHÍA TRƯỚC BỊ VÔ HIỆU. Hãy chắc chắn lắp ghế an toàn trẻ em ở hàng ghế SAU đúng cách. Ngoài ra, bất kỳ ghế trẻ em hoặc ghế nâng hướng về phía trước nào cũng nên được lắp đặt ở ghế SAU, ngay cả trẻ em không còn ngồi vừa ghế an toàn nữa cũng nên ngồi ở ghế SAU. Điều này là do trẻ em ngồi ở ghế hành khách phía trước có thể tử vong hoặc bị thương nặng nếu túi khí trước của ghế hành khách phía trước bung ra. Ghế SAU là nơi an toàn nhất cho trẻ em.

⚠ THẬN TRỌNG

Khi ghế hành khách phía trước có trẻ sơ sinh ngồi trong ghế an toàn thích hợp, hãy tuân thủ các lưu ý sau. Việc không tuân thủ có thể ảnh hưởng đến hoạt động chuẩn xác của hệ thống phát hiện người ngồi, làm kích hoạt túi khí trước của ghế hành khách phía trước ngay cả khi trên ghế đang có trẻ sơ sinh được đặt trong ghế an toàn.

- **Không đặt bất kỳ vật phẩm nào (kể cả các thiết bị điện tử) lên ghế ngoài trẻ sơ sinh trong ghế an toàn trẻ em.**
- **Không được đặt nhiều hơn một trẻ sơ sinh trong ghế an toàn trẻ em.**

▽ **Nếu đèn báo BẬT túi khí trước của ghế hành khách phía trước sáng lên và đèn báo TẮT không sáng ngay cả khi trẻ sơ sinh hoặc trẻ nhỏ đang ngồi ở trong ghế trẻ em (bao gồm cả ghế nâng)**

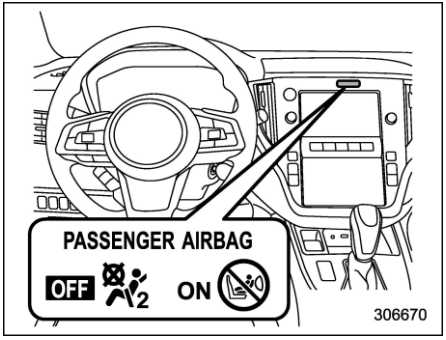

Mẫu xe trang bị màn hình kép 7,0 inch

ON: Đèn báo BẬT túi khí trước của ghế hành khách phía trước

OFF: Đèn báo TẮT túi khí trước của ghế hành khách phía trước

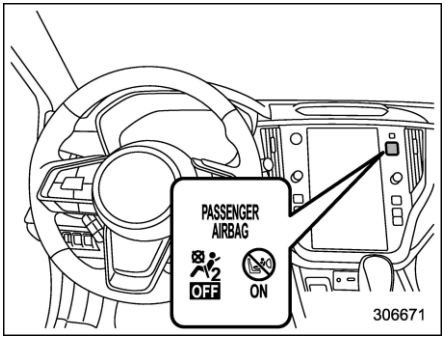

Mẫu xe trang bị màn hình 11,6 inch

: Đèn báo BẬT túi khí trước của ghế hành khách phía phía trước

: Đèn báo TẮT túi khí trước của ghế hành khách phía trước

1. Chuyển công tắc khóa điện về vị trí "OFF".
2. Đặt ghế trẻ trên ghế.
3. Thông qua tham khảo các khuyến nghị của nhà sản xuất ghế trẻ em cũng như quy trình lắp đặt ghế tại mục "Ghế an toàn trẻ em" ☞Tr. 59, lắp đặt ghế trẻ em một cách chính xác.
4. Chuyển công tắc khóa điện về vị trí "ON" để đảm bảo đèn báo BẬT túi khí trước của ghế hành khách phía trước không sáng và đèn báo TẮT sáng lên.

Nếu đèn báo BẬT vẫn sáng trong khi đèn báo TẮT không sáng, hãy thực hiện các hành động sau.

- Đảm bảo rằng không có đồ vật nào được đặt trên ghế ngoài ghế an toàn và trẻ em ngồi trong ghế.

Nếu đèn báo BẬT vẫn sáng trong khi đèn báo TẮT không sáng sau khi đã thực hiện các hành động điều chỉnh ở trên, hãy chuyển ghế an toàn trẻ em ra hàng ghế sau và bạn nên liên hệ với đại lý SUBARU ngay lập tức để kiểm tra xe.

LƯU Ý

Khi người ngồi ở ghế hành khách phía trước là trẻ em lớn hơn kích cỡ của ghế trẻ em hoặc một người lớn nhưng nhỏ người, hệ thống túi khí phía trước có thể có hoặc không kích hoạt, tùy thuộc vào tư thế của người ngồi. Trẻ em phải luôn thắt dây đai an toàn khi ngồi trên ghế, bất kể túi khí bị vô hiệu hóa hay kích hoạt. Nếu túi khí phía trước của ghế hành khách phía trước được kích hoạt (đèn báo BẬT vẫn sáng trong khi đèn báo TẮT không sáng), hãy thực hiện các hành động sau.

- **Đảm bảo rằng không có đồ vật nào được đặt trên ghế ngoài người ngồi.**

Nếu đèn báo BẬT vẫn sáng trong khi đèn báo TẮT không sáng dù đã thực hiện các hành động nêu trên, chuyển trẻ em/người lớn có phom người nhỏ ra ghế sau và bạn nên liên hệ với đại lý SUBARU ngay lập tức để kiểm tra xe. Ngay cả khi đại lý đã kiểm tra hệ thống, trong các chuyến đi tiếp theo, trẻ em/người lớn có phom người nhỏ vẫn nên ngồi ở ghế sau.

Trẻ em không ngồi vừa ghế trẻ em phải luôn thắt dây đai an toàn dù túi khí đang bật hay tắt.

▼ **Các điều kiện kích hoạt túi khí trước của ghế hành khách phía trước (xe có hệ thống phát hiện người ngồi)**

Túi khí trước của ghế hành khách phía trước sẽ được kích hoạt để bung ra dưới lực tác động khi một trong các điều kiện sau liên quan đến ghế hành khách phía trước được đáp ứng.

- Khi có một người lớn ngồi vào ghế.
- Khi một số đồ vật nhất định (ví dụ như bình nước) được đặt ở trên ghế.

⚠ THẬN TRỌNG

Làm như vậy có thể vô hiệu hóa túi khí trước của ghế hành khách phía trước dù có một người lớn đang ngồi trên ghế. Điều này có thể dẫn đến thương tích cá nhân.

▽ **Nếu đèn báo TẮT túi khí của ghế hành khách sáng lên và đèn báo BẬT không sáng ngay cả khi có người lớn ngồi ở ghế ở trước**

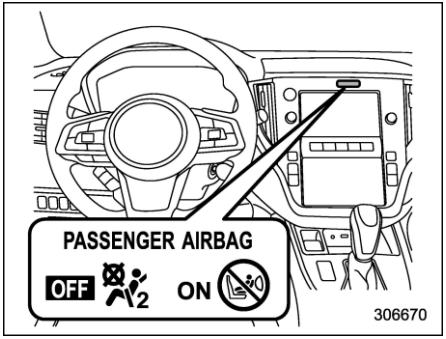

Mẫu xe trang bị màn hình kép 7,0 inch

ON: Đèn báo BẬT túi khí trước của ghế hành khách phía trước

OFF: Đèn báo TẮT túi khí trước của ghế hành khách phía trước

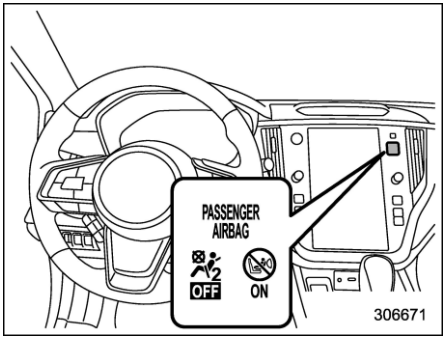

Mẫu xe trang bị màn hình 11,6 inch

ON: Đèn báo BẬT túi khí trước của ghế hành khách phía phía trước

OFF: Đèn báo TẮT túi khí trước của ghế hành khách phía trước

Điều này có thể do người lớn ở ghế hành khách phía trước ngồi không đúng tư thế.

1. Chuyển công tắc khóa điện về vị trí "OFF".
2. Yêu cầu hành khách phía trước đưa lưng ghế về vị trí thẳng đứng, ngồi thẳng ở giữa đệm ghế, thắt dây đai an toàn đúng cách, đưa chân ra phía trước và điều chỉnh ghế về vị trí sau cùng.
3. Chuyển công tắc khóa điện về vị trí "ON".

Nếu đèn báo TẮT vẫn sáng trong khi đèn báo BẬT vẫn không sáng, hãy thực hiện các hành động sau.

1. Chuyển công tắc khóa điện về vị trí “OFF”.
2. Đảm bảo rằng người ngồi ghế trước không dùng chăn, đệm ghế phụ, bọc ghế, bộ sưởi ghế phụ hay máy mát-xa,...
3. Nếu mặc nhiều lớp quần áo, người ngồi ghế trước nên bỏ bớt các đồ không cần thiết trước khi ngồi vào ghế trước, hoặc nên ngồi ở ghế sau.
4. Chuyển công tắc khóa điện sang vị trí “ON”và chờ 6 giây để cho phép hệ thống hoàn thành việc tự kiểm tra. Sau khi kiểm tra hệ thống, cả hai đèn báo sẽ tắt trong 2 giây. Bây giờ, đèn báo BẬT sẽ sáng trong khi đèn báo TẮT không sáng.

Nếu đèn báo TẮT vẫn sáng trong khi đèn báo BẬT không sáng, hãy yêu cầu người ngồi chuyển sang ghế sau, và bạn nên ngay lập tức liên hệ với đại lý SUBARU để kiểm tra xe.

■ Vận hành hệ thống

⚠ THẬN TRỌNG

Không chạm vào các bộ phận của hệ thống túi khí bằng tay trần ngay sau khi túi khí bung ra. Làm như vậy có thể bị bỏng vì các bộ phận có thể rất nóng do việc bung túi khí.

Các túi khí chỉ có thể hoạt động khi công tắc khóa điện ở vị trí “ON”.

Khi túi khí bung ra, sẽ đột ngột có một tiếng ồn khá to do túi khí bị thổi phồng và một lượng khói sẽ thoát ra. Việc này hoàn toàn bình thường khi túi khí bung ra. Khói này không có nghĩa là có sự cố cháy trong xe.

– CÒN TIẾP –

▼ Hoạt động của túi khí trước

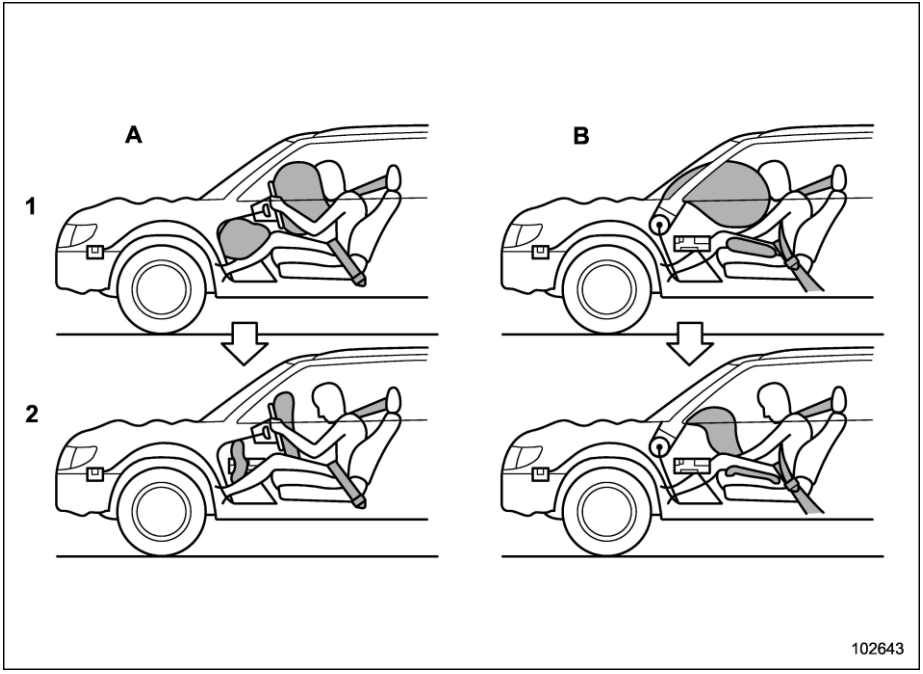

A) Phía bên người lái
B) Phía bên hành khách
1) Túi khí sẽ bung ra ngay khi xảy ra va chạm.
2) Sau khi bung ra, túi khí sẽ xẹp xuống ngay lập tức để không làm cản trở tầm nhìn của người lái.

Nếu các cảm biến sau đây phát hiện một một lực nhất định trong một vụ va chạm trực diện, mô-đun điều khiển sẽ gửi tín hiệu đến các mô-đun túi khí phía trước để làm bung túi khí phía trước.

- Cảm biến va chạm phía trước
- Các cảm biến va chạm trong mô-đun điều khiển túi khí

Sau đó, cả hai mô-đun túi khí đều tạo ra khí, ngay lập tức làm bung các túi khí phía trước ghế người lái và ghế hành khách. Túi khí đầu gối cũng bung ra cùng với túi khí phía trước.

▼ Sau khi bung ra

Sau khi bung ra, các túi khí ngay lập tức bắt đầu xì hơi để tầm nhìn của người lái không bị cản trở và khả năng điều khiển phương tiện của người lái không bị ảnh hưởng. Thời gian từ khi phát hiện va chạm cho đến khi túi khí xẹp xuống sau khi bung ra là rất nhanh.

Nếu xe được trang bị hệ thống phát hiện người ngồi cho ghế hành khách phía trước, hệ thống túi khí sẽ phát hiện xem ghế hành khách phía trước có người đang ngồi hay không. Nếu ghế không có người ngồi, hệ thống sẽ không làm bung túi khí của ghế hành khách phía trước.

▼ Ví dụ về loại tai nạn

Túi khí phía trước (và túi khí đầu gối) được thiết kế để hoạt động như sau.

- Bung ra khi xảy ra va chạm liên quan đến va chạm trực diện mức độ trung bình đến nghiêm trọng.\
- Hoạt động một lần duy nhất.

Túi khí phía trước (và túi khí đầu gối) không được thiết kế để hoạt động như sau.

- Bung ra trong hầu hết các va chạm trực diện nhẹ*1
- Bung ra trong hầu hết các va chạm từ phía bên hay tai nạn lật xe*2

*1: Bởi riêng dây đai an toàn đã đủ để bảo vệ cho người ngồi trên xe.

*2: Vì nếu chỉ có túi khí trước của ghế người lái hay ghế hành khách, hay cả hai túi khí đều bung ra cũng không đủ để bảo vệ người ngồi trên xe trong tình huống này.

Việc các túi khí bung ra phụ thuộc vào lực tác động trong khoang hành khách khi xảy ra va chạm. Lực đó khác nhau tuỳ vào từng loại va chạm và có thể không liên quan đến thiệt hại có thể nhận thấy đối với chính chiếc xe.

▽ Khi nào túi khí phía trước có nhiều khả năng bung ra nhất?

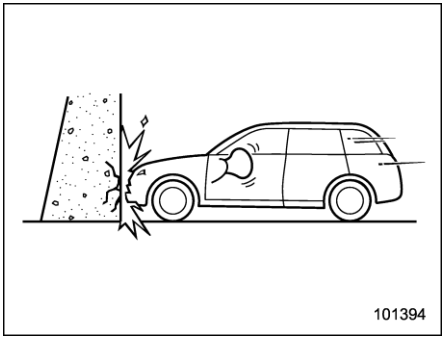

Một vụ va chạm trực diện vào một bức tường bê tông dày với tốc độ xe từ 20 đến 30km/h (12 đến 19 mph) trở lên sẽ kích hoạt túi khí phía trước. Túi khí an toàn phía trước cũng sẽ được kích hoạt khi xe chịu tác động trực diện tương tự về hình thức và cường độ với vụ va chạm được mô tả ở trên.

– CÒN TIẾP –

▽ Túi khí phía trước còn có thể bung ra vào thời điểm nào?

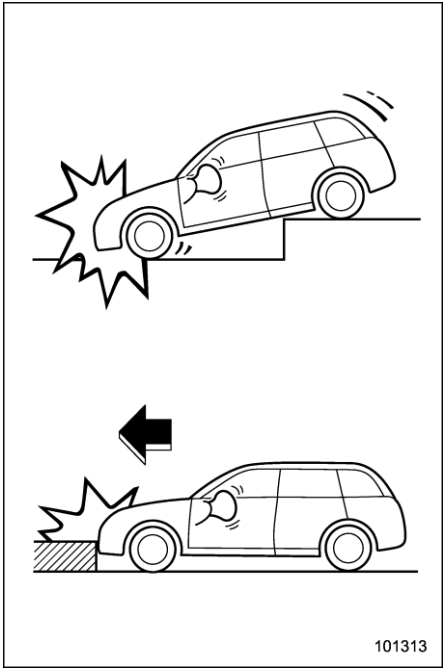

Túi khí an toàn phía trước có thể được kích hoạt khi xe chịu tác động mạnh ở khu vực gầm xe từ mặt đường (như khi xe lao xuống mương sâu và bị tác động hoặc va đập mạnh vào chướng ngại vật trên đường như lề đường).

▽ Khi nào túi khí phía trước ít có khả năng bung ra?

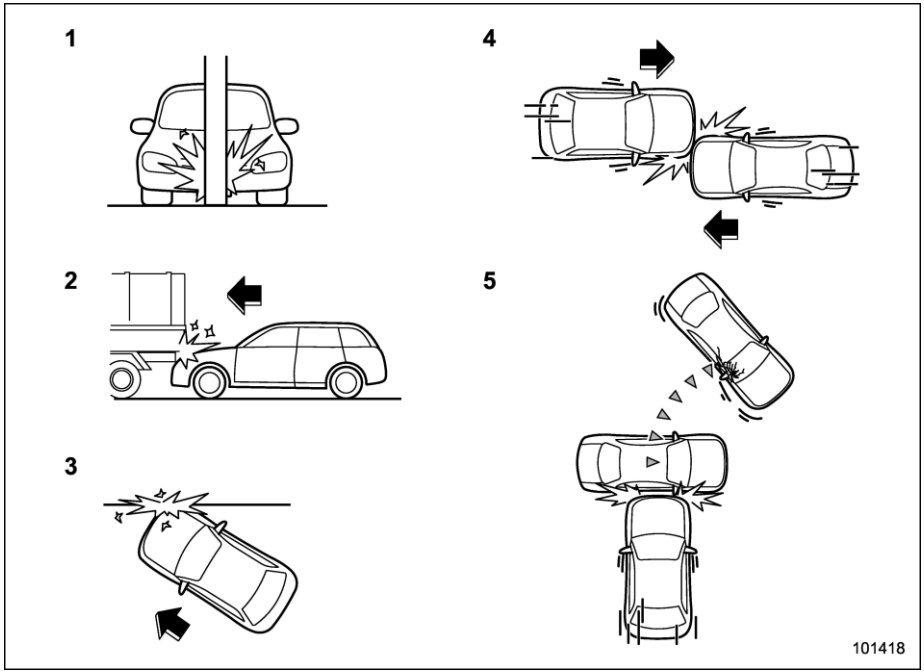

1) Khi xe đâm vào một vật, chẳng hạn như cột điện hoặc cột biển báo.
2) Xe trượt dưới gầm của xe tải.
3) Xe va chạm theo góc nghiêng từ phía trước.
4) Xe va chạm không trực diện với xe phía trước.
5) Xe đâm vào một vật thể có thể di chuyển hoặc biến dạng, chẳng hạn như một chiếc xe đang đỗ.

Có nhiều loại va chạm không nhất thiết phải bung túi khí phía trước. Trong trường hợp tai nạn như hình minh họa, túi khí phía trước có thể không bung ra, tùy thuộc vào lực của tai nạn liên quan.

– CÒN TIẾP –

▽ Khi nào túi khí phía trước sẽ không bung?

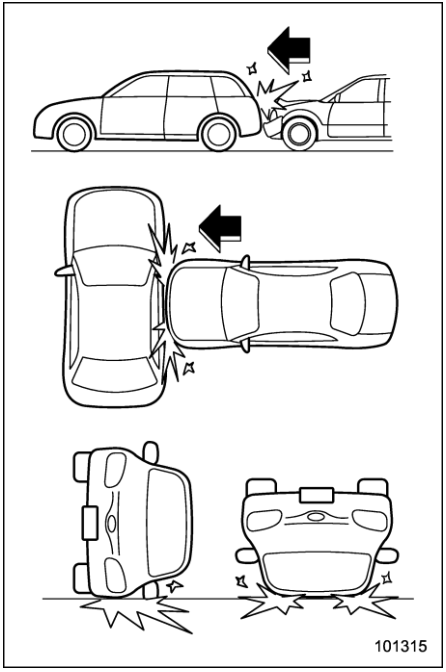

Túi khí phía trước không được thiết kế để bung ra trong hầu hết các trường hợp sau.

- Nếu xe bị va chạm từ phía bên hoặc từ phía sau
- Nếu xe bị lật sang bên hoặc lật ngược
- Nếu xe liên quan đến một vụ va chạm trực diện ở tốc độ thấp

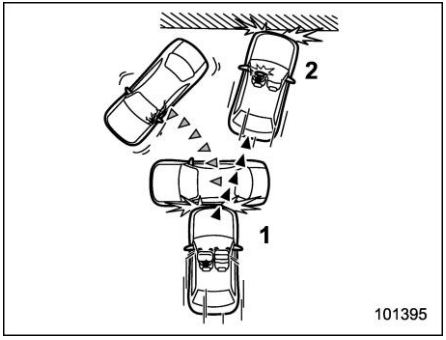

1) Va chạm lần đầu
2) Va chạm lần hai

Trong một tai nạn mà xe bị va chạm nhiều lần, túi khí phía trước chỉ bung ra một lần cho lần va chạm đầu tiên.

Ví dụ: Trong trường hợp va chạm kép, đầu tiên với một chiếc xe khác, ngay sau đó va vào một bức tường bê tông, một khi túi khí phía trước được kích hoạt ở lần va chạm đầu tiên, túi khí sẽ không được kích hoạt vào lần va chạm thứ hai.

■ Hoạt động của túi khí đệm ghế

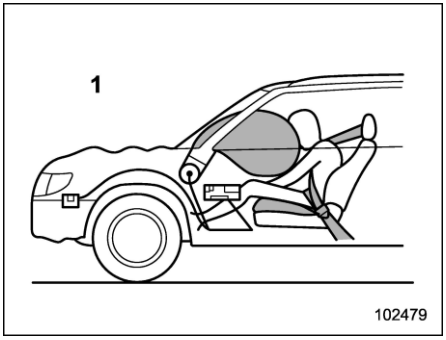

1) Phía bên hành khách

⚠ CẢNH BÁO

Túi khí đệm ghế không được thiết kế để bung ra khi dây đai an toàn của ghế tương ứng chưa được thắt. Để đảm bảo an toàn, tất cả mọi người ở trong xe nên thắt dây đai an toàn.

Túi khí đệm ghế được thiết kế để bung ra đồng thời với túi khí phía trước. Để biết thêm chi tiết về điều kiện hoạt động, tham khảo mục "Hệ thống túi khí" ☞Tr. 97.

Túi khí đệm ghế của ghế hành khách phía

trước không được thiết kế để bung ra trong các điều kiện sau đâu.

- Chưa thắt dây đai an toàn ở ghế hành khách phía trước (ngay cả khi đèn báo BẬT túi khí trước của ghế này sáng lên còn đèn báo TẮT không sáng).
- Đèn báo BẬT túi khí trước của ghế hành khách phía trước không sáng còn đèn báo TẮT đang sáng.

LƯU Ý

Khi túi khí trước của ghế hành khách phía trước không được kích hoạt do hệ thống phát hiện người ngồi trên xe, túi khí đệm ghế cũng không được kích hoạt.

■ Hoạt động của túi khí hông và túi khí rèm



Túi khí hông của ghế người lái, ghế hành khách phía trước và túi khí rèm bung ra độc lập với nhau vì mỗi túi khí có cảm biến va chạm riêng. Vì vậy, các túi khí có thể không bung ra trong cùng một tai nạn. Ngoài ra, túi khí hông và túi khí rèm bung ra độc lập với túi khí phía trước của ghế người lái và hành khách phía trước ở vô lăng và bảng táp-lô.

Cảm biến va chạm, một loại thiết bị để cảm ứng lực va chạm, được đặt ở các vị trí sau.

- Ở trụ trung tâm bên trái và bên phải
- Ở khoang sau bên trái và bên phải
- Ở dưới ghế giữa hàng ghế sau

Cảm biến va chạm phía trước (với tất cả các mẫu xe) và cảm biến lật xe (mẫu xe tại thị trường Nga) nằm ở bên trong mô-đun điều khiển túi khí, mô-đun này nằm ở dưới phần trung tâm của bảng táp-lô.

Nếu một trong các cảm biến va chạm của trụ trung tâm và cảm biến va chạm ở dưới ghế giữa hàng ghế sau cùng cảm ứng được lực tác động trên một mức nhất định trong một vụ va chạm từ phía bên, mô-đun điều khiển sẽ bơm phồng cả túi khí hông và túi khí rèm ở bên bị va chạm, bất kể cảm biến khoang sau ở cùng bên có cảm ứng được va chạm hay không.

Nếu một trong các cảm biến ở khoang sau và cảm biến va chạm ở dưới ghế giữa của hàng ghế sau cảm nhận được lực va chạm ở trên một mức nhất định trong một vụ va chạm từ phía bên, mô-đun điều khiển chỉ bơm phồng túi khí rèm ở phía bị va chạm.

Đối với mẫu xe cho thị trường Nga, nếu cảm biến lật xe phát hiện xe bị lật, mô-đun điều khiển sẽ làm phồng túi khí rèm ở cả hai bên. Khi đó, bộ cơ cấu căng dây của người lái và hành khách phía trước cũng hoạt động đồng thời.

Sau khi bung ra, các túi khí ngay lập tức bắt đầu xì hơi. Thời gian từ khi phát hiện va chạm cho đến khi túi khí xẹp xuống sau khi bung ra là rất nhanh. Túi khí rèm vẫn được bơm căng trong một thời gian sau khi bung, sau đó từ từ xì hơi.

Túi khí hông và túi khí rèm bung ra ngay cả khi không có ai đang ngồi ở bên xảy ra va chạm.

Túi khí hông và túi khí rèm được thiết kế để bung ra trong tai nạn liên quan đến va chạm trực diện từ trung bình đến nghiêm trọng. Các túi khí này không được thiết kế để bung ra trong hầu hết các va chạm

– CÒN TIẾP –

nhẹ hơn từ phía bên. Ngoài ra, các túi khí này không được thiết kế để bung ra trong hầu hết các va chạm từ phía trước hoặc phía sau, vì việc túi khí hông và túi khí rèm bung ra không giúp làm giảm tác động lên người ngồi trên xe trong tình huống này.
Mỗi túi khí hông và túi khí rèm được thiết kế để hoạt động một lần duy nhất.

Đối với mẫu xe tại thị trường Nga, túi khí rèm cũng được thiết kế để bung ra khi xe ở trạng thái cực kỳ nghiêng như trong vụ lật xe. Túi khí này không được thiết kế để bung ra ở hầu hết các trạng thái có độ nghiêng ít hơn.

Việc túi khí hông và túi khí rèm bung ra phụ thuộc vào lực tác động trong khoang hành khách trong một vụ va chạm từ phía bên. Lực đó khác nhau tuỳ vào từng loại va chạm và có thể không liên quan đến thiệt hại có thể nhận thấy đối với chính chiếc xe.

Đối với các mẫu xe dành cho thị trường Nga, trong một vụ lật xe, túi khí rèm ở cả hai bên của xe sẽ bung ra giữa người ngồi và cửa sổ bên và phụ trợ cho dây đai an toàn bằng cách giảm tác động đến đầu của người ngồi trong xe.

▼ Sau khi bung ra

Sau khi bung ra, các túi khí ngay lập tức bắt đầu xì hơi. Thời gian từ khi phát hiện va chạm cho đến khi túi khí xẹp xuống sau khi bung ra là rất nhanh.

Túi khí rèm vẫn được bơm căng trong một thời gian sau khi bung, sau đó từ từ xì hơi.

Túi khí hông và túi khí rèm bung ra ngay cả khi không có ai đang ngồi ở bên xảy ra va chạm.

Khi túi khí hông và túi khí rèm bung ra, một tiếng động khá to và đột ngột sẽ phát ra do túi khí bị thổi phồng và một lượng khói sẽ thoát ra. Việc này hoàn toàn bình thường khi túi khí được bung ra. Khói này không có nghĩa là có sự cố cháy trong xe.

▼ Ví dụ về loại tai nạn

Túi khí hông và túi khí rèm được thiết kế để:

- Bung ra trong trường hợp xảy ra tai nạn liên quan đến va chạm trực diện từ trung bình đến nghiêm trọng.
- Hoạt động một lần duy nhất.

Túi khí hông và túi khí rèm không được thiết kế để bung ra trong các trường hợp sau:

- Trong hầu hết các tác động nhẹ từ phía bên
- Trong hầu hết các tác động từ phía trước và phía sau (vì túi khí hông và túi khí rèm bung ra cũng sẽ không bảo vệ được người ngồi trên xe trong những tình huống này)

Đối với mẫu xe tại thị trường Nga, túi khí rèm cũng được thiết kế để bung ra khi xe ở trạng thái cực kỳ nghiêng như trong vụ lật xe. Túi khí này không được thiết kế để bung ra ở hầu hết các trạng thái có độ nghiêng ít hơn.

Việc túi khí hông và túi khí rèm bung ra phụ thuộc vào lực tác động trong khoang hành khách trong một vụ va chạm từ phía bên. Lực đó khác nhau tuỳ vào từng loại va chạm, và nó có thể không liên quan đến thiệt hại có thể nhận thấy đối với chính chiếc xe.

▽ **Khi nào túi khí hông và túi khí rèm có nhiều khả năng sẽ bung ra?**

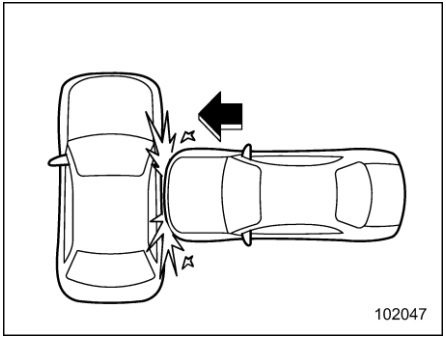

Một va chạm nghiêm trọng từ phía bên gần ghế trước sẽ kích hoạt túi khí hông và túi khí rèm.

▽ **Khi nào túi khí rèm có nhiều khả năng sẽ bung ra? (Các mẫu xe tại thị trường Nga)**

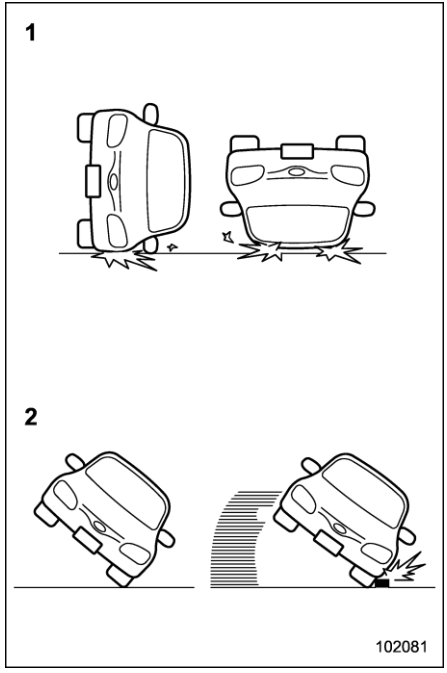

1) Xe bị lật sang bên hoặc bị lật ngược.
2) Góc nghiêng của xe rất nhỏ hoặc lốp xe bị trượt và va vào lề đường bên cạnh.

– CÒN TIẾP –

▽ Khi nào túi khí hông ít có khả năng bung ra?

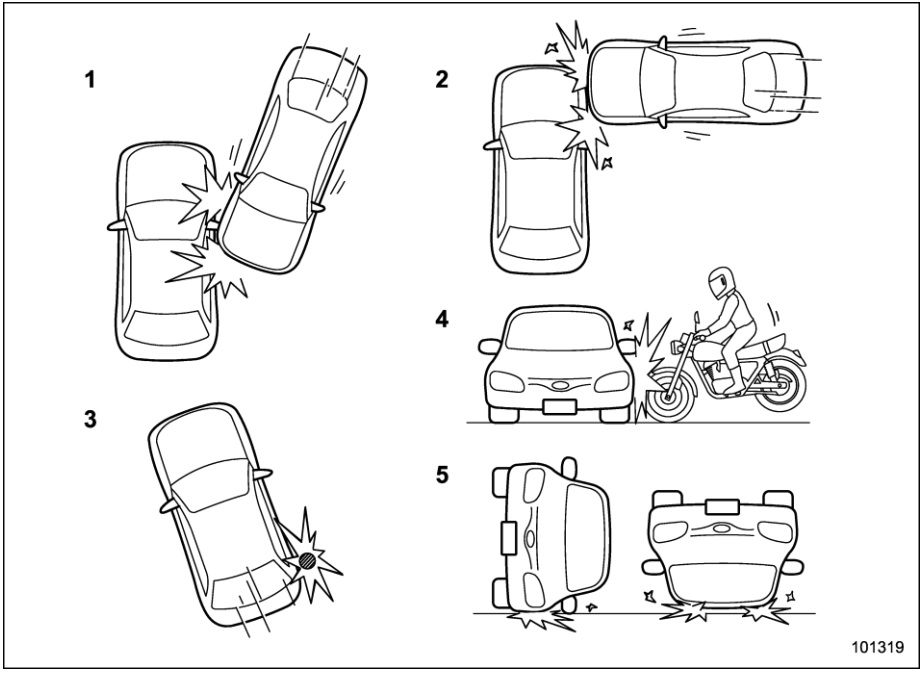

1) Xe bị va chạm từ phía bên theo một góc nghiêng.
2) Xe bị va chạm từ bên hông ở khu vực ngoài khoang hành khách.
3) Xe đâm vào cột điện hoặc vật tương tự.
4) Xe va chạm với xe máy từ bên hông.
5) Xe bị lật sang bên hoặc lật ngược

Có nhiều loại va chạm không nhất thiết phải bung túi khí phía trước. Trong trường hợp tai nạn như hình minh họa, túi khí phía trước có thể không bung ra, tùy thuộc vào lực va chạm của các tai nạn liên quan.

▽ **Khi nào túi khí rèm ít có khả năng bung ra?**

Ngoại trừ xe tại thị trường Nga

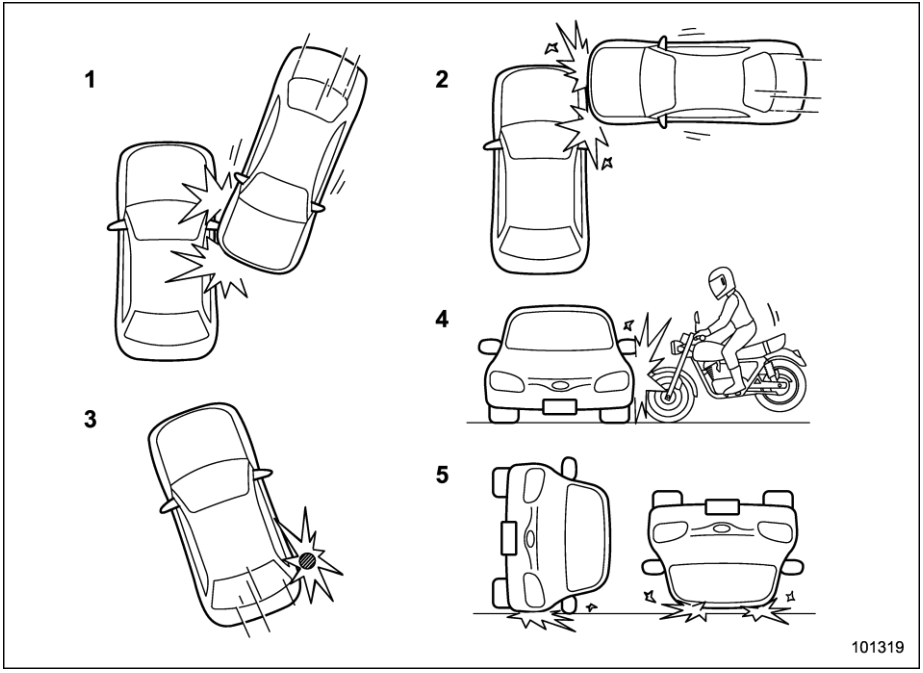

1) Xe bị va chạm từ phía bên theo một góc nghiêng.
2) Xe bị va chạm từ bên hông ở khu vực ngoài khoang hành khách.
3) Xe đâm vào cột điện hoặc vật tương tự.
4) Xe va chạm với xe máy từ bên hông.
5) Xe bị lật sang bên hoặc lật ngược.

Có nhiều loại va chạm không nhất thiết phải bung túi khí rèm. Trong trường hợp tai nạn như hình minh họa, túi khí phía trước có thể không bung ra, tùy thuộc vào lực va chạm của các tai nạn liên quan.

– CÒN TIẾP –

Xe tại thị trường Nga

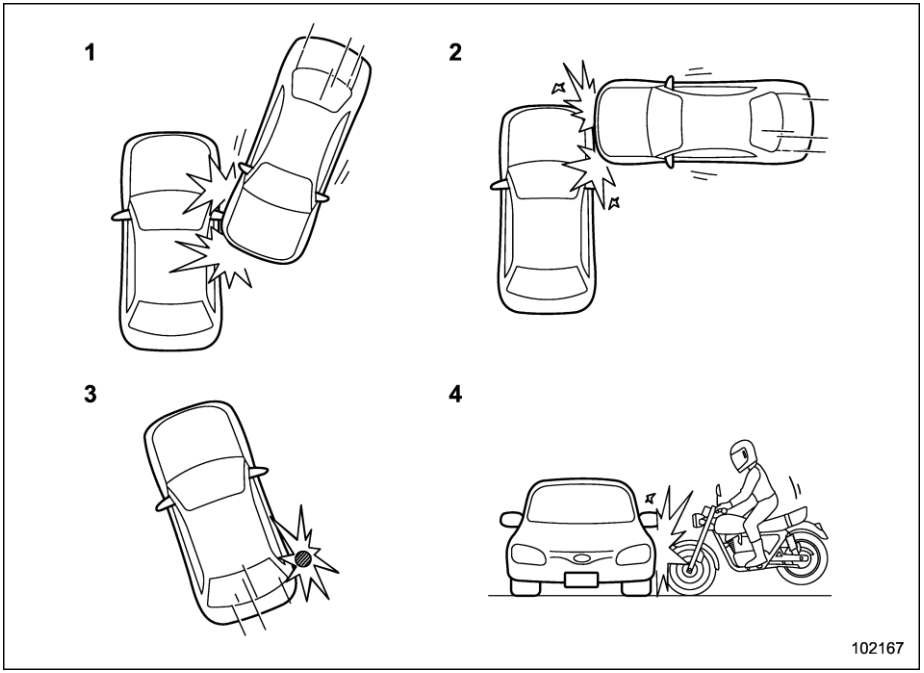

1) Xe bị va chạm từ phía bên với một góc nghiêng.
2) Xe bị va chạm từ bên hông ở khu vực ngoài khoang hành khách.
3) Xe đâm vào cột điện hoặc vật tương tự.
4) Xe va chạm với xe máy từ bên hông.

Có nhiều loại va chạm không nhất thiết phải bung túi khí rèm. Trong trường hợp tai nạn như hình minh họa, túi khí phía trước có thể không bung ra, tùy thuộc vào mức độ lực của các tai nạn liên quan.

▽ Khi nào túi khí hông và túi khí rèm sẽ không bung?

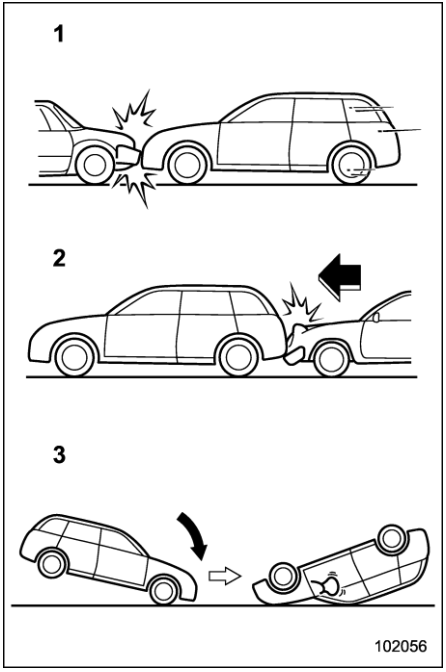

1) Xe liên quan đến va chạm trực diện với một phương tiện khác (đang di chuyển hoặc đứng yên).
2) Xe bị va chạm từ phía sau.
3) Xe bị lộn vòng.

Trong trường hợp tai nạn như hình minh họa, túi khí hông và túi khí rèm không được thiết kế để triển khai trong hầu hết các trường hợp.

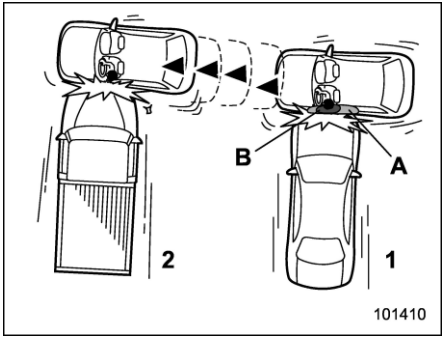

1) Va chạm lần đầu
2) Va chạm lần hai
A) Túi khí rèm
B) Túi khí hông

Trong một tai nạn mà xe bị va chạm từ phía hông nhiều lần, túi khí hông và rèm chỉ bung ra một lần cho lần va chạm đầu tiên.

Ví dụ: Trong trường hợp va chạm kép, va chạm lần đầu với một chiếc xe khác và ngay sau đó va vào một bức tường bê tông, một khi túi khí hông và túi khí rèm được kích hoạt ở lần va chạm đầu tiên, túi khí sẽ không kích hoạt vào lần va chạm thứ hai.

■ Theo dõi hệ thống túi khí

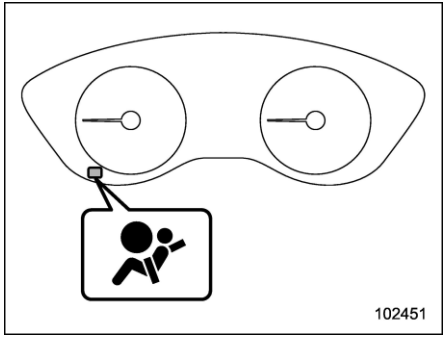

Đèn cảnh báo hệ thống túi khí

Một hệ thống chẩn đoán liên tục theo dõi sự sẵn sàng của hệ thống túi khí (bao gồm cả bộ căng đai phía trước) với công tắc khóa điện ở vị trí “ON”. Đèn cảnh báo hệ thống túi khí sẽ hiển thị hoạt động bình thường của hệ thống bằng cách sáng lên trong khoảng 6 giây khi công tắc khóa điện được chuyển sang vị trí “ON”.

Các bộ phận sau đây được theo dõi bởi các đèn chỉ báo:

- Cảm biến va chạm phía trước
  - Bên tay phải
  - Bên tay trái
- Mô-đun điều khiển túi khí (bao gồm cả cảm biến va chạm [với tất cả các mẫu xe] và cảm biến lật xe [mẫu xe tại

– CÒN TIẾP –

thị trường Nga])
- Mô-đun túi khí trước
  – Phía ghế người lái
  – Phía ghế hành khách phía trước
- Mô-đun túi khí đầu gối
  – Phía ghế người lái
- Mô-đun túi khí đệm ghế
  – Phía ghế hành khách phía trước
- Cảm biến va chạm phía bên
  – Phía trụ trung tâm bên trái
  – Phía trụ trung tâm bên phải
  – Phía trước của khoang sau bên trái
  – Phía trước của khoang sau bên phải
- Mô-đun túi khí hông
  – Phía ghế người lái
  – Phía ghế hành khách phía trước
- Mô-đun túi khí rèm
  – Bên tay phải
  – Bên tay trái
- Bộ cơ cấu căng dây đai an toàn và bộ giới hạn lực thích ứng (nếu có)
  – Phía ghế người lái
  – Phía ghế hành khách phía trước
- Bộ cơ cấu căng dây đai thắt lưng
  – Phía ghế người lái
- Công tắc khóa dây đai an toàn
  – Phía ghế hành khách phía trước
- Cảm biến hệ thống phát hiện người ngồi của ghế hành khách phía trước
- Đèn báo BẬT và TẮT túi khí trước của ghế hành khách phía trước
- Tất cả các hệ thống dây liên quan
- Cơ cấu căng đai phía sau
  – Phía ghế người lái
  – Phía ghế hành khách
- Cảm biến vị trí ngồi của người lái

⚠ CẢNH BÁO

Nếu đèn cảnh báo thể hiện bất kỳ dấu hiệu nào sau đây, có thể có sự cố trong bộ cơ cấu căng dây và/hoặc hệ thống túi khí.

- **Đèn cảnh báo chớp hoặc nhấp nháy**
- **Đèn cảnh báo không sáng khi công tắc khóa điện lần đầu được chuyển sang vị trí "ON"**
- **Đèn cảnh báo liên tục sáng**
- **Đèn cảnh báo sáng lên khi xe đang chạy**

Bạn nên tới đại lý SUBARU gần nhất để kiểm tra hệ thống ngay lập tức. Nếu không được kiểm tra và sửa chữa đúng cách, bộ cơ cấu căng dây đai an toàn và/hoặc hệ thống túi khí sẽ không hoạt động chuẩn xác (ví dụ như hệ thống có thể bung trong một va chạm nhẹ hoặc không bung trong va chạm mạnh), điều này có thể tăng rủi ro bị chấn thương.

■ Bảo dưỡng hệ thống túi khí

⚠ CẢNH BÁO

- **Khi gỡ bỏ một mô-đun túi khí hoặc bỏ toàn bộ chiếc xe bị hư hỏng do va chạm, bạn nên tham khảo ý kiến đại lý SUBARU.**
- **Hệ thống túi khí không có bộ phận mà người dùng có thể tự bảo dưỡng được. Không được sử dụng thiết bị kiểm tra điện trên bất kỳ mạch nào liên quan đến hệ thống túi khí. Đối với quy trình bảo dưỡng bắt buộc dành cho hệ thống túi khí, bạn nên tham khảo ý kiến đại lý SUBARU gần nhất. Việc can thiệp hoặc ngắt kết nối hệ thống dây có thể dẫn đến việc vô tình làm bung của hệ thống túi khí hoặc có thể khiến hệ thống không hoạt động, và có thể dẫn đến thương tích nghiêm trọng.**

⚠ THẬN TRỌNG

Nếu bạn cần bảo dưỡng hoặc sửa chữa ở những khu vực được nêu trong danh sách dưới đây, bạn nên nhờ đại lý ủy quyền SUBARU làm công việc này. Mô-đun điều khiển túi khí, cảm biến va chạm và mô-đun túi khí được đặt ở những khu vực này.

- **Dưới phần chính giữa của bảng táp-lô**
- **Ở hai bên phải và trái phần trước của xe**
- **Vô lăng, trụ và các khu vực xung quanh**
- **Đáy của cột vô lăng và các khu vực xung quanh**
- **Trên bảng điều khiển phía ghế hành khách phía trước và các khu vực xung quanh**
- **Từng ghế trước và các khu vực xung quanh**
- **Bên trong từng trụ trung tâm**
- **Bên trong từng cửa trước**
- **Ở mỗi bên trần (từ trụ trước đến một điểm trên ghế sau)**
- **Giữa đệm ghế sau và khoang sau của mỗi bên**
- **Ở dưới ghế giữa của hàng ghế sau**

Trong trường hợp hệ thống túi khí đã được bung ra, bạn nên thay thế hệ thống bằng các phụ tùng SUBARU chính hãng tại đại lý ủy quyền SUBARU.

LƯU Ý

Trong các trường hợp sau đây, bạn nên liên hệ với đại lý SUBARU càng sớm càng tốt.

- **Phần trước của xe từng liên quan đến một vụ tai nạn trong đó túi khí phía trước, túi khí trước ở ghế người lái, hoặc túi khí trước ở cả ghế người lái và ghế hành khách phía trước không bung ra,**
- **Phần đệm của vô lăng, nắp trên túi khí trước của hành khách phía trước, hoặc một bên trần (từ trụ trước đến một điểm trên ghế sau) bị trầy xước, nứt, hoặc bị hư hỏng theo cách khác.**
- **Trụ trung tâm, cửa trước, khoang sau hoặc khung phụ phía sau, hoặc một khu vực gần các bộ phận này, có liên quan đến một vụ tai nạn trong đó túi khí hông và túi khí rèm không bung ra.**
- **Vải hoặc da bọc một trong hai lưng ghế trước bị cắt, sờn hoặc bị hư hại theo cách khác.**
- **Phần phía sau của xe đã trải qua một vụ tai nạn.**

■ Lưu ý khi sửa đổi xe

⚠ CẢNH BÁO

Để tránh việc vô tình kích hoạt hệ thống hoặc khiến hệ thống không hoạt động, có thể dẫn đến thương tích nghiêm trọng, không nên sửa đổi bất kỳ bộ phận hoặc hệ thống dây điện nào của hệ thống túi khí. Việc này bao gồm những sửa đổi sau đây.

- **Lắp đặt vô lăng tùy chỉnh**
- **Gắn các đồ trang trí bổ sung vào bảng điều khiển**
- **Lắp đặt ghế tùy chỉnh**
- **Thay thế vải hoặc da bọc ghế**
- **Đặt thêm vải hoặc da vào ghế trước**
- **Gắn thêm micro không cầm tay hoặc bất cứ phụ kiện nào khác vào trụ phía trước, trụ trung tâm, trụ phía sau, kính chắn gió, cửa kính bên, tay vịn hoặc bất kỳ bề mặt khoang hành khách nào**

– CÒN TIẾP –

khác ở gần túi khí rèm đang bung.

- **Không nên lắp đặt thêm các thiết bị điện/điện tử như radio hai chiều di động ở trên hoặc gần các bộ phận của hệ thống túi khí và/hoặc hệ thống dây. Điều này có thể ảnh hưởng đến hoạt động chuẩn xác của hệ thống túi khí.**

⚠ THẬN TRỌNG

Không thực hiện bất kỳ sửa đổi nào sau đây. Những sửa đổi đó có thể cản trở hệ thống túi khí hoạt động chuẩn xác.

- **Sửa đổi hệ thống treo hoặc kết cấu mặt trước.**
- **Lắp đặt lốp có kích thước và cấu tạo khác so với lốp xe được chỉ định trên bảng hiệu xe gắn ở trụ cửa người lái hoặc được chỉ định cho xe riêng lẻ trong Hướng dẫn sử dụng này.**

Bạn luôn nên tham khảo đại lý SUBARU nếu muốn lắp đặt bất kỳ phụ kiện nào trên xe.

2-1. Hệ thống chìa khóa thông minh và khởi động bằng nút nhấn..... 120
Lưu ý an toàn..... 120
Khóa và mở khóa bằng cách giữ chìa khóa thông minh..... 123
Mở khóa bằng mã PIN 127
Chức năng tiết kiệm điện..... 129
Chức năng tiết kiệm điện của chìa khóa thông minh 130
Vô hiệu hóa chức năng mở cửa không cần chìa khóa 130
Lựa chọn hoạt động của đèn nhấp nháy cảnh báo nguy hiểm..... 133
Chuông cảnh báo và đèn cảnh báo 133
Khi chìa khóa thông minh không hoạt động đúng cách 133
Thay pin của chìa khóa thông minh 133
Thay chìa khóa thông minh 133
Bảng mã số chìa khóa..... 133
Thông tin kỹ thuật cho xe tại thị trường châu Âu . 133
2-2. Thiết bị chống trộm..... 134
Đèn báo thiết bị chống trộm 134
Chìa khóa dự phòng..... 134
Quy định về thông tin kỹ thuật của sóng radio.... 135
2-3. Hệ thống mở khóa từ xa 135
Khóa cửa 136
Mở khóa cửa 136
Khóa tự động (Mẫu xe không có hệ thống khóa kép)..... 137
Mở khóa cửa cốp sau 137
Mở/đóng tất cả cửa sổ (ngoại trừ mẫu xe tại thị trường Úc)..... 137
Lựa chọn hoạt động của đèn nhấp nháy cảnh báo nguy hiểm..... 137
Thay pin..... 137
Thay thế bộ phát tín hiệu vô tuyến bị mất..... 137
2-4. Khóa cửa 138
Khóa và mở khóa từ bên ngoài..... 138
Khóa và mở khóa từ bên trong 139
Tự động khóa/mở khóa cửa 140
Chức năng ngăn chặn khóa trong (Mẫu xe không có hệ thống khóa kép) 140
Chức năng tránh để cạn ắc quy 141
2-5. Hệ thống khóa kép (nếu có)..... 141
Cài đặt hệ thống khóa kép..... 141
Hủy hệ thống khóa kép 142
Trong trường hợp khẩn cấp..... 142
Nếu cạn ắc quy 143
Cài đặt lại hệ thống khóa kép 143
2-6. Chức năng vô hiệu hóa mở khóa bằng công tắc khóa cửa điện (Xe tại thị trường Úc) 143
2-7. Khóa an toàn cho trẻ em..... 144
2-8. Cửa sổ..... 144
Hoạt động của cửa kính chỉnh điện 145
Khởi động cửa kính chỉnh điện..... 146
2-9. Cửa cốp sau 147
Cửa cốp sau thông thường..... 147
Cửa cốp sau chỉnh điện (nếu có) 148
2-10. Cửa sổ trời (nếu có)..... 157
Công tắc cửa sổ trời..... 157
Tấm che nắng..... 158

2-1. Hệ thống chìa khóa thông minh và khởi động bằng nút nhấn

Các chìa khóa thông minh sau được cung cấp cùng với xe.

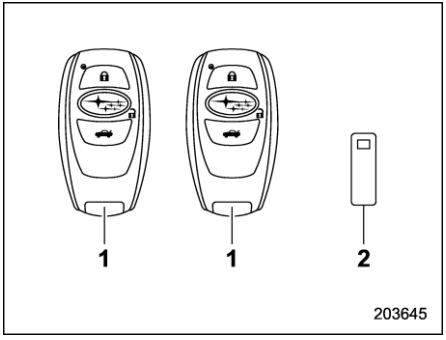

1) Chìa khóa thông minh
2) Bảng mã số chìa khóa

Hệ thống chìa khóa thông minh và khởi động bằng nút nhấn giúp bạn thực hiện những hoạt động sau khi mang theo chìa khóa thông minh.

- Khóa và mở khóa cửa, nắp thùng nhiên liệu và cửa cốp sau
- Khởi động và dừng động cơ. Để biết thêm thông tin chi tiết, tham khảo mục "Khởi động và dừng động cơ" ☞Tr. 318.

LƯU Ý

- **Xe của bạn có thể có ba chìa khóa thông minh, tùy thuộc vào thị trường mà thiết kế xe hướng tới.**
- **Bạn có thể sử dụng hệ thống mở khoá từ xa để điều khiển các chức năng sau.**
  – Mở/ khóa cửa, cửa cốp sau và nắp thùng nhiên liệu
  – Mở/đóng cửa sổ (ngoại trừ xe tại thị trường Úc)
  Để biết thêm chi tiết, tham khảo mục "Hệ thống mở khóa từ xa" ☞Tr. 135.
- **Cất giữ cẩn thận bảng mã số chìa khóa được cung cấp cùng với chìa khóa thông minh. Bảng mã số này cần thiết cho việc sửa chữa xe và đăng ký bổ sung chìa khóa thông minh. Để biết thêm chi tiết, tham khảo mục "Chìa khóa dự phòng" ☞Tr. 134.**

Một chìa khóa khẩn cấp được gắn vào mỗi chìa khoá thông minh.

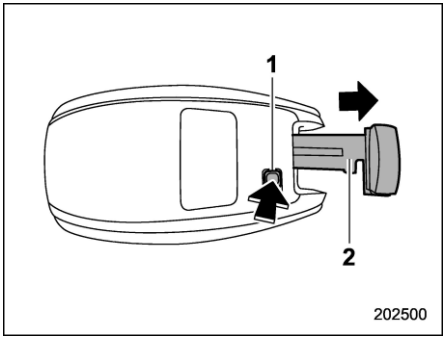

1) Nút nhả
2) Chìa khóa khẩn cấp

Trong khi nhấn nút nhả của chìa khóa thông minh, hãy rút chìa khóa khẩn cấp ra.

Chìa khóa khẩn cấp được sử dụng cho chức năng sau.

- Mở và khóa cửa phía người lái

■ Lưu ý an toàn

⚠ CẢNH BÁO

- **Nếu bạn đeo máy tạo nhịp tim cấy ghép hoặc máy khử rung tim cấy ghép, hãy để cách xa ăng-ten truyền tín hiệu được lắp đặt trên xe ít nhất 22 cm (8,7 inch).**

Sóng radio từ ăng-ten phát trên xe có thể ảnh hưởng xấu đến hoạt động của máy tạo nhịp tim cấy ghép và máy khử rung tim cấy ghép.

Nếu bạn đeo thiết bị y tế điện tử không phải là máy tạo nhịp tim cấy ghép hoặc máy khử rung tim cấy ghép, trước khi sử dụng chìa khoá thông minh với hệ thống khởi động bằng nút nhấn, tham khảo mục "Sóng radio được sử dụng cho hệ thống chìa khóa thông minh và điều khiển bằng nút nhấn" được đề cập sau đây, và liên hệ với nhà sản xuất thiết bị y tế điện tử để biết thêm thông tin. Các sóng radio từ ăng-ten phát trên xe có thể ảnh hưởng xấu đến hoạt động của thiết bị y tế điện tử.

"Sóng radio được sử dụng cho hệ thống chìa khóa thông minh và khởi động bằng nút nhấn"

- **Hệ thống chìa khóa thông minh và khởi động bằng nút nhấn sử dụng tần số sóng radio sau đây, ngoài ra còn có sóng radio được sử dụng cho hệ thống mở khoá từ xa.**

Sóng radio định kỳ phát ra từ các ăng-ten được lắp đặt trên xe như trong hình minh họa dưới đây.

***: Tần số radio: 134,2 kHz**

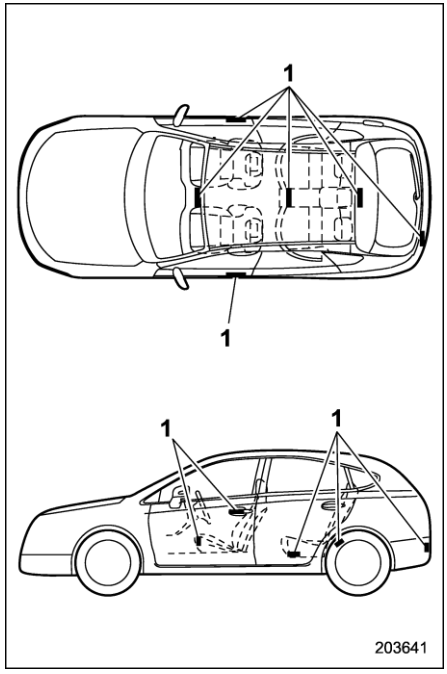

1) Ăng ten

THẬN TRỌNG

- **Không bao giờ để lại hoặc cất chìa khoá thông minh bên trong xe hoặc trong vòng 2 m (6,6 ft) xung quanh xe (ví dụ: trong gara ô tô). Chìa khoá thông minh có thể bị khóa bên trong xe, hoặc pin có thể bị hết nhanh. Lưu ý rằng nút khởi động bằng nút nhấn có thể không bật trong một số trường hợp, tùy thuộc vào vị trí của chìa khoá thông minh.**
- **Chìa khóa thông minh có chứa các bộ phận điện tử. Hãy tuân thủ các lưu ý sau để tránh gặp trục trặc.**
  - **Nên thay pin cho chìa khóa thông minh tại đại lý ủy quyền SUBARU để tránh rủi ro hư hỏng.**
  - **Không để chìa khóa thông minh bị ướt. Nếu chìa khóa thông minh bị ướt, hãy lau sạch ngay lập tức và để khô hoàn toàn.**
  - **Không tác động lực mạnh vào chìa khóa thông minh.**
  - **Không bao giờ để chìa khóa thông minh trực tiếp dưới ánh**

– CÒN TIẾP –

nắng mặt trời hoặc bất cứ chỗ nào có thể làm chìa khóa bị nóng, ví dụ như trên bảng điều khiển. Việc này có thể làm hỏng pin hoặc làm mạch điện gặp trục trặc.

– Không rửa chìa khóa thông minh trong máy làm sạch siêu âm.

– Không để chìa khóa thông minh ở nơi ẩm ướt hoặc bụi bặm. Làm vậy có thể làm chìa khóa gặp trục trặc.

– Giữ chìa khóa thông minh tránh xa nguồn từ trường.

– Không để chìa khóa thông minh gần máy tính cá nhân hoặc các thiết bị điện gia dụng.

– Không để chìa khóa thông minh gần bộ sạc pin hoặc bất kỳ phụ kiện điện khác.

– Không phủ màu kim loại lên cửa sổ hoặc gắn vật bằng kim loại vào cửa sổ.

– Không lắp phụ kiện hoặc phụ tùng không chính hãng.

• Nếu chìa khóa thông minh bị rơi, chìa khóa khẩn cấp tích hợp bên trong có thể bị lỏng. Hãy cẩn thận để không làm mất chìa khóa khẩn cấp.

• Khi ở trên máy bay, không nhấn nút của chìa khóa thông minh. Nếu bất cứ nút nào của chìa khóa thông minh bị nhấn, sóng radio sẽ phát ra và có thể ảnh hưởng đến hoạt động của máy bay. Nếu để ở trong túi, hãy đảm bảo không vô tình nhấn nút chìa khóa.

LƯU Ý

• Có thể thay đổi cài đặt hoạt động/không hoạt động cho hệ thống chìa khóa thông minh. Để biết thêm về quy trình cài đặt, tham khảo mục "Vô hiệu hóa hệ thống chìa khóa thông minh" ☞Tr. 130.

• Để biết thêm thông tin chi tiết về phương thức hoạt động của công tắc khóa điện khi hệ thống chìa khóa thông minh đang ở chế độ không hoạt động, tham khảo mục "Chìa khóa thông minh – Nếu chìa khóa thông minh không hoạt động chuẩn xác" ☞Tr. 455.

• Hệ thống chìa khóa thông minh và khởi động bằng nút nhấn sử dụng sóng radio yếu. Trạng thái của chìa khoá thông minh và điều kiện môi trường có thể ảnh hưởng tới tương tác giữa chìa khóa thông minh và xe trong các tình huống sau đây, và điều này có thể cản trở việc khóa, mở cửa hoặc khởi động động cơ.

– Khi hoạt động ở gần nơi phát ra sóng radio mạnh, chẳng hạn như đài phát thanh và đường dây truyền tải điện.

– Khi các sản phẩm truyền sóng radio được sử dụng, chẳng hạn như chìa khóa thông minh hoặc chìa khóa điều khiển từ xa của xe khác.

– Khi mang theo chìa khóa thông minh của xe cùng với chìa khóa thông minh hoặc chìa khóa điều khiển từ xa của xe khác.

– Khi chìa khóa thông minh được đặt gần thiết bị liên lạc không dây như điện thoại di động.

– Khi chìa khóa thông minh được đặt gần vật bằng kim loại.

– Khi các phụ kiện bằng kim loại được gắn với chìa khóa thông minh.

– Khi mang theo chìa khóa thông minh với một thiết bị điện tử, chẳng hạn như máy tính xách tay.

– Khi chìa khóa thông minh hết pin.

Chìa khóa thông minh luôn tương tác với xe và liên tục sử dụng pin. Mặc dù tuổi thọ của pin khác nhau tùy vào điều kiện hoạt động, nhưng thường kéo dài khoảng 1 đến 2 năm. Nếu cạn pin, hãy thay pin mới.

- **Nếu làm mất chìa khóa thông minh, bạn nên đăng ký lại tất cả các chìa khóa thông minh còn lại. Để đăng ký lại chìa khóa thông minh, bạn nên liên hệ với đại lý SUBARU.**
- **Đối với chìa khóa thông minh dự phòng, bạn nên liên hệ với đại lý SUBARU.**
- **Có thể đăng ký tối đa 7 chìa khóa thông minh cho một xe.**
- **Không để chìa khóa thông minh ở không gian cất đồ bên trong xe, ví dụ như khe cửa, bảng điều khiển hoặc trong góc của khu vực để hàng. Những rung động có thể làm hỏng chìa khóa hoặc bật công tắc, dẫn đến việc khóa máy.**
- **Sau khi dùng hết hoặc thay thế ắc quy của xe, có thể cần khởi động hệ thống khóa vô lăng để khởi động động cơ. Trong trường hợp này, thực hiện các bước sau để khởi động khóa vô lăng.**

(1) Chuyển công tắc khóa điện về vị trí "OFF". Để biết thêm chi tiết, tham khảo mục "Chuyển đổi trạng thái nguồn" ☞Tr. 164.
(2) Mở và đóng cửa phía người lái.
(3) Chờ khoảng 10 giây.

Khi vô lăng khóa, việc khởi động hoàn tất.

- **Không để chìa khóa thông minh ở những nơi sau.**
  - **Trên bảng táp-lô**
  - **Trên sàn xe**
  - **Bên trong cốp phụ**
  - **Bên trong túi viền cửa**
  - **Trên ghế sau**
  - **Ở khu vực chở hàng**

Nếu làm như vậy, có thể xảy ra các tình huống sau.

- **Chìa khóa thông minh vô tình bị khóa ở trong xe.**
- **Có cảnh báo mặc dù trên thực tế không có trục trặc xảy ra.**
- **Không có cảnh báo ngay cả khi xảy ra trục trặc.**

■ Khóa và mở khóa bằng cách giữ chìa khóa thông minh

Khi mang theo chìa khóa thông minh trong phạm vi hoạt động, có thể mở khóa/mở khóa cửa, nắp thùng nhiên liệu, cửa cốp sau bằng cách chạm vào tay nắm cửa.

LƯU Ý

Có thể khóa/mở khóa xe bằng hệ thống mở khóa từ xa. Để biết thêm chi tiết, tham khảo mục "Hệ thống mở khóa từ xa" ☞Tr. 135.

▼ Phạm vi hoạt động

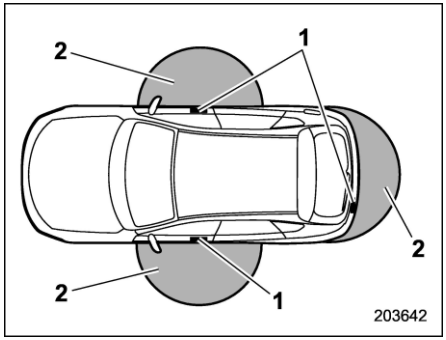

1) Ăng-ten
2) Phạm vi hoạt động (khoảng 40 đến 80 cm (16 đến 32 inch))

– CÒN TIẾP –

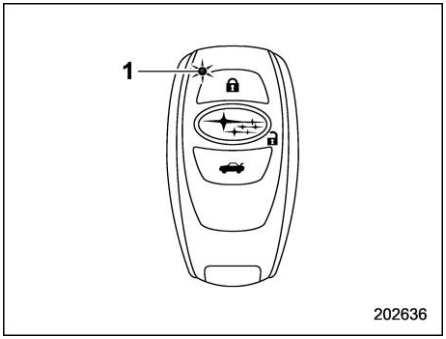

1) Đèn LED

Khi chìa khoá thông minh nằm trong phạm vi hoạt động của cửa trước, đèn LED trên chìa khoá thông minh sẽ nhấp nháy. Khi tắt hệ thống chìa khóa thông minh, đèn LED sẽ không nhấp nháy trừ khi nhấn nút trên chìa khoá thông minh.

LƯU Ý

• Nếu chìa khóa thông minh được đặt quá gần thân xe, hệ thống chìa khóa thông minh có thể không hoạt động chuẩn xác. Nếu chức năng không hoạt động chuẩn xác, hãy lặp lại thao tác ở khoảng cách xa hơn.

• Khi chìa khóa thông minh được đặt gần mặt đất hoặc ở vị trí cao hơn so với mặt đất, ngay cả khi nó nằm trong phạm vi hoạt động được chỉ định, hệ thống chìa khóa thông minh có thể hoạt động không chuẩn xác.

• Khi chìa khóa thông minh ở trong phạm vi hoạt động, thì bất kỳ ai, kể cả những người không mang theo chìa khóa thông minh, cũng có thể sử dụng chức năng của hệ thống chìa khóa thông minh. Hãy lưu ý rằng chỉ có thể thực hiện chức năng của hệ thống chìa khóa thông minh thông qua tay nắm cửa, cảm biến khóa cửa, nút mở cửa cốp sau hoặc nút khóa cửa cốp sau trong phạm vi hoạt động có chìa khóa thông minh.

• Không thể khóa cửa, cửa cốp sau và nắp thùng nhiên liệu bằng chức năng của hệ thống này khi chìa khóa thông minh đang ở trong xe. Tuy nhiên, tùy thuộc vào trạng thái của chìa khóa thông minh và điều kiện môi trường, chìa khóa thông minh có thể bị khóa ở bên trong xe. Trước khi khóa xe, hãy chắc chắn rằng bạn đã mang theo chìa khoá thông minh.

• Khi chìa khóa thông minh hết pin, hoặc đang hoạt động ở nơi có sóng radio hoặc tiếng ồn mạnh (ví dụ: gần tháp radio, nhà máy điện, đài phát thanh hoặc khu vực sử dụng thiết bị không dây), hoặc khi đang nói chuyện điện thoại, phạm vi hoạt động có thể giảm đi, hoặc hệ thống chìa khóa thông minh có thể không hoạt động. Trong trường hợp như vậy, thực hiện các bước mô tả trong mục "Khóa và mở khóa"☞Tr. 455.

• Cửa có thể khóa hoặc mở khóa khi đang rửa xe hoặc nếu có một lượng nước lớn tiếp xúc với tay nắm cửa khi chìa khóa thông minh vẫn ở trong phạm vi hoạt động.

▼ Cách khóa và mở khóa

Có thể thực hiện các thao tác sau khi đang mang chìa khóa thông minh.

- Khóa và mở khóa cửa và nắp thùng nhiên liệu
- Khóa và mở khóa cửa cốp sau

LƯU Ý

• Không thể khóa các cửa, cửa cốp sau và nắp thùng nhiên liệu bằng hệ thống chìa khóa thông minh khi công tắc khóa điện ở vị trí "ACC" hoặc "ON". Tham khảo mục "Chuyển đổi trang thái nguồn" ☞Tr. 164.

• Nếu cầm tay nắm cửa khi đang đeo găng tay, khóa cửa có thể không mở ra.

• Nếu chạm vào cảm biến khóa cửa liên tục từ ba lần trở lên, hệ thống có thể bỏ qua hoạt động của cảm biến.

• Khi thực hiện quy trình khóa quá nhanh, chức năng khóa có thể không hoàn thành.

Sau khi thực hiện quy trình khóa, nên kéo tay nắm cửa sau để xác nhận rằng các cửa đã được khóa.

- **Nếu có bất kỳ cửa nào (hoặc cửa cốp sau) không đóng hoàn toàn, những điều sau đây sẽ xảy ra để cảnh báo rằng các cửa (hoặc cửa cốp sau) chưa được đóng đúng cách.**
  - **– Tiếng bíp điện tử phát ra năm lần.**
  - **– Đèn cảnh báo nguy hiểm nhấp nháy năm lần.**
- **Nếu có bất kỳ cửa nào hay cửa cốp sau đang mở, thì các cửa, cửa cốp sau và nắp thùng nhiên liệu sẽ không thể khóa được.**
- **Trong vòng 3 giây sau khi khóa cửa và cửa cốp sau bằng cách sử dụng chức năng của hệ thống chìa khóa thông minh, không thể mở khóa cửa và/hoặc cửa cốp sau bằng cách sử dụng hệ thống chìa khóa thông minh.**
- **Khi khóa, hãy nhớ mang theo chìa khoá thông minh, tránh để quên chìa khoá thông minh trong xe.**
- **Có thể thay đổi cài đặt hoạt động của đèn nhấp nháy cảnh báo nguy hiểm thông qua thao tác trên màn hình thông tin trung tâm. Để biết thêm chi tiết, tham khảo mục "Cài đặt xe" ☞Tr. 215 (mẫu xe trang bị màn hình 11,6 inch) hoặc "Biểu tượng cài đặt xe"**

☞Tr. 233 (mẫu xe trang bị màn hình kép 7,0 inch). Ngoài ra, cài đặt hoạt động của đèn nhấp nháy cảnh báo nguy hiểm có thể thay đổi bởi đại lý SUBARU. Bạn nên liên hệ với đại lý SUBARU để biết thêm chi tiết.

▽ **Khóa cửa với cảm biến khóa cửa**

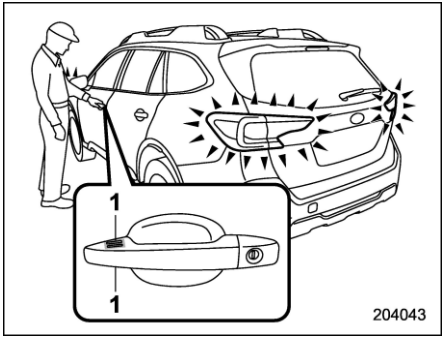

1) Cảm biến khóa cửa

Mang theo chìa khoá thông minh, đóng tất cả các cửa (bao gồm cửa cốp sau) và chạm vào cảm biến khóa cửa trên tay nắm cửa. Tất cả các cửa, bao gồm cả cửa cốp sau và nắp thùng nhiên liệu sẽ được khóa lại. Ngoài ra, đèn nhấp nháy cảnh báo nguy hiểm sẽ nhấp nháy một lần.

LƯU Ý

Sau khi chạm vào cảm biến khóa cửa để khóa tất cả các cửa (bao gồm cả cửa cốp sau), nếu bạn chạm vào cảm biến khóa cửa một lần nữa để cố thực hiện thao tác khóa mà không cần mở khóa trước, không có gì sẽ xảy ra, ngay cả khi chạm vào cảm biến khóa cửa. Trong trường hợp này, trước tiên hãy thực hiện thao tác mở khóa một lần. Sau đó, bạn có thể chạm vào cảm biến khóa cửa để khóa cửa lại.

▽ **Khóa cửa với nút khóa sau**

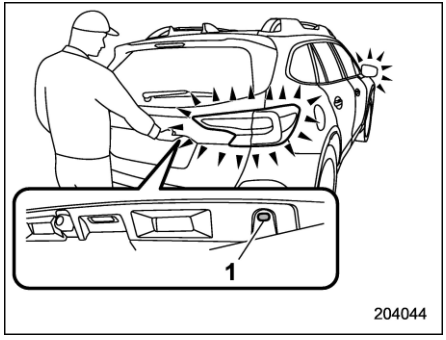

1) Nút khóa sau

Mang theo chìa khoá thông minh, đóng tất cả các cửa bao gồm cửa cốp sau và nhấn nút khóa phía sau. Cửa cốp sau, nắp thùng nhiên liệu và tất cả các cửa sẽ được khóa lại. Ngoài ra, đèn cảnh báo nguy hiểm sẽ nhấp nháy một lần.

– CÒN TIẾP –

▽ Nút khóa cửa cốp sau chỉnh điện (nếu có)

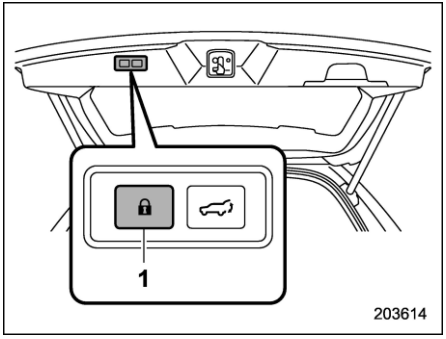

1) Nút khóa cửa cốp sau chỉnh điện

Mang theo chìa khóa thông minh, đóng tất cả các cửa và nhấn nút khóa cửa cốp sau chỉnh điện. Cửa sẽ tự động đóng lại, và cửa cốp sau, tất cả các cửa và nắp thùng nhiên liệu sẽ khóa lại. Ngoài ra, đèn cảnh báo nguy hiểm sẽ nhấp nháy một lần.

▽ Mở khóa

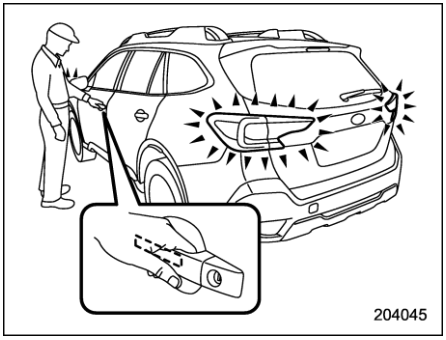

Mang theo chìa khóa thông minh và chạm vào cảm biến ở sau tay nắm cửa.

- **Mẫu xe không có hệ thống khóa kép:**

Tất cả các cửa (bao gồm cả cửa cốp sau và nắp thùng nhiên liệu) sẽ mở khóa. Ngoài ra, các đèn cảnh báo nguy hiểm sẽ nhấp nháy hai lần.

- **Mẫu xe có hệ thống khóa kép:**
  - Tay nắm cửa phía người lái:

Chỉ cửa người lái hoặc nắp thùng nhiên liệu sẽ mở khoá.

  - Tay nắm cửa phía ghế hành khách phía trước:

Tất cả các cửa (bao gồm cả cửa cốp sau và nắp thùng nhiên liệu) sẽ mở khóa.

Ngoài ra, các đèn cảnh báo nguy hiểm sẽ nhấp nháy hai lần.

▽ Mở cửa cốp sau

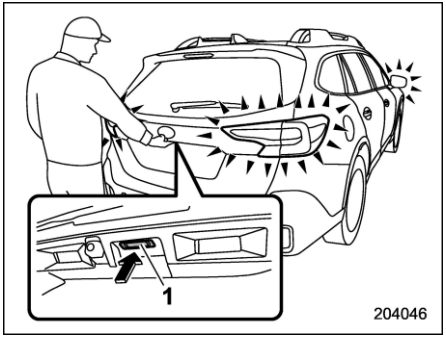

1) Nút mở cửa cốp sau

Mang theo chìa khoá thông minh và nhấn nút mở cửa cốp sau.

- **Mẫu xe không có hệ thống khóa kép:**

Tất cả các cửa (bao gồm cả cửa cốp sau và nắp thùng nhiên liệu) sẽ mở khóa, và cửa cốp sau sẽ mở ra. Ngoài ra, các đèn cảnh báo nguy hiểm sẽ nhấp nháy hai lần.

- **Mẫu xe có hệ thống khóa kép:**

Chỉ có cửa cốp sau mở khóa và mở ra. Ngoài ra, các đèn cảnh báo nguy hiểm sẽ nhấp nháy hai lần.

▼ **Chức năng lựa chọn mở khóa cửa**

Khi cửa mở khóa bằng hệ thống chìa khóa thông minh, chỉ có các cửa được cài đặt và nắp thùng nhiên liệu mở khóa.
Cài đặt có thể thay đổi bởi đại lý SUBARU.

▼ **Khóa tự động (các mẫu xe không có hệ thống khóa kép)**

Nếu bất kỳ cửa nào hoặc cửa cốp sau không mở trong vòng 30 giây sau khi mở khóa, các cửa này sẽ tự động khóa lại.
Việc cài đặt trạng thái hoạt động/không hoạt động của chức năng và thời gian cho đến khi khóa tự động diễn ra có thể được thay đổi bởi đại lý SUBARU. Để biết thêm chi tiết, bạn nên liên hệ với đại lý SUBARU.
Cài đặt và thời gian có thể thay đổi thông qua thao tác trên màn hình thông tin trung tâm. Để biết thêm chi tiết, tham khảo mục "Cài đặt xe" ☞Tr. 215.

■ Mở khóa bằng mã PIN

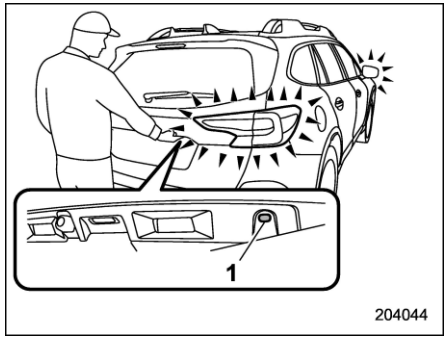

1) Nút khóa phía sau

Khi tất cả các cửa (bao gồm cả cửa cốp sau) khóa lại, bạn có thể mở khóa các cửa (bao gồm cả cửa cốp sau và nắp thùng nhiên liệu) mà không cần có chìa khóa bằng cách nhấn vào nút khóa phía sau.

LƯU Ý

Mở khóa bằng mã PIN sẽ hữu ích nếu chìa khóa vô tình bị bỏ lại trong xe. Bạn nên đăng ký mã bảo mật gồm 5 chữ số (mã PIN).

– CÒN TIẾP –

▼ Đăng ký mã PIN

		Hoạt động	Thời gian tính từ bước trước đó
1		Tắt công tắc khóa điện.	—
2		Đóng tất cả các cửa (bao gồm cả cửa cốp sau).	—
3		Nhấn và giữ nút " " trên chìa khóa thông minh, sau đó nhấn và giữ nút khóa phía sau cho đến khi có tiếng bíp phát ra không liên tục.	—
4		Nhấn nút " " trên chìa khóa thông minh.	Trong vòng 30 giây
5		Nhập mã PIN thông qua sử dụng nút khóa phía sau trong vòng 30 giây sau khi có tiếng bíp ở bước 4. Ví dụ, để đăng ký "32468" làm mã PIN, hãy thực hiện các bước sau.	Trong vòng 30 giây
	(1)	Nhấn nút ba lần.	
	(2)	Sau khi tiếng bíp phát ra một lần, nhấn nút hai lần.	
	(3)	Sau khi tiếng bíp phát ra một lần, nhấn nút bốn lần.	
	(4)	Sau khi tiếng bíp phát ra một lần, nhấn nút sáu lần.	
	(5)	Sau khi tiếng bíp phát ra một lần, nhấn nút tám lần.	
6		Thực hiện bước 5 một lần nữa trong vòng 30 giây sau khi tiếng bíp phát ra không liên tục.	—
7		Tất cả các cửa sẽ mở khóa và khóa lại. Sau đó, mã PIN sẽ được đăng ký.	—

LƯU Ý

Nhấn nút " " trong vòng 30 giây của bước 6 để kết thúc chế độ chuẩn bị và chuyển sang giai đoạn đăng ký. Trừ khi nút " " được nhấn trong vòng 30 giây sau bước 6, việc đăng ký mã PIN sẽ bị hủy bỏ.

LƯU Ý

• Nhấn nút khóa phía sau 10 lần để nhập "0".

• Thường xuyên thay đổi mã PIN để bảo vệ xe khỏi trộm cắp.

• Nếu bạn đã cho người khác mượn xe của mình, hãy xác nhận rằng mã PIN chưa bị thay đổi hoặc bị xóa. Nếu mã PIN đã bị thay đổi hoặc bị xóa, hãy đăng ký lại mã PIN mới.

• Nếu bạn mắc sai sót trong quá trình đăng ký, nhấn nút " " trên chìa khóa thông minh. Sau đó bắt đầu lại từ bước 1.

• Để giúp bảo vệ xe khỏi trộm cắp, bạn không thể đăng ký "00000" hoặc "99999" hoặc "12345" làm mã PIN.

• Không nên đăng ký bằng biển số xe hoặc số đơn giản như "11122" hoặc "12121" làm mã PIN. Làm như vậy sẽ làm tăng nguy cơ bị trộm mất xe.

• Khi bạn thử đăng ký số "22222", mã PIN đã đăng ký sẽ bị xóa. Bạn không thể mở khóa cửa bằng mã PIN cho đến khi mã mới được đăng ký.

• Sau khi đăng ký mã PIN mới, hãy chắc chắn rằng bạn có thể mở khóa cửa bằng mã PIN.

• Mã PIN có thể bị xóa khi hệ thống chìa khóa thông minh bị vô hiệu hóa bằng thao tác trên chìa khóa này.

• Đăng ký lại mã PIN trong các trường hợp sau đây.

– Khi bạn quên mã PIN

– Khi bạn muốn thay đổi mã PIN

▼ Mở khóa

Thực hiện từ bước (1) đến (5) của bước 5 đã mô tả trong phần "Đăng ký".

LƯU Ý

• Bạn không thể mở khóa bằng mã PIN trong các trường hợp sau.

– Khi chìa khoá thông minh ở trong phạm vi hoạt động

– Khi công tắc khóa điện ở vị trí "ACC" hoặc "ON"

• Nếu bạn thao tác sai trong quy trình mở khóa, hãy bắt đầu lại quy trình mở khóa sau khi chờ ít nhất 5 giây.

• Để bảo vệ xe khỏi bị trộm, tiếng còi sẽ phát ra nếu nhập sai mã PIN 5 lần liên tiếp. Nếu điều này xảy ra, bạn không thể mở khóa cửa bằng mã PIN trong 5 phút.

■ Chức năng tiết kiệm điện

Để bảo vệ pin chìa khóa thông minh và ắc quy xe, hệ thống chìa khóa thông minh sẽ bị vô hiệu hóa như sau.

• Khi không dùng tới hệ thống chìa khóa thông minh và mở khóa từ xa từ 2 tuần trở lên trong khi tất cả các cửa khóa lại.

• Khi để chìa khóa thông minh trong phạm vi hoạt động trong từ 10 phút trở lên trong khi tất cả các cửa khóa lại, chức năng của hệ thống chìa khóa thông minh sẽ bị vô hiệu hóa.

▼ Khôi phục từ chế độ tiết kiệm điện

Khi một trong những thao tác sau đây được thực hiện, chức năng của hệ thống chìa khóa thông minh sẽ được khôi phục.

• Mở khóa bằng cách cầm tay nắm cửa (chỉ khi các cảm biến trên cửa ghế hành khách phía trước không bị vô hiệu hóa) hoặc nhấn nút mở cửa cốp sau nằm ở trên cốp sau.

• Khóa hoặc mở khóa bằng hệ thống mở khóa từ xa.

• Mở cửa rồi sau đó đóng lại.

• Chuyển công tắc khóa điện về vị trí "ON".

– CÒN TIẾP –

■ Chức năng tiết kiệm điện của chìa khóa thông minh

Chức năng này ngăn chìa khoá thông minh nhận tín hiệu và giúp giảm thiểu mức tiêu thụ pin của chìa khoá thông minh.

1. Nhấn vào nút " " hai lần trong khi giữ nút " ".

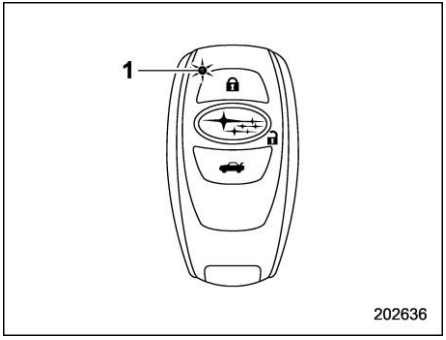

1) Đèn LED

2. Xác nhận đèn LED nhấp nháy 4 lần để thông báo cài đặt đã hoàn thành. Khi chìa khoá thông minh ở chế độ tiết kiệm điện, chức năng của hệ thống chìa khóa thông minh và khởi động bằng nút nhấn sẽ không khả dụng.

Để hủy bỏ chế độ tiết kiệm điện, nhấn một trong các nút trên chìa khóa thông minh.

■ Vô hiệu hóa chức năng hệ thống chìa khóa thông minh

⚠ CẢNH BÁO

Nếu bạn đeo máy tạo nhịp tim cấy ghép hoặc máy khử rung tim cấy ghép, hãy thực hiện quy trình trong mục "Bằng cách thao tác trên cửa người lái" ☞Tr. 132 để vô hiệu hóa hệ thống chìa khóa thông minh. Nếu bạn thực hiện quy trình trong mục "Bằng cách thao tác trên chìa khóa thông minh" ☞Tr. 130, hoạt động của máy tạo nhịp tim cấy ghép hoặc máy khử rung tim cấy ghép có thể bị ảnh hưởng bởi sóng radio từ ăng ten của máy phát.

Khi không sử dụng xe trong một thời gian dài, hoặc khi bạn chọn không sử dụng hệ thống chìa khóa thông minh, chức năng này sẽ bị vô hiệu hóa.

LƯU Ý

- **Chức năng khóa và mở khóa bằng hệ thống mở khoá từ xa không bị vô hiệu hoá.**
- **Để khởi động động cơ khi các chức năng đang bị vô hiệu hóa, thực hiện quy trình được mô tả tại mục "Khởi động động cơ" ☞Tr. 456.**

▽ Vô hiệu hóa chức năng

▽ Bằng cách thao tác trên chìa khóa thông minh

Để vô hiệu hóa chức năng của hệ thống chìa khóa thông minh bằng cách thao tác trên chìa khoá này, hãy đăng ký mã PIN để truy cập bằng mã PIN. Để biết thêm chi tiết về đăng ký mã PIN, tham khảo mục "Mở khóa bằng mã PIN" ☞Tr. 127.

1. Mở cửa người lái.

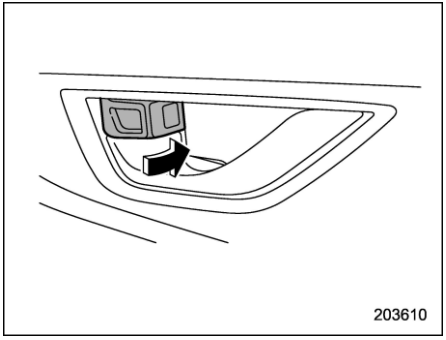

2. Xoay cần khóa về phía trước.

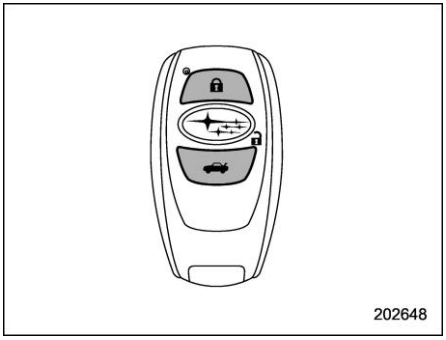

3. Nhấn và giữ nút " " và nút " " trên chìa khóa thông minh cùng một lúc trong hơn 5 giây.

Một tiếng bíp sẽ vang lên, và chức năng sẽ bị vô hiệu hoá.

– CÒN TIẾP –

▽ **Bằng cách thao tác trên cửa người lái**

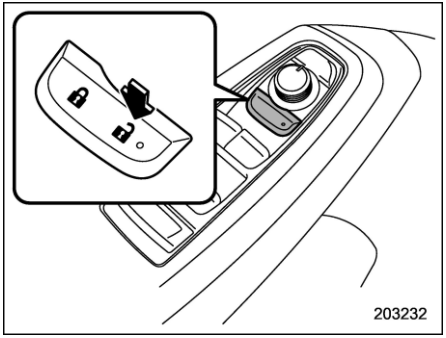

Để vô hiệu hóa chức năng của hệ thống chìa khóa thông minh bằng cách thao tác trên cửa người lái, thực hiện các bước sau đây.

Bước	Hoạt động	Thời gian	Trạng thái
1	Ngồi vào ghế người lái và đóng cửa lại.	—	Đóng
2	Nhấn " " trên công tắc khóa cửa điện hai lần.	—	Đóng
3	Mở cửa người lái.	Trong vòng 5 giây.	Đóng→Mở
4	Nhấn " " trên công tắc khóa cửa điện hai lần.	Trong vòng 5 giây.	Mở
5	Mở và đóng cửa người lái hai lần.	Trong vòng 10 giây.	Mở→Đóng→ Mở→Đóng→Mở
6	Nhấn " " trên công tắc khóa cửa điện hai lần khi cửa đang mở.	Trong vòng 10 giây.	Mở
7	Mở và đóng cửa người lái một lần.	Trong vòng 10 giây.	Mở→Đóng→Mở
8	Đóng cửa.	Trong vòng 5 giây.	Mở→Đóng

Một tiếng bíp sẽ vang lên và chức năng sẽ được vô hiệu hoá.

LƯU Ý

Ở bước 4 và 6, nhấn mạnh công tắc khóa cửa điện. Nếu không nhấn mạnh công tắc, các chức năng có thể không tắt.

▼ Kích hoạt chức năng

Khi thực hiện lại quy trình vô hiệu hóa các chức năng, một tiếng bíp sẽ vang lên và các chức năng sẽ bật.

LƯU Ý

• Hệ thống chìa khóa thông minh sẽ chỉ được bật nếu bạn thực hiện quy trình giống như khi tắt chức năng (ví dụ, khi tắt chức năng bằng cách thao tác trên cửa người lái, chức năng sẽ không thể bật lại ngay cả khi thao tác trên chìa khóa thông minh).

• Nhấn công tắc khóa điện nếu bạn không biết hệ thống chìa khóa thông minh tắt bằng cách nào.

– Khi tắt bằng cách thao tác trên cửa người lái: sẽ không có tiếng bíp

– Khi tắt bằng cách thao tác trên chìa khoá thông minh: sẽ có một tiếng bíp

■ Lựa chọn hoạt động của đèn nhấp nháy cảnh báo nguy hiểm

Qua đèn nhấp nháy cảnh báo nguy hiểm, hệ thống sẽ gửi cho bạn tín hiệu các cửa được đang khóa hay mở khóa. Nếu muốn, bạn có thể tắt đèn nhấp nháy cảnh báo nguy hiểm bằng cách thao tác trên màn hình hiển thị trung tâm. Để biết thêm chi tiết, tham khảo mục "Cài đặt xe" ☞Tr. 215. Việc cài đặt cũng có thể được thay đổi bởi đại lý SUBARU. Bạn nên tham khảo ý kiến với đại lý SUBARU để biết thêm chi tiết.

■ Chuông cảnh báo và đèn cảnh báo

Chức năng mở cửa với hệ thống khởi động bằng nút nhấn được trang bị chuông cảnh báo và đèn cảnh báo chìa khóa thông minh để giảm thiểu các thao tác sai và giúp bảo vệ xe khỏi trộm cắp.

Để biết thêm chi tiết, tham khảo mục "Chuông cảnh báo và đèn cảnh báo của hệ thống chìa khóa thông minh và khởi động bằng nút nhấn" ☞Tr. 185.

■ Khi chìa khóa thông thông minh hoạt động không đúng cách

Tham khảo mục "Chìa khóa thông minh – Nếu chìa khóa không hoạt động đúng cách" ☞Tr. 455.

■ Thay pin của chìa khóa thông minh

Tham khảo mục "Thay pin của chìa khóa thông minh" ☞Tr. 515.

■ Thay chìa khóa thông minh

Có thể thay chìa khóa thông minh tại đại lý SUBARU. Để biết thêm chi tiết, bạn nên liên hệ với đại lý SUBARU.

■ Bảng mã số chìa khóa

Số khóa có ở trên tấm mặt khóa được gắn vào bộ chìa khóa. Viết số khóa và giữ nó ở một nơi an toàn khác, không phải trong xe. Con số này được dùng để làm chìa khóa dự phòng trong trường hợp bạn bị mất chìa khóa hoặc để quên khóa ở trong xe.

Để biết thêm thông tin về làm chìa khóa dự phòng, tham khảo mục "Chìa khóa dự phòng" ☞Tr. 134.

■ Thông tin kỹ thuật cho xe tại thị trường châu Âu

- Thiết bị này tuân thủ các yêu cầu thiết yếu của Chỉ thị 2014/53/EU. Bản sao của Tuyên bố Tuân thủ và dấu tiêu chuẩn CE được đề cập trong Chương 13.

– CÒN TIẾP –

- Theo đây, TẬP ĐOÀN DENSO Tuyên bố rằng SU19S-1/14AHK tuân thủ với các yêu cầu thiết yếu và các quy định khác trong Chỉ thị 2014/53/EU.

2-2.Thiết bị chống trộm

Hệ thống chống trộm được thiết kế để ngăn chặn một người không phải là chủ sở hữu khởi động động cơ. Chỉ có những chìa khóa được đăng ký với hệ thống chống trộm xe của bạn mới có thể vận hành được chiếc xe. Nếu dùng một chìa khóa thông minh hoặc chìa khóa thường không được đăng ký để khởi động động cơ, xe sẽ không khởi động. Ngay cả khi động cơ khởi động, động cơ cũng sẽ tắt sau một vài giây. Tuy nhiên, hệ thống này không đảm bảo chống trộm 100%.

⚠ THẬN TRỌNG

- **Không đặt chìa khóa dưới ánh sáng mặt trời trực tiếp hoặc bất cứ nơi nào chìa khóa có thể bị nóng.**
- **Không để chìa khóa bị ướt. Nếu chìa khóa bị ướt, hãy lau khô bằng vải ngay lập tức.**
- **Không sửa đổi hoặc tháo gỡ hệ thống. Nếu sửa đổi hoặc tháo gỡ, việc hoạt động chính xác của hệ thống không thể được đảm bảo.**

LƯU Ý

- **Để bảo vệ xe của bạn khỏi bị mất cắp, vui lòng chú ý các lưu ý an ninh sau đây:**
  – Không bao giờ bỏ không xe với chìa khóa ở bên trong.
  – Trước khi ra khỏi xe, đóng tất cả các cửa sổ và cửa sổ trời (nếu có), và khóa các cửa, cửa cốp sau và nắp thùng nhiên liệu.
  – Không để chìa khóa dự phòng hoặc bất kỳ thông tin nào về số khóa của bạn trong xe.
- **Chiếc xe có một thiết bị chống trộm loại không cần bảo dưỡng.**

■ Đèn báo thiết bị chống trộm

Tham khảo mục "Đèn báo thiết bị chống trộm" ☞Tr. 190.

■ Chìa khóa dự phòng

Sẽ cần có bảng mã số chìa khóa nếu bạn muốn làm chìa khóa dự phòng. Bất kỳ chìa khóa mới nào cũng phải được đăng ký để sử dụng với hệ thống chống trộm trên xe của bạn trước khi có thể dùng. Có thể đăng ký tối đa 7 chìa khóa để sử dụng với một chiếc xe.
Cần có một chìa khóa đã đăng ký để đăng ký chìa khóa mới.

LƯU Ý

Nếu bạn mất chìa khóa, mã ID của chìa khóa bị mất vẫn được lưu trong bộ nhớ của hệ thống thiết bị chống trộm.

Để đảm bảo an ninh, nên xóa mã ID của chìa khóa bị mất khỏi bộ nhớ. Để xóa mã ID của chìa khóa bị mất, cần có tất cả các chìa khóa sẽ được sử dụng.

Để biết chi tiết về việc đăng ký khóa mới và xóa mã ID của chìa khóa bị mất, bạn nên liên hệ với đại lý SUBARU.

■ Quy định về thông tin kỹ thuật của sóng radio

Các thiết bị này tuân thủ các yêu cầu thiết yếu và quy định, ví dụ như Chỉ thị về cổng sạc viễn thông và radio 1999/5/EC và Chỉ thị về thiết bị radio 2014/53/EU.

Các yêu cầu và quy định khác nhau tùy thuộc vào quốc gia.

Xem chương 13 để xác nhận thông tin liên quan đến từng quốc gia (ví dụ: bản gốc Tuyên bố Tuân thủ và dấu tiêu chuẩn CE được yêu cầu đối với EU).

2-3. Hệ thống mở khóa từ xa

⚠ THẬN TRỌNG

- **Không được để chìa remote chịu các tác động mạnh, chẳng hạn như khi bị rơi hoặc bị ném.**
- **Không được tháo chìa remote trừ khi thay pin.**
- **Không làm ướt chìa remote. Nếu bị ướt, lau khô bằng vải ngay lập tức.**
- **Khi bạn mang chìa remote lên máy bay, không nhấn nút trên chìa remote khi đang ở trên máy bay. Khi nhấn bất kỳ nút nào của chìa remote, sóng radio sẽ truyền đi và có thể ảnh hưởng đến hoạt động của máy bay. Khi để chìa remote trong túi và mang theo lên máy bay, thực hiện các biện pháp để tránh nhấn vào nút của chìa remote.**

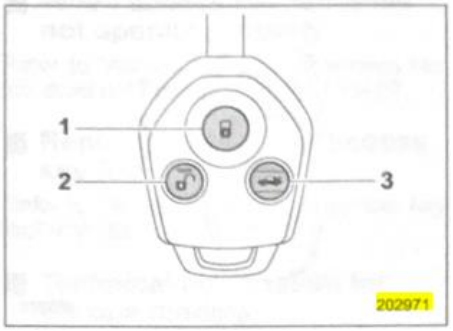

Chìa remote
1) Nút khoá
2) Nút mở khóa
3) Nút mở khóa cửa cốp sau

Hệ thống mở khóa từ xa có các chức năng sau.

- Mở và khóa cửa, cửa cốp sau và nắp thùng nhiên liệu
- Thực hiện các thao tác đối với tất cả cửa sổ (trừ mẫu xe tại thị trường Úc)*.

*: Để sử dụng chức năng này, trước tiên chức năng phải được đại lý SUBARU kích hoạt.

Khoảng cách hoạt động được của hệ thống mở khóa từ xa là khoảng 10 mét (30 feet). Tuy nhiên, khoảng cách sẽ thay đổi tùy thuộc vào điều kiện môi trường. Khoảng cách hoạt động được của hệ thống sẽ ngắn hơn ở các khu vực gần

– CÒN TIẾP –

địa điểm hoặc thiết bị điện phát ra sóng radio mạnh, ví dụ như nhà máy điện, đài phát thanh, tháp truyền hình hoặc điều khiển từ xa của các thiết bị điện gia dụng.

LƯU Ý

- **Hệ thống mở khoá từ xa không hoạt động khi chìa khóa đã cắm vào công tắc khóa điện hoặc khi có bất kỳ cửa nào hoặc cửa cốp sau không đóng hoàn toàn.**
- **Đèn cảnh báo nguy hiểm sẽ nhấp nhánh một hoặc hai lần khi nhấn nút trên chìa khóa thông minh trong các trường hợp sau đây.**
  - **Khi khóa cửa**
  - **Khi mở khóa cửa**
  - **Khi mở khóa cửa cốp sau**

Nếu muốn, bạn có thể tắt đèn nhấp nháy cảnh báo nguy hiểm bằng cách thao tác trên màn hình hiển thị trung tâm. Để biết thêm chi tiết, tham khảo mục "Cài đặt xe" ☞Tr. 215. Việc cài đặt cũng có thể được thay đổi bởi đại lý SUBARU. Bạn nên tham khảo ý kiến với đại lý SUBARU để biết thêm chi tiết.

■ Khóa cửa

Nhấn nút "🔒" để khóa tất cả các cửa, cửa cốp sau và nắp thùng nhiên liệu. Đèn cảnh báo nguy hiểm sẽ nhấp nháy một lần.

Nếu bất kỳ cửa nào (hoặc cửa cốp sau) không đóng hoàn toàn, những điều sau đây sẽ xảy ra để cảnh báo rằng các cửa (hoặc cửa cốp sau) chưa đóng đúng cách.

- Tiếng bíp điện tử phát ra năm lần.
- Đèn cảnh báo nguy hiểm nhấp nháy năm lần.

■ Mở khóa cửa

Nhấn nút mở khoá trên chìa khoá thông minh ở gần chiếc xe.

▼ **Mẫu xe không có chức năng lựa chọn mở khóa cửa**

- **Mẫu xe không có hệ thống khóa kép:**

Tất cả các cửa, cửa cốp sau và nắp thùng nhiên liệu sẽ mở khóa. Ngoài ra, các đèn cảnh báo nguy hiểm sẽ nhấp nháy hai lần.

- **Mẫu xe có hệ thống khóa kép:**

1. Chỉ cửa người lái hoặc nắp thùng nhiên liệu sẽ mở khoá. Ngoài ra, các đèn cảnh báo nguy hiểm sẽ nhấp nháy hai lần.
2. Nếu bạn nhấn lại nút mở khóa trong vòng 5 giây sau khi mở khóa cửa người lái, tất cả các cửa khác và cửa cốp sau sẽ mở khóa.

▼ **Mẫu xe có chức năng lựa chọn mở khóa cửa**

LƯU Ý

Vì lý do an ninh, hãy xác nhận xem cài đặt đang ở chế độ "hoạt động" hay "không hoạt động".

Chức năng chọn mở khóa cửa cho phép mở khóa cửa người lái mà không cần mở khóa bất kỳ cửa nào khác. Việc cài đặt trạng thái hoạt động/không hoạt động cho chức năng này có thể được thay đổi bởi đại lý SUBARU.

- **Hoạt động:**

Chỉ cửa người lái hoặc nắp thùng nhiên liệu sẽ mở khoá. Nếu bạn nhấn nút mở khóa một lần nữa trong vòng 5 giây từ khi mở khóa cửa người lái, tất cả các cửa khác và cửa cốp sau sẽ mở khóa.

- **Không hoạt động:**

Tất cả các cửa, cửa cốp sau và nắp thùng nhiên liệu mở khóa.

Để biết thêm chi tiết, bạn nên tham khảo ý kiến đại lý SUBARU.

■ Khóa tự động (Mẫu xe không có hệ thống khóa kép)

Khi nhấn vào nút mở khóa, tất cả các cửa, cửa cốp sau và nắp thùng nhiên liệu đều tự động khóa sau 30 giây, trừ khi có một trong bốn cửa và cửa cốp sau được mở ra trong khoảng thời gian đó.

Đại lý SUBARU có thể thay đổi cài đặt trạng thái hoạt động/không hoạt động của chức năng khóa tự động và cài đặt thời gian khóa (thời gian cho đến khi chức năng khóa tự động được thực hiện). Bạn nên liên hệ với đại lý SUBARU gần nhất để biết thêm chi tiết.

Có thể thay đổi cài đặt thông qua màn hình thông tin trung tâm. Để biết thêm chi tiết, tham khảo mục "Cài đặt xe" ☞Tr. 215.

■ Mở khóa cửa cốp sau

Nhấn nút "🚗" để mở khóa cửa cốp sau. Đèn cảnh báo nguy hiểm sẽ nhấp nháy hai lần.

Việc cài đặt thao tác có thể thay đổi bởi đại lý SUBARU. Bạn nên tham khảo ý kiến với đại lý SUBARU để biết thêm chi tiết.

■ Mở/đóng tất cả cửa sổ (ngoại trừ mẫu xe tại thị trường Úc)

⚠ CẢNH BÁO

Chỉ nên sử dụng hệ thống mở khóa từ xa để mở và đóng tất cả cửa sổ khi có thể nhìn rõ khu vực xung quanh các cửa sổ và khi bạn đã kiểm tra và đảm bảo không có rủi ro có người bị kẹt ở cửa sổ.

Khi tắt động cơ, bạn có thể mở và đóng tất cả các cửa sổ bằng cách sử dụng hệ thống điều khiển từ xa từ bên ngoài xe. Thực hiện thao tác với tất cả các cửa sổ theo cách như sau.

- Nhấn và giữ nút khóa để đóng tất cả cửa sổ.
- Nhấn và giữ nút mở khóa để mở tất cả cửa sổ.

LƯU Ý

Bạn nên tham khảo ý kiến với đại lý SUBARU để cài đặt kích hoạt hay vô hiệu hóa chức năng này.

■ Lựa chọn hoạt động của đèn nhấp nháy cảnh báo nguy hiểm

Qua đèn nhấp nháy cảnh báo nguy hiểm, hệ thống sẽ gửi cho bạn tín hiệu các cửa đang khóa hay mở khóa. Nếu muốn, bạn có thể tắt đèn nhấp nháy cảnh báo nguy hiểm bằng cách thao tác trên màn hình thông tin trung tâm. Để biết thêm chi tiết, tham khảo mục "Cài đặt xe" ☞Tr. 215 (mẫu xe được trang bị màn hình 11,6 inch) hoặc "Biểu tượng cài đặt xe" ☞Tr. 233 (mẫu xe được trang bị màn hình kép 7,0 inch). Việc cài đặt cũng có thể được thay đổi bởi đại lý SUBARU. Bạn nên tham khảo ý kiến với đại lý SUBARU để biết thêm chi tiết.

■ Thay pin

Tham khảo mục "Thay pin" ☞Tr. 514.

■ Thay thế chìa remote

Nếu bạn làm mất chìa remote hoặc muốn mua thêm chìa mới (có thể lập trình cho tối đa 4 chìa), bạn nên lập trình lại cho tất cả các chìa remote vì lý do đảm bảo an ninh. Để biết thêm chi tiết, bạn nên liên hệ với đại lý SUBARU để nhờ lập trình lại chìa remote vào hệ thống mở khóa từ xa.

2-4. Khóa cửa

■ Khóa và mở khóa từ bên ngoài

▼ Cách khóa và mở khóa xe bằng chìa khóa

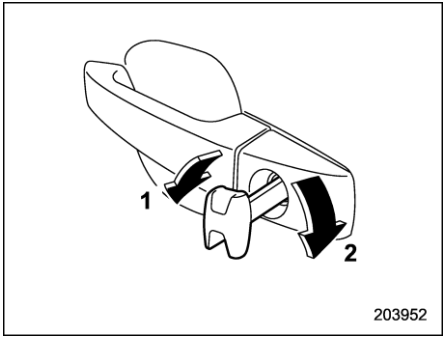

1) Xoay chìa khóa về phía trước để khóa.
2) Xoay chìa khóa về phía sau để mở khóa.

LƯU Ý

Chìa khóa khẩn cấp có tính định hướng. Nếu không thể cắm chìa khóa vào, hãy thay đổi hướng mà mặt có rãnh hướng vào và cắm chìa vào lại.

- Mẫu xe không có hệ thống khóa kép:

Để khóa cửa người lái từ bên ngoài bằng chìa khóa, hãy xoay chìa khóa về phía trước.

Để mở khóa cửa, xoay chìa khóa về phía sau.

LƯU Ý

Để khóa tất cả các cửa, bao gồm cả cửa cốp sau, khóa bất kỳ cửa nào ngoại trừ cửa người lái từ bên trong xe, sau đó khóa cửa người lái. Để biết thêm chi tiết về khóa từ bên trong xe, tham khảo mục "Khóa và mở khóa từ bên trong" ☞Tr. 139.

- Mẫu xe có hệ thống khóa kép:

Để khóa các cửa, cửa cốp sau và nắp thùng nhiên liệu từ bên ngoài bằng chìa khóa, xoay chìa khóa về phía trước.

Để mở khóa các cửa, cửa cốp sau và nắp thùng nhiên liệu, xoay chìa khóa về phía sau.

▼ Cách khóa xe không cần sử dụng chìa khóa

▽ Khóa bằng cách dùng cần khóa

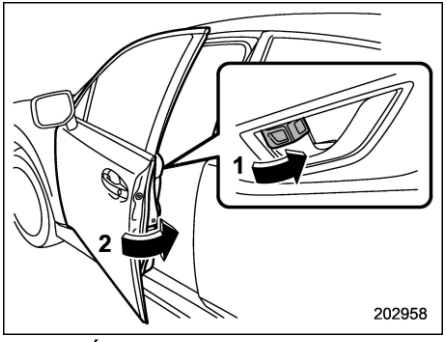

Ví dụ đối với cửa trước

1) Xoay cần khóa về phía trước.
2) Giữ tay nắm cửa bên ngoài ở vị trí kéo khi đóng cửa trước.

Để khóa cửa trước từ bên ngoài mà không cần chìa khóa, xoay cần khóa về phía trước và giữ tay nắm cửa bên ngoài ở vị trí kéo khi đóng cửa.

Để khóa cửa sau từ bên ngoài mà không cần chìa khóa, hãy xoay cần khóa về phía trước và đóng cửa.

LƯU Ý

• Hãy đảm bảo bạn không để chìa khóa bên trong xe trước khi khóa cửa

từ bên ngoài mà không dùng đến chìa khóa.

• Đối với các mẫu xe có hệ thống khóa kép, không thể đặt cần khóa trên cửa người lái ở vị trí khóa trong khi cửa người lái đang mở. Cần khóa cửa chỉ hoạt động khi cửa người lái đóng chặt và không cài đặt hệ thống khóa kép.

■ Khóa và mở khóa từ bên trong

▼ Cách sử dụng cần khóa

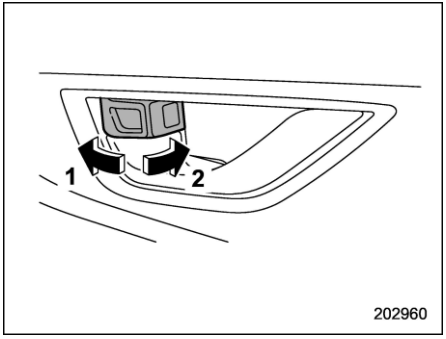

1) Xoay cần khóa về phía sau để mở khóa.
2) Xoay cần khóa về phía trước để khoá.

Để khóa cửa từ bên trong, xoay cần khóa về phía trước. Để khóa cửa từ bên trong, xoay cần khóa về phía sau.

Dấu đỏ trên cần khóa xuất hiện khi cửa đã được mở khoá.

Luôn đảm bảo rằng tất cả các cửa và cửa cốp sau đã đóng trước khi bắt đầu lái xe.

⚠ CẢNH BÁO

- **Đảm bảo tất cả các cửa đã khóa khi bạn lái xe, đặc biệt là khi trẻ nhỏ đang ở trong xe.**

  Cùng với sử dụng dây đai an toàn và ghế trẻ em đúng cách, khóa cửa giúp giảm nguy cơ người bị văng ra khỏi xe khi xảy ra tai nạn.

  Khoá xe cũng giúp hành khách không bị ngã ra ngoài bằng cách ngăn cho cửa không vô tình bị mở ra, cũng như ngăn kẻ đột nhập bất ngờ mở cửa và vào xe.
- **Không kéo tay nắm cửa trước ở bên trong xe khi đang lái xe. Cánh cửa có thể mở ra ngay cả khi đã được khóa.**

LƯU Ý

Đối với mẫu xe có hệ thống khóa kép, nếu hệ thống khóa kép kích hoạt, cửa sẽ không mở khóa ngay cả khi bạn di chuyển cần khóa cửa về phía sau.

▼ Cách vận hành công tắc khóa cửa điện

Tất cả các cửa, cửa cốp sau và nắp thùng nhiên liệu có thể khóa và mở khóa bằng công tắc khóa cửa điện nằm ở phía cửa người lái.

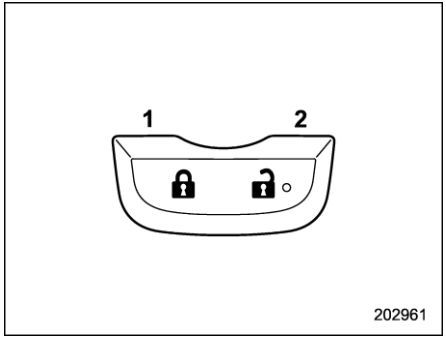

1) Khoá
2) Mở khóa

LƯU Ý

• Đối với mẫu xe có hệ thống khóa kép, nhấn vào vị trí mở khóa của công

– CÒN TIẾP –

tắc khóa cửa điện sẽ không có tác dụng khi hệ thống khóa kép kích hoạt.
• Đối với mẫu xe tại thị trường Úc, sau khi khóa tất cả các cửa và cửa cốp sau bằng chìa remote hoặc nút khóa cửa cốp sau đóng mở điện (nếu có), việc nhấn vào vị trí mở khóa của công tắc khóa cửa điện sẽ không có tác dụng.

■ Khóa/Mở khóa cửa tự động

Tất cả các cửa và nắp đậy nhiên liệu tự động khóa hoặc mở khóa trong các điều kiện sau đây.

- Đối với khóa cửa tự động
  – Khi tốc độ xe đạt 20 km/h (12 mph) trở lên (cài đặt mặc định).
  – Khi cần số được chuyển sang vị trí khác ngoài vị trí "P".
- Đối với mở khoá cửa tự động
  – Khi cửa người lái mở (cài đặt mặc định).
  – Khi công tắc khóa điện chuyển sang vị trí OFF.
  – Khi cần số chuyển sang vị trí "P".

LƯU Ý

• Có thể thay đổi cài đặt khóa và mở khóa cửa tự động qua màn hình thông tin trung tâm, Tham khảo mục "Cài đặt xe" ☞Tr. 215 (mẫu xe có trang bị màn hình 11,6 inch) hoặc "Biểu tượng cài đặt xe" ☞Tr. 233 (mẫu xe có trang bị màn hình kép 7,0 inch).

• Khi khóa cửa bằng công tắc khóa cửa điện, chức năng khóa cửa tự động sẽ không hoạt động.

• Khi mở khóa cửa bằng công tắc khóa cửa điện, chức năng mở khóa cửa tự động sẽ không hoạt động.

• Nếu hệ thống phát hiện có lực va chạm đủ mạnh để bung túi khí an toàn, tất cả các cửa sẽ tự động mở khóa. Để biết thêm chi tiết, tham khảo mục "Chức năng tự động khóa/mở khóa khi gặp tai nạn" ☞Tr. 460.

• Khi ra khỏi xe bằng cửa sau, hãy nhớ mở khóa tất cả các cửa bằng cách nhấn vào phía mở khóa của công tắc khóa cửa điện. Nếu cửa sau mở khóa bằng cần cửa bên trong, sau đó cửa mở và đóng, thì chức năng ngăn chặn khóa trong sẽ được kích hoạt. Tất cả các cửa sẽ mở khóa, đèn cảnh báo " " ngăn chặn khóa trong sẽ xuất hiện và tiếng chuông cảnh báo cũng sẽ vang lên.

■ Chức năng ngăn chặn khóa trong (Mẫu xe không có hệ thống khóa kép)

Tất cả các cửa sẽ không khóa khi nhấn công tắc khóa cửa chỉnh điện khi cửa người lái đang mở và công tắc khóa điện ở vị trí "ACC" hoặc "ON".

LƯU Ý

• Khi rời khỏi xe, hãy chắc chắn rằng bạn đang giữ chìa khóa trước khi khóa cửa.

• Khi ra khỏi xe bằng cửa sau, hãy nhớ mở khóa tất cả các cửa bằng cách nhấn vào phía mở khóa của công tắc khóa cửa điện. Nếu cửa sau mở khóa bằng cần cửa bên trong, sau đó cửa được mở và đóng lại, thì chức năng ngăn chặn khóa trong sẽ được kích hoạt. Tất cả các cửa sẽ mở khóa, đèn cảnh báo " " ngăn chặn khóa trong sẽ xuất hiện và tiếng chuông cảnh báo cũng sẽ vang lên.

• Cài đặt gốc (cài đặt mặc định) cho chức năng này sẽ được đặt là "đang hoạt động". Việc cài đặt trạng thái hoạt động/không hoạt động của chức năng này có thể được thay đổi bởi đại lý SUBARU. Bạn nên liên hệ với đại lý SUBARU để biết chi tiết.

▼ **Chức năng ngăn chặn khóa trong không hoạt động**

Khi hệ thống được cài đặt ở trạng thái không hoạt động, các cửa sẽ khóa lại bằng thao tác sau.

- Nếu sử dụng chìa khóa dự phòng để khóa cửa người lái từ bên ngoài xe, cửa sẽ khóa.

■ Chức năng ngăn ngừa cạn ắc quy

Nếu cửa ra vào hoặc cửa cốp sau không đóng hoàn toàn, đèn bên trong sẽ vẫn sáng. Tuy nhiên, một số đèn sẽ tự động tắt bởi chức năng ngăn ngừa cạn ắc quy để ngăn hết ắc quy. Các đèn bên trong sau đây bị ảnh hưởng bởi chức năng này.

Mục	Vị trí công tắc	Tự động tắt
Đèn trần phía trước	CỬA	Khoảng 20 phút sau
Đèn trần xe	CỬA	Khoảng 20 phút sau
Đèn khu vực chở hàng	CỬA	Khoảng 20 phút sau

LƯU Ý

- **Cài đặt mặc định cho chức năng này được đặt là trạng thái "hoạt động". Việc cài đặt trạng thái hoạt động/không hoạt động của chức năng này có thể được thay đổi bởi đại lý SUBARU. Bạn nên liên hệ với đại lý SUBARU để thay đổi cài đặt.**
- **Khi rời khỏi xe, hãy đảm bảo rằng tất cả các cửa và cửa cốp sau đóng hoàn toàn.**
- **Chức năng ngăn ngừa cạn ắc quy không hoạt động khi công tắc khóa điện ở vị trí "ACC" hoặc "ON".**
- **Công tắc khóa điện cũng được trang bị chức năng ngăn ngừa cạn ắc quy cho công tắc này. Để biết thêm chi tiết, tham khảo mục "Chức năng ngăn ngừa cạn ắc quy" ☞ Tr. 165.**

2-5. Hệ thống khóa kép (nếu có)

Hệ thống khóa kép là một hệ thống chống trộm. Hệ thống hoạt động khi các cửa khóa bằng cách sử dụng chìa khóa hoặc chìa remote. Trong khi hệ thống này đang hoạt động, có thể sử dụng công tắc khóa cửa điện và cần khóa cửa bên trong khoang hành khách để mở khóa cửa.

⚠ CẢNH BÁO

Không cài đặt hệ thống khóa kép khi hành khách đang ở trong xe. Với hệ thống được cài đặt, những người trong xe sẽ không thể mở cửa từ bên trong. Việc này có thể dẫn đến chấn thương nghiêm trọng hoặc tử vong.

■ Cài đặt hệ thống khóa kép

▼ **Cài đặt hệ thống bằng chìa khóa**

1. Chuyển công tắc khóa điện về vị trí "OFF" và đưa tất cả hành khách ra khỏi xe.
2. Đóng chặt tất cả các cửa và cửa cốp sau.

– CÒN TIẾP –

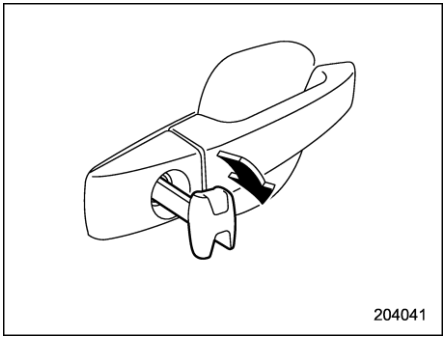

3. Đưa chìa khóa vào ổ khóa trên cửa người lái, sau đó xoay theo hướng khóa để cài đặt hệ thống khóa kép. Tất cả các cửa, cửa cốp sau và nắp thùng nhiên liệu sẽ được khóa lại

▼ **Cài đặt hệ thống bằng chìa remote**

1. Chuyển công tắc khóa điện về vị trí "OFF" và đưa tất cả hành khách ra khỏi xe.
2. Đóng chặt tất cả các cửa và cửa sau.
3. Nhấn nút " " trên chìa khóa thông minh. Đèn cảnh báo nguy hiểm sẽ nhấp nháy một lần và hệ thống khóa kép sẽ được cài đặt. Tất cả các cửa, cửa cốp sau và nắp thùng nhiên liệu sẽ khóa lại.

LƯU Ý

Có thể cài đặt hệ thống khóa kép bằng cách chạm vào cảm biến khóa cửa.

■ Hủy hệ thống khóa kép

▼ **Hủy hệ thống bằng chìa khóa**

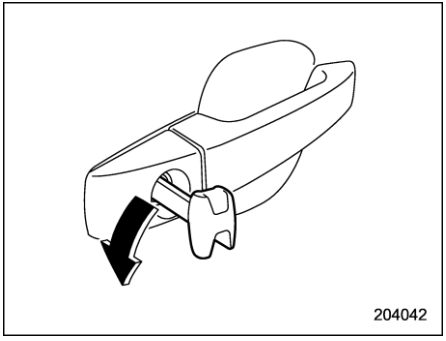

Đưa chìa khóa vào ổ khóa trên cửa người lái, sau đó xoay theo hướng mở khóa để huỷ bỏ hệ thống khóa kép. Tất cả các cửa, cửa cốp sau và nắp thùng nhiên liệu sẽ khóa lại.

▼ **Hủy hệ thống bằng chìa remote**

Nhấn nút " " trên chìa khóa thông minh. Đèn cảnh báo nguy hiểm sẽ nhấp nháy hai lần và hệ thống khóa kép sẽ bị hủy. Cửa người lái và nắp thùng nhiên liệu sẽ mở khoá.

LƯU Ý

Có thể hủy chức năng khóa kép bằng cách nắm vào tay nắm cửa.

■ Trong trường hợp khẩn cấp

Nếu bạn bị mắc kẹt ở trong xe do một vụ tai nạn hoặc một số tình huống bất ngờ khác, hãy mở khóa cửa bằng một trong số những cách sau.

- Tắt công tắc khóa điện, sau đó nhấn nút " " trên chìa khóa thông minh.
- Gài công tắc khóa điện ở vị trí "ON" và mở cửa sổ người lái. Đưa chìa khóa vào ổ khóa trên cửa người lái, sau đó xoay theo hướng mở khóa.
- Phá vỡ một cửa sổ và trèo ra ngoài.

■ Nếu hết ắc quy

Nếu hệ thống khóa kép không thể bị hủy bỏ vì ắc quy xe hoặc pin chìa remote bị hết, hoặc do cầu chì bị nổ hay sự cố điện khác, đưa chìa khóa vào ổ khóa trên cửa người lái, sau đó xoay theo hướng mở khóa.

■ Cài đặt lại hệ thống khóa kép

Hệ thống khóa kép phải được cài đặt lại khi ắc quy xe tạm thời bị ngắt để thay thế hoặc sạc. Để cài đặt lại hệ thống, xoay chìa khóa một lần theo hướng mở khóa hoặc nhấn nút " " trên chìa khóa thông minh. Hệ thống khóa kép sau đó sẽ hoạt động bình thường.

LƯU Ý

Có thể cài đặt lại hệ thống khóa kép bằng cách nắm vào tay nắm cửa.

2-6. Chức năng vô hiệu hóa mở khóa với công tắc khóa cửa chỉnh điện (mẫu xe tại thị trường Úc)

⚠ CẢNH BÁO

Không bao giờ khóa cửa bằng hệ thống mở khoá từ xa khi hành khách đang ở trên xe. Làm như vậy sẽ kích hoạt chức năng vô hiệu hóa mở khóa bằng công tắc khóa cửa điện và những người trong xe sẽ không thể mở cửa từ bên trong. Điều này có thể dẫn đến thương tích nghiêm trọng hoặc tử vong.

Mẫu xe tại thị trường Úc được trang bị chức năng chống trộm, giúp vô hiệu hóa việc mở cửa bằng công tắc khóa cửa điện. Chức năng này kích hoạt trong các tình huống sau, làm các cửa không thể mở khóa được bằng công tắc khóa cửa điện.

- Các cửa khóa bằng chức năng của hệ thống chìa khóa thông minh. Tham khảo mục "Hệ thống chìa khóa thông minh và khởi động bằng nút nhấn" ☞Tr. 120.
- Các cửa khóa bằng hệ thống mở khóa từ xa. Tham khảo mục "Hệ thống mở khóa từ xa" ☞Tr. 135.
- Chức năng khoá tự động đang hoạt động. Tham khảo mục "Khóa tự động (Mẫu xe không có hệ thống khóa kép)" ☞Tr. 137.

Chức năng này bị hủy khi cửa được mở khóa bằng hệ thống mở khoá từ xa, hệ thống chìa khóa thông minh hoặc công tắc khóa điện chuyển sang "ON".

LƯU Ý

- **Ngay cả khi chức năng này được kích hoạt, có thể mở khóa cửa bằng cần khóa, tham khảo mục "Khóa và mở khóa từ bên trong" ☞Tr. 139.**
- **Chức năng này không được kích hoạt khi các cửa bị khóa bằng cách sử dụng chìa khóa hoặc công tắc khóa cửa chỉnh điện.**

2-7. Khóa an toàn cho trẻ em

⚠ CẢNH BÁO

Luôn bật khóa an toàn cho trẻ em sang trạng thái "LOCK" khi trẻ ngồi ở ghế sau. Chấn thương nghiêm trọng có thể xảy ra nếu trẻ vô tình mở cửa và ngã ra ngoài.

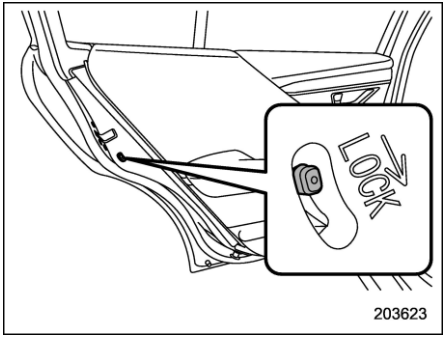

Mỗi cửa sau đều có khóa an toàn cho trẻ em. Khi cần khóa an toàn trẻ em ở vị trí "LOCK", không thể mở cửa từ bên trong. Chỉ có thể mở cửa từ bên ngoài.

2-8. Cửa sổ

⚠ CẢNH BÁO

Để tránh thương tích cá nhân nghiêm trọng do tai nạn, trẻ em nghịch ngợm hoặc vận hành không đúng cách, người lái xe có trách nhiệm tuân theo các hướng dẫn sau đây trong mọi trường hợp.

- **Khi vận hành cửa kính chỉnh điện, hãy cực kỳ cẩn thận để tránh ngón tay, cánh tay, cổ, đầu của một ai đó hoặc các vật thể khác bị kẹt vào cửa sổ.**
- **Luôn khóa cửa sổ ghế hành khách bằng công tắc khóa khi có trẻ em ngồi trên xe.**
- **Luôn mang theo chìa khóa khi rời khỏi xe để đảm bảo an toàn và không được để trẻ em một mình ở trong xe. Việc không tuân theo quy trình này có thể làm trẻ bị thương khi sử dụng cửa kính chỉnh điện.**

LƯU Ý

- **Có thể đóng và mở cửa sổ trước từ bên ngoài xe bằng cách sử dụng hệ thống mở khóa từ xa (ngoại trừ mẫu xe tại thị trường Úc). Tham khảo mục "Mở/đóng tất cả cửa sổ (ngoại trừ mẫu xe tại thị trường Úc)" ☞Tr. 137.**
- **Nếu hệ thống cửa kính chỉnh điện phát hiện lực cản, va chạm hoặc dấu hiệu bất thường, hoạt động của cửa có thể tự động ngừng lại để ngăn chặn việc bị vướng, bị kẹt hoặc trục trặc.**
  - **– Cửa sổ đang đóng trượt xuống một chút và dừng lại.**
  - **– Cửa sổ đang mở ngừng trượt xuống.**
- **Hệ thống cửa kính chỉnh điện có thể phát hiện lực cản, va chạm hoặc dấu hiệu bất thường trong các trường hợp sau.**
  - **– Một vật có kích thước đáng kể bị kẹt giữa cửa sổ và khung cửa sổ.**
  - **– Một vật lạ bị kẹt giữa cửa sổ và khung cửa sổ.**
  - **– Xe gặp một ổ gà sâu.**
- **Không thể đóng cửa sổ trong một vài giây sau khi hệ thống tự động dừng hoạt động của cửa sổ.**

■ Hoạt động của cửa kính chỉnh điện

▼ Công tắc cửa kính chỉnh điện

- Công tắc cửa kính chỉnh điện phía bên người lái:

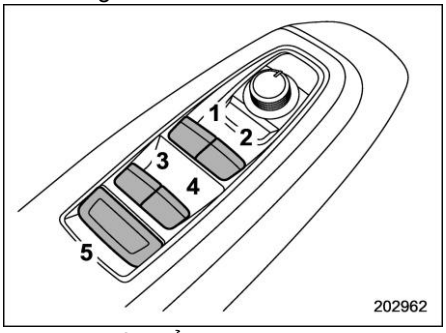

1) Cho cửa sổ trước bên trái (với tính năng tự động lên và xuống bằng một chạm)
2) Cho cửa sổ trước bên phải (với tính năng tự động lên và xuống bằng một chạm)
3) Cho cửa sổ sau bên trái (với tính năng tự động lên và xuống bằng một chạm)
4) Cho cửa sổ sau bên phải (với tính năng tự động lên và xuống bằng một chạm)
5) Công tắc khóa

Có thể điều khiển tất cả các cửa sổ bởi cụm công tắc cửa kính chỉnh điện ở cửa bên người lái.

Công tắc sẽ sáng lên khi hoạt động.

- Công tắc cửa kính chỉnh điện phía bên hành khách:

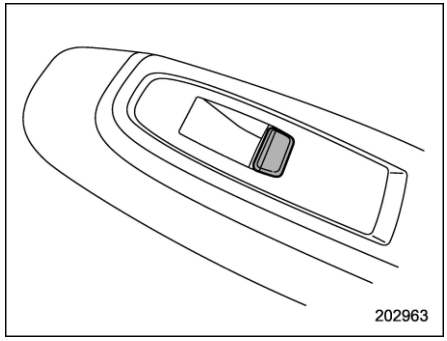

Mỗi cửa sổ phía hành khách có thể được điều khiển bằng công tắc cửa kính chỉnh điện nằm trên cửa.

Công tắc sẽ sáng lên khi hoạt động.

▼ Vận hành cửa sổ

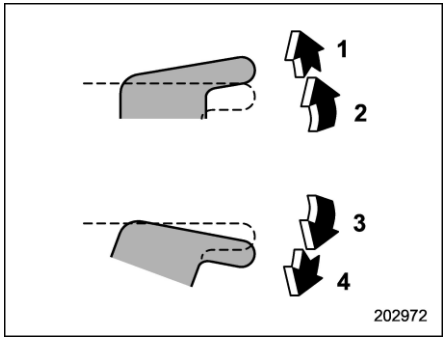

Với tính năng tự động lên và xuống bằng một chạm

1) Đóng tự động*
2) Đóng
3) Mở
4) Mở tự động*

*: Để dừng cửa sổ giữa chừng, chỉnh công tắc sang hướng ngược lại.

LƯU Ý

Tránh các việc sau đây.

- **Liên tục chỉnh công tắc về cùng một hướng sau khi cửa sổ đã đóng hoặc mở hoàn toàn.**
- **Liên tục chỉnh từ ba công tắc trở lên cùng một lúc về một hướng sau khi các cửa sổ được đóng hoặc mở hoàn toàn.**

– CÒN TIẾP –

Một trong hai hành động trên có thể làm bộ ngắt công tắc kính hoạt động, làm cho cửa sổ không thể mở hay đóng được. Hãy nhớ khởi động cửa kính chỉnh điện. Tham khảo mục "Khởi động cửa kính chỉnh điện" ☞Tr. 146.

▼ Chức năng chống kẹt

Khi đóng cửa kính tự động, nếu cửa sổ phát hiện thấy có một vật đủ lớn bị kẹt giữa cửa sổ và khung cửa sổ, cửa sẽ tự động hơi trượt xuống và dừng lại.

Nếu một vật lạ bị kẹt khi cửa kính đang mở tự động, cửa sẽ dừng hoạt động.

⚠ THẬN TRỌNG

- **Không thử hoạt động của cửa kính chỉnh điện bằng ngón tay, bàn tay hay bộ phận khác của cơ thể.**
- **Nếu một vật bị kẹt ngay trước khi cửa sổ đóng hoàn toàn, hệ thống có thể hoạt động không chuẩn xác.**

LƯU Ý

• Nếu cửa sổ phát hiện có tác động tương tự như tác động do một vật bị kẹt gây ra (ví dụ: khi xe gặp ổ gà sâu), chức năng chống kẹt có thể sẽ hoạt động.

• Bạn sẽ không thể đóng cửa kính trong vài giây sau khi chức năng chống kẹt hoạt động.

▼ Chức năng trì hoãn

Cửa kính có thể hoạt động trong khoảng 40 giây ngay cả sau khi công tắc khóa điện chuyển sang vị trí "ACC" hoặc "OFF". Nếu cửa trước mở trong khoảng 40 giây, chức năng trì hoãn sẽ bị hủy.

▼ Khóa cửa sổ phía hành khách

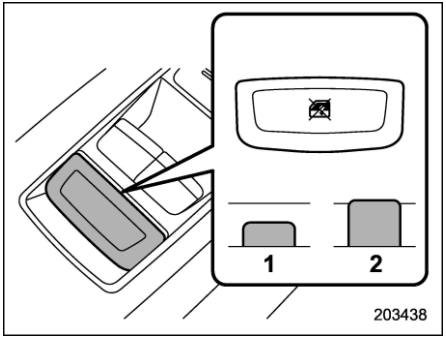

1) Khoá
2) Mở khóa

Khi công tắc khóa đang ở vị trí khóa, công tắc cửa sổ ở ghế sau bên phía người lái và công tắc cửa sổ phía hành khách sẽ không thể hoạt động. Khi đèn báo trên công tắc cửa sổ không sáng, công tắc cửa sổ sẽ không thể hoạt động.

■ Khởi động cửa kính chỉnh điện

Nếu chức năng tự động lên và xuống bằng một chạm hay chức năng trì hoãn không hoạt động chuẩn xác, thực hiện các thao tác theo quy trình sau để khởi động hệ thống cửa kính chỉnh điện.

1. Đóng cửa.
2. Chuyển công tắc khóa điện về vị trí "ON".
3. Mở cửa sổ hoàn toàn, sau đó nhấn và giữ công tắc cửa kính chỉnh điện trong khoảng 1 giây.
4. Đóng cửa sổ hoàn toàn, sau đó nhấn và giữ công tắc cửa kính chỉnh điện trong khoảng 1 giây.

2-9. Cửa cốp sau

■ Cửa cốp sau thông thường

Cửa cốp sau có thể được khóa hoặc mở khóa bằng một trong các hệ thống sau:

- Công tắc khóa cửa chỉnh điện: Tham khảo mục "Khóa và mở khóa từ bên trong" ☞Tr. 139.
- Hệ thống chìa khóa thông minh và khởi động bằng nút nhấn: Tham khảo mục "Hệ thống chìa khóa thông minh và khởi động bằng nút nhấn" ☞Tr. 120.
- Hệ thống mở khóa từ xa: Tham khảo mục "Hệ thống mở khóa từ xa" ☞Tr. 135.
- Khóa và mở khóa từ bên ngoài bằng chìa khóa khẩn cấp (mẫu xe có hệ thống khóa kép): Tham khảo mục "Khóa và mở khóa từ bên ngoài" ☞Tr. 138.

Để mở:

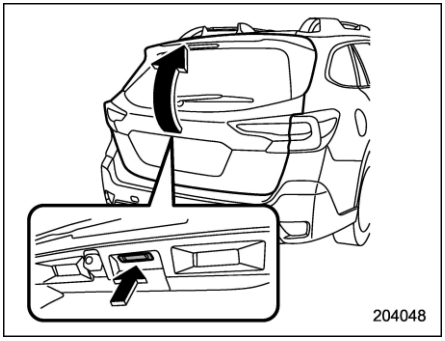

Nút mở cửa cốp sau

1. Mở khóa cửa cốp sau.
2. Nhấn và giữ nút mở cửa cốp sau. Cửa cốp sau sẽ mở ra một chút.
3. Giữ cửa cốp sau và nâng lên từ từ.

LƯU Ý

Nếu cửa cốp sau không thể mở được do xe hết ắc quy, trục trặc trong hệ thống khóa/mở khóa cửa hoặc các nguyên nhân khác, bạn có thể mở khóa bằng cách thông thường thông qua cần nhả khóa cửa cốp sau. Để biết thêm về quy trình này, tham khảo mục "Cửa cốp sau – Nếu không thể mở cửa cốp sau" ☞Tr. 457.

Để đóng:

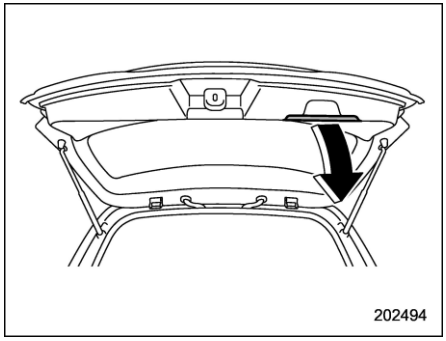

Từ từ hạ cửa cốp sau xuống và ấn mạnh xuống cho đến khi chốt khoá.

Cửa cốp sau có thể hạ xuống dễ dàng nếu bạn kéo cửa xuống trong khi giữ tay cầm.

⚠ CẢNH BÁO

- **Để ngăn khí thải nguy hiểm xâm nhập vào xe, luôn luôn đóng cửa cốp sau khi đang lái xe.**

– CÒN TIẾP –

- **Không được cố đóng cửa cốp sau trong khi giữ tay cầm. Cũng không được đóng cửa cốp sau bằng cách kéo tay cầm từ bên trong khoang hành lý. Bàn tay của bạn sẽ có nguy cơ bị kẹp và bị thương.**

⚠ THẬN TRỌNG

- **Không kẹp túi nhựa trong hoặc dán băng giấy bóng kính ở ty chống cửa cốp sau hoặc làm xước ty chống trong khi xếp hoặc dỡ hành lý. Điều đó có thể gây ra rò rỉ khí từ ty chống cửa và có thể làm ty chống cửa không thể giữ được cửa cốp sau mở.**
- **Cẩn thận để không bị đập đầu hoặc mặt vào cửa khi mở hoặc đóng cửa và khi xếp hoặc dỡ hàng hóa.**

■ Cửa cốp sau chỉnh điện (nếu có)

⚠ CẢNH BÁO

- **Khi vận hành cửa cốp sau chỉnh điện, hãy tuân thủ các lưu ý sau. Việc bỏ qua các lưu ý có thể dẫn đến chấn thương (ví dụ: người khác có thể bị va vào hoặc bị kẹt ở cửa cốp sau, v.v.)**
  - **Hãy chắc chắn rằng không có người xung quanh cửa cốp sau.**
  - **Không được để cho bất cứ ai đến gần cửa cốp sau.**
- **Khi đóng cửa cốp sau, hãy cực kỳ cẩn thận để tránh ngón tay, cánh tay, cổ, đầu của bất kỳ một ai đó hoặc các vật thể khác bị kẹt vào cửa cốp sau. Nếu không, người đó có thể bị thương nghiêm trọng do mắc kẹt.**
- **Sau khi mở cửa cốp sau trên một con dốc bằng cách sử dụng tính năng chỉnh điện, cửa cốp sau có thể đóng lại. Hãy chắc chắn rằng cửa phía sau đã dừng hoàn toàn sau khi mở ra.**
- **Khi rời khỏi xe, luôn mang theo chìa khóa để đảm bảo an toàn và không để trẻ em ở trong xe một mình. Việc không tuân thủ quy tắc này có thể dẫn đến thương tích cho trẻ em khi vận hành cửa cốp sau chỉnh điện.**
- **Người lái xe cần lưu ý và chú ý đến trách nhiệm đảm bảo an toàn cho trẻ em.**
- **Chỉ sử dụng chức năng đóng mở cửa cốp sau bằng điện khi có thể thấy rõ khu vực xung quanh cửa phía sau và khi đã đảm bảo không có nguy cơ có người bị kẹt vào cửa.**

⚠ THẬN TRỌNG

- **Khi sau khi mở và đóng cửa cốp sau, hãy nhớ sử dụng cửa cốp sau chỉnh điện. Nếu bạn đóng cửa cốp sau bằng tay với lực quá mạnh, cửa cốp sau chỉnh điện có thể bị hư hại.**
- **Không lắp bất kỳ phụ kiện nào ngoài các phụ kiện SUBARU chính hãng hoặc tương đương trên cửa cốp sau. Nếu trọng lượng của cửa cốp sau tăng quá mức, ty chống cửa cốp sau không thể đỡ cửa cốp sau khi mở. Ngoài ra, cửa cốp sau chỉnh điện có thể không hoạt động đúng hoặc có thể gặp trục trặc.**

Cửa cốp sau chỉnh điện chỉ hoạt động khi tất cả các điều kiện sau được thỏa mãn.

- Xe đã dừng hoàn toàn.
- Nhiệt độ bên ngoài trong phạm vi từ −30°C đến 60°C (22°F đến 140°F).

- Công tắc khóa điện ở vị trí “OFF” hoặc “ACC”. Hoặc, công tắc khóa điện đang ở vị trí “ON”và cần số đang ở vị trí “P”.

Bạn nên sử dụng chức năng cửa cốp sau chỉnh điện trong hầu hết các trường hợp thay vì vận hành thủ công.

LƯU Ý

• Cửa cốp sau có thể không chuyển động không trơn tru khi ắc quy sắp hết.

• Không liên tục nhấn nút của cửa cốp sau chỉnh điện khi cửa cốp sau chỉnh điện đang hoạt động. Nếu không, hệ thống có thể bỏ qua thao tác của nút để tránh bị hỏng.

• Nếu xe bắt đầu chuyển động khi chức năng chỉnh điện đang hoạt động, hệ thống sẽ phát ra tiếng chuông và tự động đóng cửa cốp sau. Tại thời điểm này, nếu hệ thống phát hiện sự cố kẹt, hệ thống sẽ tắt chức năng chỉnh điện và cửa cốp sau sẽ không đóng. Nếu điều này xảy ra, hãy đóng cửa cốp sau bằng cách thủ công. Để biết thêm chi tiết, tham khảo mục “Cửa cốp sau thông thường” ☞Tr. 147.

• Nếu bạn cố mở cửa cốp sau bằng chức năng chỉnh điện ngay sau khi dùng chức năng này để đóng cửa, một tiếng bíp điện tử sẽ phát ra và cửa cốp sau sẽ không mở. Đợi một lúc trước khi thử mở cửa cốp sau bằng chức năng chỉnh điện.

• Nếu một trong các điều kiện hoạt động không được thỏa mãn trong khi vận hành cửa cốp sau chỉnh điện, tiếng bíp điện tử sẽ phát ra và chức năng chỉnh điện sẽ bị vô hiệu hóa. Trong trường hợp này, cửa cốp sau có thể ngừng mở hoặc đóng đột ngột.

▼ Hoạt động

LƯU Ý

• Cửa cốp sau sẽ vẫn mở khóa ngay cả sau khi đóng cửa. Luôn khóa cửa cốp sau khi ra khỏi xe.

• Nếu bạn không thể đóng/mở cửa cốp sau bằng cách thực hiện thao tác được mô tả ở đây, một tiếng bíp điện tử ngắn sẽ phát ra ba lần (bíp, bíp, bíp). Trong trường hợp này, hãy khởi động lại cửa cốp sau chỉnh điện. Tham khảo mục “Khởi động cửa cốp sau đóng mở bằng điện” ☞Tr. 154.

▽ Bằng nút cửa cốp sau chỉnh điện (thay vì các nút ở trên cửa cốp sau)

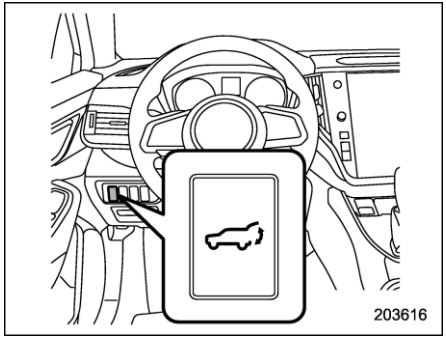

Nút cửa cốp sau chỉnh điện trên bảng táp-lô

– CÒN TIẾP –

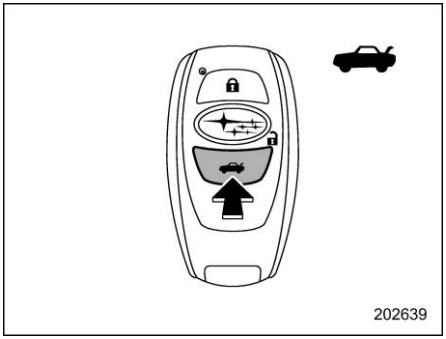

Nút cửa cốp sau chỉnh điện trên chìa khóa thông minh

Để mở cửa cốp sau:

Nhấn và giữ nút cửa cốp sau chỉnh điện khi cốp sau đã được đóng. Cửa cốp sau sẽ tự động mở. Sau đó, đèn nhấp nháy cảnh báo nguy hiểm sẽ hoạt động như sau:

- Khi sử dụng nút cửa cốp sau chỉnh điện trên bảng táp-lô: nhấp nháy hai lần.
- Khi sử dụng nút cửa cốp sau chỉnh điện trên chìa khoá thông minh: nhấp nháy bốn lần.

LƯU Ý

• Trong khi cửa cốp sau khóa, bạn không thể mở cửa cốp sau bằng cách sử dụng nút cửa cốp sau chỉnh điện trên bảng táp-lô. Trong trường hợp như vậy, mở khóa cửa cốp sau trước khi sử dụng nút cửa cốp sau chỉnh điện.

• Cài đặt gốc (cài đặt mặc định) của thao tác nút " " trên chìa khóa thông minh là nhấn và giữ. Cài đặt này có thể thay đổi chuyển sang "OFF" hoặc nhấn hai lần tại đại lý SUBARU. Để biết thêm chi tiết, bạn nên liên hệ với đại lý SUBARU.

Để tạm dừng quá trình mở cửa cốp sau:

Nhấn nhanh nút cửa cốp sau chỉnh điện trong khi cửa cốp sau đang được mở. Sau đó, đèn cảnh báo nguy hiểm sẽ nhấp nháy hai lần.

Nếu bạn nhấn nút cửa cốp sau chỉnh điện điện một lần nữa, cửa cốp sau sẽ đóng lại.

Bạn có thể mở cửa cốp sau bằng cách nhấn nhanh nút chỉnh điện trong khi cốp sau đang đóng.

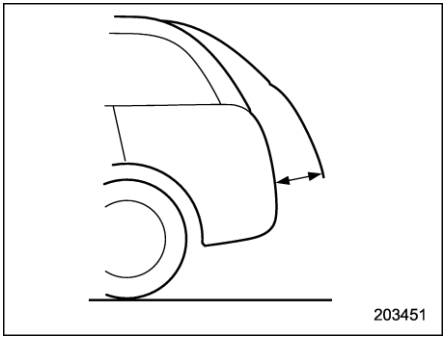

LƯU Ý

Cửa cốp sau không thể dừng hoạt động khi đang cách vị trí đóng hoàn toàn khoảng 5 cm (2 inch). Hệ thống sẽ bỏ qua bất kỳ thao tác nào trên nút và cửa cốp sau sẽ tiếp tục mở.

Để đóng cửa cốp sau:

Nhấn và giữ nút cửa cốp sau chỉnh điện. Sau đó, đèn cảnh báo nguy hiểm sẽ nhấp nháy hai lần. Nếu bạn nhấn nhanh nút cửa cốp sau chỉnh điện một lần nữa, cửa cốp sau sẽ mở.

▽ **Bằng các nút trên cửa cốp sau**

LƯU Ý

Sau khi thực hiện các quy trình này, đèn cảnh báo nguy hiểm sẽ nhấp nháy hai lần.

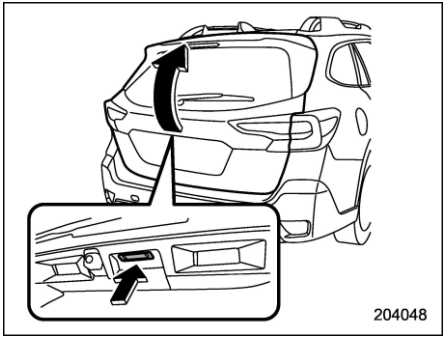

Nút mở cửa cốp sau

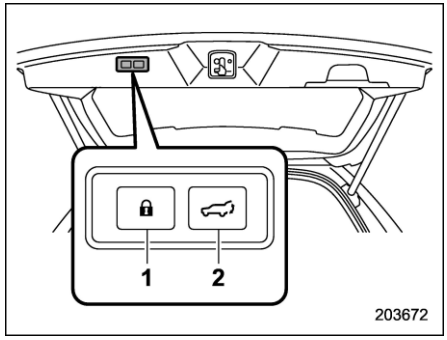

Nút cửa cốp sau chỉnh điện trên cạnh bên trong của cửa cốp sau

1) Nút khóa cửa cốp sau chỉnh điện
2) Nút cửa cốp sau chỉnh điện

Để mở cửa cốp sau:

1. Mang theo chìa khóa thông minh.
2. Nhấn nhanh nút mở cửa cốp sau khi đóng cốp sau.

Cửa cốp sau sẽ tự động mở.

Để tạm dừng quá trình mở cửa cốp sau:

Nhấn nhanh một trong hai nút sau trong khi cửa đang được mở.

- Nút mở cửa cốp sau
- Nút cửa cốp sau chỉnh điện trên cạnh bên trong của cửa cốp sau

Nếu bạn nhấn nút cửa cốp sau chỉnh điện một lần nữa, cửa cốp sau sẽ đóng lại. Bạn có thể mở cửa cốp sau bằng cách nhấn nhanh nút cửa cốp sau chỉnh điện trong khi cửa cốp sau đang được đóng.

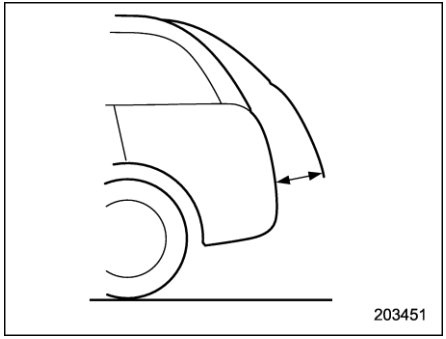

LƯU Ý

Cửa cốp sau không thể dừng hoạt động khi đang cách vị trí đóng hoàn toàn khoảng 5 cm (2 inch). Hệ thống sẽ bỏ qua bất kỳ thao tác nào trên nút và cửa cốp sau sẽ tiếp tục mở.

Để đóng cửa cốp sau:

Nhấn nhanh một trong hai nút sau.

- Nút mở cửa cốp sau
- Nút cửa cốp sau chỉnh điện trên cạnh bên trong của cửa cốp sau

Nếu bạn nhấn nút cửa cốp sau chỉnh điện một lần nữa, cửa cốp sau sẽ đóng lại.

– CÒN TIẾP –

Để khóa cửa bằng nút khóa cửa cốp sau chỉnh điện:

Mang theo chìa khóa thông minh và nhấn nút khóa cửa cốp sau chỉnh điện. Tất cả các cửa, cửa cốp sau và nắp thùng nhiên liệu sẽ khóa, và cửa cốp sau sẽ đóng lại. Ngoài ra, đèn cảnh báo nguy hiểm sẽ nhấp nháy một lần.

LƯU Ý

• Bằng cách nhấn nút khóa cửa cốp sau chỉnh điện trong hơn 2 giây, tất cả các cửa sẽ khóa lại, tuy nhiên, chức năng đóng tự động của cửa cốp sau sẽ bị hủy bỏ.

• Nếu có bất kỳ cửa nào không được đóng hoàn toàn, tiếng bíp điện tử sẽ phát ra 5 lần để cảnh báo bạn rằng cửa không được đóng đúng cách.

▽ Thao tác thủ công

Để mở cửa cốp sau:

Nhấc cửa cốp sau lên khi cửa đang ở vị trí giữa chừng. Cửa cốp sau sẽ tự động mở.

Để đóng cửa cốp sau:

Kéo cửa cốp sau xuống khi cửa đang ở vị trí mở. Cửa cốp sau sẽ tự động đóng.

LƯU Ý

• Khi cửa cốp sau chuyển động chậm, cửa có thể không tự động mở hoặc đóng.

• Khi rời khỏi xe, hãy chắc chắn rằng tất cả các cửa và cửa cốp sau đã khóa hoàn toàn.

▼ Thao tác thủ công

Có thể đóng cửa cốp sau chỉnh điện bằng tay. Tham khảo mục "Cửa cốp sau thông thường" ☞Tr. 147.

LƯU Ý

Nên sử dụng chức năng cửa cốp sau chỉnh điện. Hoạt động cơ khí cần đến sức lực để mở cửa.

▼ Chức năng ghi nhớ

Có thể lưu lại độ cao cửa cốp sau mong muốn.

▽ Lưu lại độ cao cửa cốp sau

Để lưu lại độ cao cửa cốp sau, thực hiện các bước sau.

1. Mở cửa cốp sau và dừng ở độ cao mong muốn.

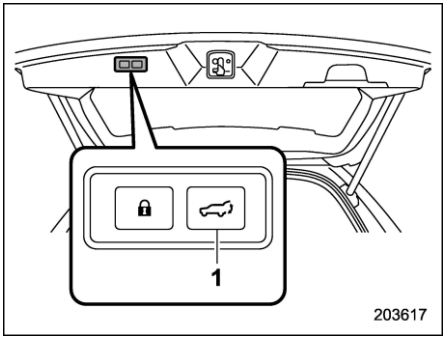

1) Nút cửa cốp sau chỉnh điện

2. Nhấn và giữ nút cửa cốp sau chỉnh điện để lưu lại độ cao. Tiếng bíp điện tử sẽ phát ra và đèn nhấp nháy cảnh báo nguy hiểm sẽ nhấp nháy để xác nhận.

Cửa cốp sau sẽ dừng lại ở vị trí đã lưu khi bật chức năng ghi nhớ.

LƯU Ý

• Lưu lại độ cao cửa cốp sau mong muốn sẽ tự động bật chức năng "Ghi nhớ của cửa cốp sau chỉnh điện". Để biết thêm chi tiết, tham khảo mục "Cài đặt xe" ☞Tr. 215.

• Để thay đổi chiều cao đã lưu, thực hiện lại quy trình lưu chiều cao.

• Có thể lưu lại độ cao khi cửa còn cách khoảng 5 cm (2 inch) trở lên so

với vị trí đóng hoàn toàn.

▽ **Vô hiệu hóa chức năng ghi nhớ**

Vô hiệu hóa chức năng ghi nhớ để mở hoàn toàn cửa cốp sau. Thực hiện một trong những thao tác sau để vô hiệu hóa chức năng ghi nhớ.

– Vô hiệu hóa chức năng "Ghi nhớ của cửa cốp sau chỉnh điện" trên màn hình thông tin trung tâm. Tham khảo mục "Cài đặt xe" ☞Tr. 215.

– Lưu lại độ cao cửa cốp sau ở vị trí mở hoàn toàn.

▽ **Sử dụng độ cao cửa cốp sau đã lưu**

Để mở cửa cốp sau và dừng ở độ cao đã lưu, hãy thực hiện các bước sau.

1. Kiểm tra xem đã bật chức năng "Ghi nhớ của cửa cốp sau chỉnh điện" chưa. Tham khảo mục "Cài đặt xe" ☞Tr. 215.
2. Nhấn và giữ bất kỳ công tắc cửa cốp sau chỉnh điện nào.

LƯU Ý

Cửa cốp sau sẽ mở đến vị trí được lưu trong chức năng ghi nhớ ngay cả khi cửa cốp sau mở bằng chức năng đảo ngược.

▼ **Chức năng đảo ngược**

⚠ CẢNH BÁO

- **Không được để các bộ phận của cơ thể bị kẹt khi vận hành chức năng đảo ngược. Nếu chức năng đảo ngược không hoạt động vì lý do nào đó, điều này có thể dẫn đến thương tích hoặc tai nạn nghiêm trọng.**
- **Chức năng đảo ngược có thể không hoạt động nếu các vật thể lạ bị kẹt ở cửa cốp sau ngay trước khi nó đóng hoàn toàn. Cẩn thận không để bị kẹt ngón tay và các bộ phận cơ thể khác.**
- **Chức năng đảo ngược có thể không hoạt động tùy thuộc vào hình dạng vật thể và cách mà vật đó bị kẹt. Cẩn thận không để bị kẹt ngón tay và các bộ phận cơ thể khác.**

⚠ THẬN TRỌNG

- **Nếu chức năng đảo ngược được vận hành 3 lần liên tiếp, chức năng mở hoặc đóng tự động của cửa cốp sau chỉnh điện sẽ bị hủy bỏ và cửa cốp sau sẽ đột ngột dừng quá trình mở hoặc đóng.**

Tuy nhiên, cửa cốp sau có thể mở hoặc đóng tùy thuộc vào chiều cao cửa cốp sau khi ngừng vận hành tự động. Hãy cẩn trọng không để cửa cốp sau va vào đầu hoặc mặt... của người khác, và ngón tay hoặc túi xách... không bị vướng vào cửa.

- **Cẩn thận để không làm hỏng cảm biến tiếp xúc. Nếu không, chức năng đảo ngược có thể ngừng hoạt động.**

Trong khi mở hoặc đóng bằng chức năng cửa cốp sau chỉnh điện, nếu cửa cốp sau bị vướng vào một người, hành lý hoặc gặp chướng ngại vật, một tiếng bíp điện tử sẽ phát ra 3 lần và cửa cốp sau sẽ hoạt động như sau.

Khi mở cửa cốp sau: Cửa cốp sau sẽ tự động đóng.

Khi đóng cửa cốp sau: Cửa cốp sau sẽ tự động mở.

– CÒN TIẾP –

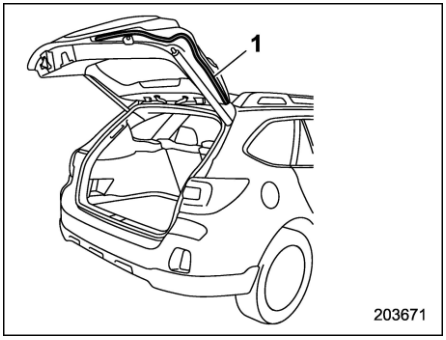

1) Cảm biến tiếp xúc

Cảm biến tiếp xúc được gắn ở cạnh trái và phải của cửa cốp sau. Nếu các cảm biến tiếp xúc phát hiện ngón tay, hành lý,... trong khi đóng bằng chức năng cửa cốp sau chỉnh điện, tiếng bíp điện tử sẽ phát ra 3 lần và cửa cốp sau sẽ tự động mở.

LƯU Ý

Khi cửa cốp sau mở bằng chức năng đảo ngược, cửa sẽ mở hoàn toàn hoặc theo chiều cao đã lưu trong chức năng ghi nhớ.

▼ Chức năng ngăn chặn cửa cốp sau sập

Khi cửa mở hoàn toàn thông qua chức năng cửa cốp sau chỉnh điện, nếu cửa cốp sau bị hạ xuống do trọng lượng của tuyết hoặc vật thể khác, một tiếng bíp điện tử sẽ phát ra và chức năng ngăn chặn cửa cốp sau sập sẽ phanh cửa cốp sau để ngăn cửa cốp sau không bị sập nhanh xuống.

LƯU Ý

• Nếu có tuyết trên cửa cốp sau, chỉ sử dụng chức năng cửa cốp sau chỉnh điện sau khi dọn tuyết.

• Nếu đóng cửa cốp sau bằng tay ngay sau khi cửa cốp sau được mở hoàn toàn bằng chức năng cửa cốp sau chỉnh điện, chức năng ngăn chặn cửa cốp sau sập sẽ phát hiện hành động đóng nhanh và phanh cửa cốp sau. Trong trường hợp này, đây không phải là một sự cố.

▼ Khởi động chức năng cửa cốp sau chỉnh điện

Nếu chức năng cửa cốp sau chỉnh điện phát hiện điều bất thường khi đang hoạt động, một tiếng bíp điện tử sẽ phát ra và hoạt động của cửa cốp sau chỉnh điện sẽ tự động ngừng, dù đang ở vị trí mở hay đóng. Trong trường hợp này, hệ thống cần được khởi động lại theo trình tự sau để hoạt động một cách chuẩn xác.

▽ Nếu cửa cốp sau chỉnh điện đóng

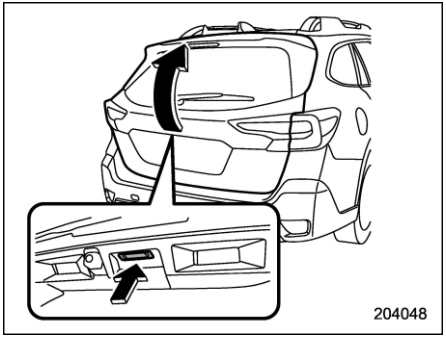

1. Tiếp tục nhấn nút mở cửa cốp sau cho đến khi mở khóa (trong khoảng 5 giây).
2. Nâng cửa cốp sau lên.
3. Kéo cửa cốp sau xuống cho đến khi cửa bắt động đóng tự động. Hệ thống sẽ khởi động lại khi cửa đóng hoàn toàn.
4. Sử dụng chức năng cửa cốp sau chỉnh điện và kiểm tra xem chức năng hoạt động chuẩn xác chưa.

▽ Nếu cửa cốp sau chỉnh điện mở

1. Kéo cửa cốp sau xuống cho đến khi cửa bắt đầu tự động đóng. Hệ thống sẽ khởi động lại ngay khi cửa được đóng hoàn toàn. Nếu cửa cốp sau không đóng hoàn toàn, tiếp tục nhấn nút mở cửa cốp sau trong khoảng 5 giây và kéo cửa cốp

sau xuống.

2. Sử dụng chức năng cửa cốp sau chỉnh điện và kiểm tra xem chức năng hoạt động chuẩn xác chưa.

⚠ THẬN TRỌNG

Nếu chức năng cửa cốp sau chỉnh điện không hoạt động chuẩn xác, bạn nên mang xe đến đại lý SUBARU để kiểm tra.

▼ Chức năng mở cốp rảnh tay

Chức năng mở cốp rảnh tay cho phép cửa cốp sau được mở tự động bằng cách đưa tay lên biểu tượng phía sau xe.

Chức năng này có thể được vô hiệu hóa bằng công tắc tắt chức năng cửa cốp sau rảnh tay. Tham khảo mục "Công tắc tắt chức năng mở cốp sau rảnh tay" ☞Tr. 156.

⚠ THẬN TRỌNG

Không được gỡ biểu tượng phía sau xe hoặc trang trí khu vực xung quanh đó. Làm vậy có thể khiến chức năng mở cốp rảnh tay gặp trục trặc.

Để mở cửa cốp sau bằng chức năng này, thực hiện các bước sau.

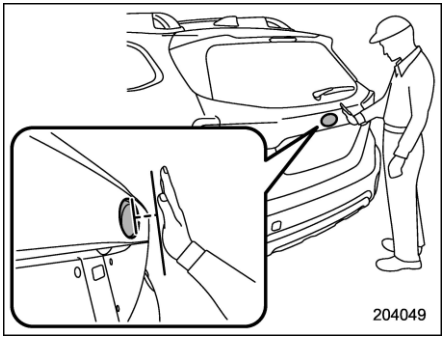

1. Khi công tắc khóa điện ở vị trí OFF, mang theo chìa khóa thông minh.
2. Từ từ di chuyển bàn tay về phía biểu tượng phía sau xe và giữ tay ở đó cho đến khi có một tiếng bíp phát ra.
3. Ngay sau khi tiếng bíp phát ra, bỏ tay ra chỗ khác.
4. Cửa cốp sau sẽ tự động mở.

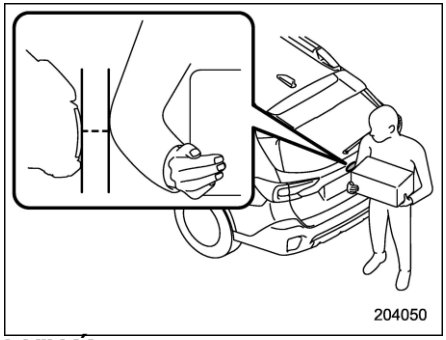

LƯU Ý

- **Có thể mở cửa cốp sau bằng cách di chuyển đến gần biểu tượng phía sau xe.**
- **Chức năng mở cốp rảnh tay sẽ không hoạt động khi cửa cốp sau đã mở.**
- **Nếu bất kỳ hành động nào dưới đây được thực hiện trước khi cửa cốp sau tự động mở, hoạt động sẽ bị hủy bỏ.**
  - **Bàn tay của bạn không để ở đúng vị trí trên biểu tượng phía sau xe trong khoảng 2 giây hoặc hơn.**
  - **Chạm vào biểu tượng phía sau xe**
- **Cửa cốp sau có thể đột ngột mở trong các tình huống sau nếu có ai đó cầm chìa khóa thông minh ở gần xe.**
  - **Rửa xe bằng tay và/hoặc máy**

– CÒN TIẾP –

– **Có một vật thể ở phía sau xe trong một không gian hẹp.**
– **Gắn một giá đỡ ở phía sau xe**
– **Kéo theo xe moóc**
– **Dọn tuyết**

Mang chìa khóa thông minh ra khỏi phạm vi hoạt động hoặc tắt chức năng khi bạn không muốn kích hoạt chức năng mở cốp rảnh tay. Tham khảo mục "Công tắc tắt chức năng mở cốp rảnh tay" ☞Tr. 156.

- **Chức năng mở cốp rảnh tay có thể không hoạt động chuẩn xác trong các điều kiện sau.**
  – **Mưa to**
  – **Cửa cốp sau rất bẩn.**
  – **Xe bị tuyết phủ.**
  – **Không nhận diện được bàn tay và cánh tay vì có lớp quần áo.**
  – **Hệ thống của xe không thể phát hiện chìa khóa thông minh.**

Trong những trường hợp trên, nhấn nút mở cửa cốp sau để mở.

▼ Công tắc tắt chức năng mở cốp rảnh tay

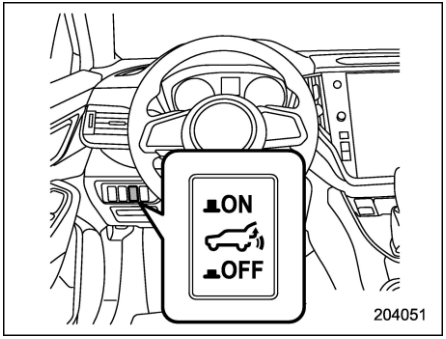

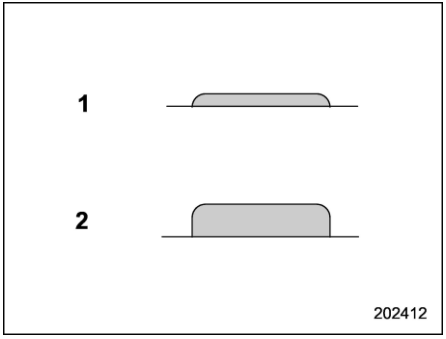

Trạng thái của công tắc tắt chức năng mở cốp rảnh tay
1) Không hoạt động
2) Hoạt động

Việc nhấn công tắc tắt chức năng mở cốp rảnh tay sẽ vô hiệu hóa chức năng này.

2-10. Cửa sổ trời (nếu có)

⚠ CẢNH BÁO

Không để bất kỳ ai đưa tay, cánh tay, đầu hoặc bất kỳ vật nào nhô ra khỏi cửa sổ trời. Một người có thể bị thương nặng nếu xe đột ngột dừng hoặc rẽ, hoặc nếu xe có liên quan đến một vụ tai nạn.

Để tránh những chấn thương cá nhân nghiêm trọng do việc bị kẹt gây ra, bạn phải tuân thủ theo các hướng dẫn sau và không có trường hợp ngoại lệ.

- **Trước khi đóng cửa sổ trời, hãy chắc chắn rằng không có tay, cánh tay, đầu của ai hoặc các vật thể khác sẽ vô tình bị kẹt ở khỏi cửa sổ trời.**
- **Trước khi rời khỏi xe, luôn mang theo chìa khóa để đảm bảo an toàn và không để trẻ em một mình ở trong xe. Việc không tuân theo quy trình này có thể dẫn đến thương tích cho trẻ em khi sử dụng cửa sổ trời.**
- **Không thử kiểm tra chức năng chống kẹt bằng cách cố tình đặt một phần cơ thể vào cửa sổ trời.**

⚠ THẬN TRỌNG

- **Không ngồi trên rìa của cửa sổ trời khi đang mở.**
- **Không sử dụng cửa sổ trời nếu tuyết rơi hoặc điều kiện quá lạnh đã khiến cửa bị đóng băng.**
- **Chức năng chống kẹt không hoạt động khi cửa sổ trời bị nghiêng xuống. Hãy đảm bảo việc nghiêng cửa sổ trời xuống là an toàn trước khi làm vậy.**
- **Nếu cửa sổ trời không đóng được, hãy nhờ đại lý SUBARU kiểm tra hệ thống.**

Cửa sổ trời có cả chức năng nghiêng và trượt.

Cửa sổ trời chỉ hoạt động khi công tắc khóa điện ở vị trí “ON”.

■ Công tắc cửa sổ trời

▼ Cửa sổ trời nghiêng

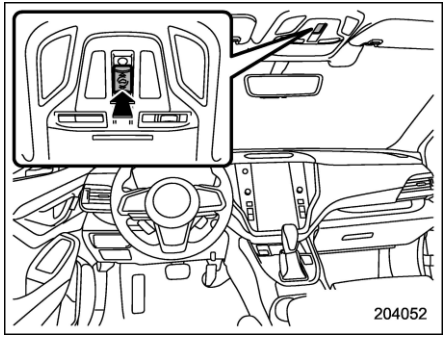

Chức năng nghiêng lên sẽ hoạt động khi cửa sổ trời đóng hoàn toàn. Chức năng hạ xuống sẽ chỉ hoạt động khi cửa sổ trời được nâng lên.

Để nghiêng cửa sổ trời lên:
Nhấn và giữ công tắc cửa sổ trời.

Để hạ cửa sổ trời:
Trượt và giữ công tắc cửa sổ trời về phía trước.

⚠ THẬN TRỌNG

Thả công tắc sau khi cửa sổ trời đã được nghiêng hoặc đã được hạ xuống hoàn toàn. Việc nhấn công tắc liên tục có thể làm hỏng cửa sổ

– CÒN TIẾP –

trời.

LƯU Ý

Thao tác chạm một lần sẽ không thực hiện được khi cửa sổ trời được hạ xuống. Nhấn công tắc liên tục để hạ cửa sổ trời.

▼ Trượt cửa sổ trời

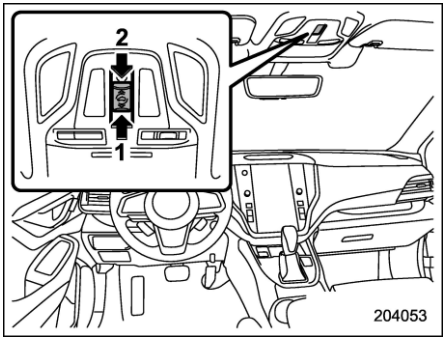

1) Mở
2) Đóng

Để mở cửa sổ trời:

Khi trượt và giữ công tắc cửa sổ trời ở phía sau, cửa sổ trời sẽ mở, sau đó dừng một chút trước khi mở hoàn toàn để giảm tiếng ồn của gió.

Trượt công tắc cửa sổ trời một lần nữa để mở hoàn toàn cửa sổ trời.

Để đóng cửa sổ trời:

Khi trượt và giữ công tắc cửa sổ trời ở phía đóng, cửa sổ trời sẽ đóng hoàn toàn. Để dừng cửa sổ trời giữa chừng, trượt công tắc cửa sổ trời theo hướng ngược lại.

Sau khi rửa xe hoặc sau khi trời mưa, hãy lau sạch nước trên nóc trước khi mở cửa sổ trời để ngăn nước rơi vào khoang hành khách.

LƯU Ý

Để đảm bảo an toàn, bạn nên tránh lái xe với cửa sổ trời mở hoàn toàn.

▼ Chức năng chống kẹt

Khi cảm nhận thấy một vật thể đủ lớn bị mắc kẹt giữa kính và nóc xe trong khi đóng, cửa sổ trời sẽ tự động di chuyển trở lại vị trí mở hoàn toàn và dừng ở đó. Chức năng chống kẹt cũng có thể kích hoạt bởi một cú va chạm mạnh vào cửa sổ trời ngay cả khi không có gì bị mắc kẹt.

⚠ THẬN TRỌNG

Không thử kiểm tra chức năng này bằng ngón tay, bàn tay hoặc các bộ phận khác trên cơ thể bạn.

■ Tấm che nắng

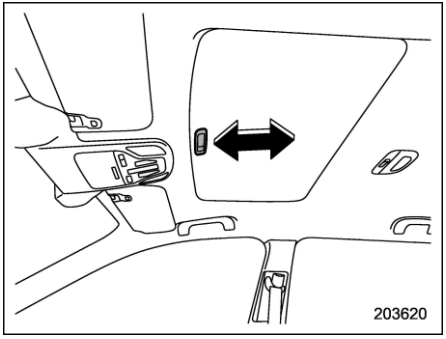

Tấm che nắng có thể trượt về phía trước hoặc phía sau bằng tay trong khi cửa sổ trời đóng.

Nếu cửa sổ trời mở, tấm che nắng cũng di chuyển ra sau.

3-1. Công tắc khóa điện..... 164
Lưu ý an toàn..... 164
Phạm vi hoạt động của Hệ thống khởi động bằng nút nhấn..... 164
Chuyển trạng thái nguồn điện 164
Khi chìa khóa thông minh không hoạt động đúng cách 165
3-2. Đèn nhấp nháy cảnh báo nguy hiểm..... 166
3-3. Công tơ mét và đồng hồ chỉ báo..... 166
Đồng hồ tốc độ 166
Đồng hồ đo tốc độ động cơ..... 167
Đồng hồ đo quãng đường 167
Đồng hồ đo hai hành trình 167
Đồng hồ nhiên liệu..... 168
Đồng hồ đo nhiệt độ nước làm mát động cơ 168
Cài đặt cụm đồng hồ..... 169
3-4. Điều khiển độ chiếu sáng 169
Chức năng hủy làm mờ tự động 170
3-5. Đèn cảnh báo và báo hiệu 170
Đèn cảnh báo dây đai an toàn và chuông 171
Đèn cảnh báo dây đai an toàn ghế sau và chuông (mẫu xe tại thị trường châu Âu và Úc) 173
Đèn cảnh báo hệ thống túi khí 174
Đèn báo BẬT và TẮT túi khí trước của ghế hành khách phía trước..... 174
Đèn báo sự cố (Đèn báo kiểm tra động cơ)..... 175
Đèn báo sạc ắc quy 176
Đèn cảnh báo áp suất dầu bôi trơn 176
Đèn cảnh báo mức dầu động cơ thấp 176
Đèn cảnh báo nhiệt độ dầu hộp số 177
Đèn cảnh báo áp suất lốp thấp (nếu có)..... 177
Đèn cảnh báo hệ thống ABS..... 179
Đèn cảnh báo hệ thống phanh (đỏ) 179
Đèn cảnh báo phanh tay điện tử/ Đèn cảnh báo hệ thống phanh (vàng) 180
Đèn báo phanh tay điện tử..... 181
Đèn báo chức năng giữ phanh tự động 182
Đèn cảnh báo hết xăng 182
Đèn cảnh báo tốc độ xe (nếu có) 182
Đèn báo mở cửa 182
Đèn cảnh báo nắp ca-pô mở 183
Đèn cảnh báo nước rửa kính chắn gió 183
Đèn cảnh báo hệ thống dẫn động tất cả các bánh toàn thời gian..... 183
Đèn cảnh báo tay lái trợ lực điện 183
Đèn cảnh báo hệ thống VDC/ Đèn báo hệ thống VDC đang hoạt động..... 184
Đèn báo hệ thống VDC TẮT..... 185
Chuông cảnh báo và đèn cảnh báo của hệ thống chìa khóa thông minh và khởi động bằng nút nhấn..... 185
Đèn báo thiết bị chống trộm..... 190
Đèn báo SI-DRIVE..... 190
Đèn báo vị trí cần số..... 190
Đèn báo chân ga tự động (nếu có)..... 191
Đèn báo rẽ..... 191
Đèn báo chiếu xa..... 191
Đèn cảnh báo chức năng chiếu sáng thích ứng (vàng) (nếu có)/Đèn báo chức năng chiếu sáng thích ứng (xanh lá cây) (nếu có) 191
Đèn cảnh báo hệ thống tự động điều chỉnh độ cao tia đèn pha 191
Đèn cảnh báo đèn pha LED 192

Chỉ báo đèn pha điều chỉnh theo góc lái TẮT (nếu có) 192
Đèn cảnh báo đèn pha điều chỉnh theo góc lái (nếu có)..... 192
Chỉ báo đèn pha..... 192
Chỉ báo sương mù đèn báo phía trước 192
Chỉ báo đèn sương mù phía sau 192
Đèn cảnh báo chức năng tự động dừng/khởi động (vàng) 192
Chỉ báo chức năng tự động dừng/khởi động TẮT 192
Đèn báo chức năng tự động dừng/khởi động (xanh lá cây) 193
Đèn báo không phát hiện hoạt động của hệ thống tự động dừng/khởi động 193
Đèn báo chế độ X-MODE..... 193
Đèn báo chức năng hỗ trợ xuống dốc 193
Đèn cảnh báo hệ thống phát hiện xe phía sau (nếu có) 193
Đèn báo hệ thống phát hiện xe phía sau TẮT (nếu có)..... 194
Đèn cảnh báo đường trơn trượt..... 194
Đèn cảnh báo hệ thống RAB (nếu có)..... 194
Đèn báo hệ thống RAB TẮT (nếu có) 194
Đèn cảnh báo bộ lọc khí thải động cơ xăng (nếu có)..... 194
Đèn chỉ báo hoạt động của Hệ thống giám sát người lái (xanh lá cây) (nếu có)..... 195
Đèn cảnh báo của Hệ thống giám sát người lái (vàng) (nếu có)..... 195
Đèn báo Hệ thống giám sát người lái TẮT (nếu có)..... 195
Đèn báo Hệ thống giám sát người lái tạm dừng hoạt động (nếu có)..... 195
Đèn chỉ báo TẮT âm thanh cảnh báo khi lùi (nếu có)..... 195

3-6. Màn hinh cụm đồng hồ (màn hình màu LCD) 196
Thao tác cơ bản 197
Màn hình chào mừng (hoạt ảnh mở đầu) và màn hình tạm biệt (hoạt ảnh kết thúc)..... 197
Màn hình cảnh báo..... 198
Màn hình thông tin đồng hồ 198
Màn hình báo hiệu 199
Các màn hình cơ bản..... 200
Màn hình tốc độ số..... 203
3-7. Màn hình thông tin trung tâm 204
Các tính năng 204
Màn hình chào mừng 204
Màn hình tạm biệt 205
Màn hình nhắc nhở 205
Hoạt động của màn hình cảm ứng 205
Mẫu xe trang bị màn hình 11,6 inch (nếu có) 206
Mẫu xe trang bị màn hình kép 7,0 inch (nếu có) .. 227
3-8. Đồng hồ 239
Cài đặt đồng hồ theo cách thông thường 239
Cài đặt đồng hồ tự động..... 240
3-9. Công tắc điều khiển đèn 241
Đèn pha 242
Thay đổi chiếu sáng xa/gần (làm mờ) 243
Nhấp nháy đèn pha 244
Hệ thống đèn chạy ban ngày 244
3-10. Đèn pha điều chỉnh theo góc lái (SRH) (nếu có) 245
3-11. Chức năng chiếu sáng thích ứng (ADB) (nếu có) 246
Cách sử dụng chức năng ADB 246
Cách thay đổi chế độ đèn pha bằng tay 247

Điều kiện chuyển đổi tự động giữa chiếu xa, chiếu gần và ADB 247
Các lời khuyên đối với chức năng ADB..... 247
3-12. Điều chỉnh độ cao tia đèn pha..... 249
3-13. Công tắc đèn sương mù..... 249
Công tắc đèn sương mù phía trước..... 249
Công tắc đèn sương mù phía sau..... 250
3-14. Cần gạt đèn báo rẽ 251
Thay đổi làn đường bằng một chạm..... 251
3-15. Cần gạt nước và bộ rửa kính..... 251
Công tắc gạt nước và rửa kính chắn gió..... 254
Công tắc gạt nước và rửa kính sau..... 255
3-16. Bộ rửa kính đèn pha 257
3-17. Hệ thống sưởi kính và làm tan băng 257
3-18. Gương 259
Gương bên trong (không có chức năng làm mờ tự động) (nếu có) 259
Gương tự động làm mờ (nếu có) 259
Gương bên ngoài 260
3-19. Điều chỉnh nghiêng/nâng hạ vô lăng.....263
3-20. Hệ thống sưởi vô lăng (nếu có) 264
3-21. Còi.....265

3-1. Công tắc khóa điện

■ Lưu ý an toàn

Tham khảo mục "Lưu ý an toàn" ☞Trang 120.

■ Phạm vi hoạt động của hệ thống khởi động bằng nút nhấn

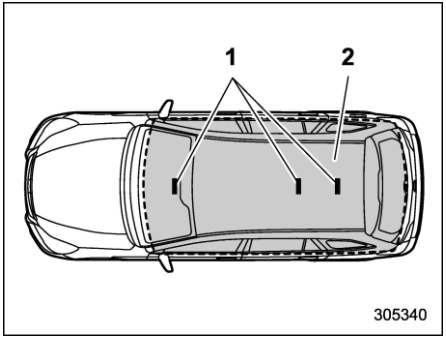

1) Ăng-ten
2) Phạm vi hoạt động

LƯU Ý

• Nếu không phát hiện thấy chìa khóa thông minh trong phạm vi hoạt động của ăng-ten bên trong xe, sẽ không thể sử dụng công tắc khóa điện và động cơ không thể khởi động được.
• Ngay cả khi chìa khóa thông minh ở bên ngoài xe, nếu được đặt quá gần lớp kính, chìa khóa có thể chuyển đổi nguồn hoặc khởi động động cơ.
• Không để chìa khoá thông minh ở những nơi sau. Điều này có thể làm cho công tắc khóa điện không hoạt động và động cơ không khởi động được.
- **Trên bảng táp-lô**
- **Trên sàn xe**
- **Bên trong cốp phụ**
- **Bên trong hộc cửa**
- **Trên ghế sau**
- **Ở góc trong khu vực hàng hóa**

• Khi sử dụng công tắc khóa điện hoặc khởi động động cơ, nếu chìa khóa thông minh hết pin, hãy thực hiện quy trình được mô tả trong "Chìa khóa thông minh – Nếu chìa khóa thông minh không hoạt động chuẩn xác" ☞Tr. 455. Trong trường hợp như vậy, thay pin ngay lập tức. Tham khảo mục "Thay pin của chìa khóa thông minh" ☞Tr. 515.

■ Chuyển trạng thái nguồn điện

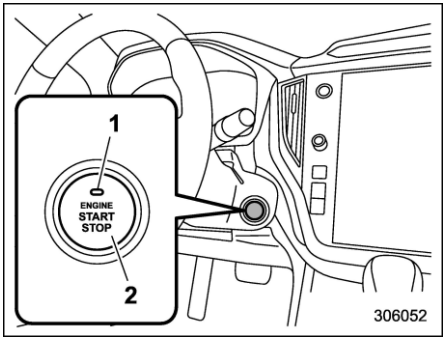

Mẫu xe tay lái thuận

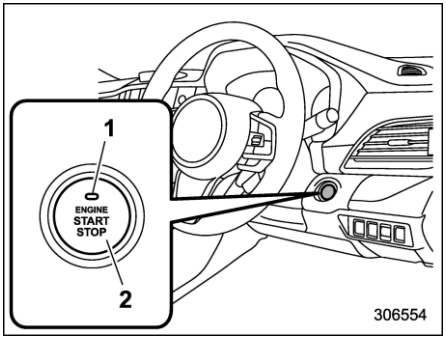

Mẫu xe tay lái nghịch

1) Đèn báo hoạt động
2) Công tắc khóa điện

Trạng thái nguồn được bật mỗi lần nhấn công tắc khóa điện.

1. Mang theo chìa khóa thông minh và ngồi vào ghế lái.
2. Đảm bảo rằng cần số ở vị trí “P”.
3. Nhấn nút khởi động mà không đạp bàn đạp phanh. Mỗi lần nhấn nút, trạng thái nguồn được bật theo trình tự "OFF", “ACC”, “ON” và "OFF". Khi động cơ dừng và công tắc khóa điện ở vị trí “ACC” hoặc “ON”, đèn báo hoạt động trên công tắc khóa điện sẽ sáng màu cam.

Trạng thái nguồn	Màu đèn báo	Hoạt động
OFF	Tắt	Nguồn đã được tắt.
ACC	Cam	Các hệ thống sau có thể được sử dụng: ổ cắm điện cho âm thanh và phụ kiện.
ON	Cam (trong khi động cơ dừng)	Tất cả các hệ thống điện có thể được sử dụng.
	Đã tắt (trong khi động cơ chạy)	

⚠ THẬN TRỌNG

- **Để ngăn hết ắc quy xe, không để công tắc khóa điện ở vị trí “ON” hoặc “ACC” trong một thời gian dài.**
- **Để tránh sự cố, hãy tuân thủ các lưu ý sau.**
  - **Không làm đổ đồ uống hoặc chất lỏng khác lên công tắc khóa điện.**
  - **Không chạm vào công tắc khóa điện bằng tay dính dầu hoặc các chất bẩn khác.**
- **Nếu công tắc khóa điện không hoạt động trơn tru, hãy dừng hoạt động. Bạn nên liên hệ với đại lý SUBARU ngay lập tức.**
- **Nếu đèn báo hoạt động trên công tắc khóa điện không sáng ngay cả khi đèn bảng táp-lô đã bật, hãy đưa xe đến đại lý SUBARU để kiểm tra.**
- **Nếu xe bị để dưới trời nắng nóng trong một thời gian dài, bề mặt của công tắc khóa điện có thể bị nóng. Hãy cẩn thận để tránh bị bỏng.**

LƯU Ý

- **Khi vận hành công tắc khóa điện, hãy nhấn mạnh và dứt khoát.**
- **Nếu bạn nhấn công tắc khóa điện quá nhanh, nguồn điện có thể không bật hoặc tắt.**
- **Nếu đèn báo trên công tắc khóa điện nhấp nháy màu xanh lá cây khi nhấn nút, vô lăng đã bị khóa. Khi việc này xảy ra, nhấn công tắc khóa điện đồng thời đánh vô lăng sang trái và phải.**

▼ Chức năng ngăn ngừa cạn ắc quy

Khi công tắc khóa điện để ở vị trí “ACC” hoặc “ON” trong khoảng 1 tiếng, công tắc sẽ tự động chuyển sang vị trí “OFF” để ngăn hết ắc quy. Chức năng này được kích hoạt khi cần số ở vị trí “P”.

■ Khi chìa khóa thông minh hoạt động không đúng cách

Tham khảo mục “Chìa khóa thông minh – Nếu chìa khóa không hoạt động đúng cách” ☞Tr. 455.

3-2. Đèn cảnh báo nguy hiểm

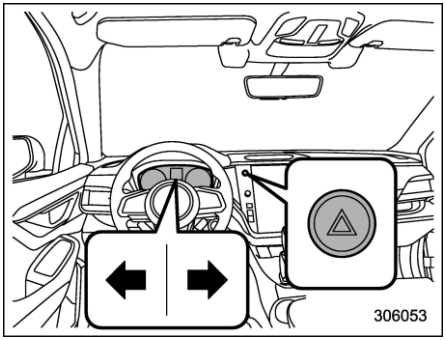

Đèn nhấp nháy cảnh báo nguy hiểm được sử dụng để cảnh báo những người lái xe khác khi bạn phải đỗ xe trong điều kiện khẩn cấp. Đèn nhấp nháy cảnh báo nguy hiểm hoạt động khi công tắc khóa điện ở bất kỳ vị trí nào.

Để bật đèn nhấp nháy cảnh báo nguy hiểm, nhấn công tắc đèn nhấp nháy cảnh báo nguy hiểm trên bảng táp-lô. Tất cả các đèn báo và chỉ báo rẽ sẽ nhấp nháy. Để tắt đèn nhấp nháy, nhấn công tắc một lần nữa.

LƯU Ý

- **Khi bật đèn nhấp nháy cảnh báo nguy hiểm, đèn báo rẽ không hoạt động.**
- **Nếu bạn nhấn bàn đạp phanh đột ngột, đèn cảnh báo nguy hiểm có thể nhấp nháy rất nhanh. Để biết thêm chi tiết, tham khảo mục "Tín hiệu dừng khẩn cấp" ☞Tr. 332.**

3-3. Công tơ mét và đồng hồ chỉ báo

LƯU Ý

Màn hình tinh thể lỏng được sử dụng trong một số công tơ mét và đồng hồ chỉ báo trên cụm đồng hồ. Bạn sẽ khó nhận ra các chỉ báo trên màn hình nếu đeo kính phân cực.

■ Đồng hồ đo tốc độ

Đồng hồ tốc độ cho biết tốc độ xe.

LƯU Ý

Khi công tắc khóa điện chuyển sang vị trí "ON", chuyển động ban đầu của kim công tơ mét và kim đồng hồ chỉ báo có thể được kích hoạt hoặc vô hiệu hóa.
Để biết thêm chi tiết, tham khảo mục "Cài đặt chung" ☞Tr. 211 (mẫu xe trang bị màn hình 11,6 inch) hoặc "Cài đặt chung" ☞Tr. 228 (mẫu xe trang bị màn hình kép 7,0 inch).

▼ Âm thanh cảnh báo tốc độ (nếu có)

Khi tốc độ trên khoảng 120km/h (75 mph), một âm báo vang lên và đèn cảnh báo tốc độ xe trên đồng hồ nhấp nháy.

■ Đồng hồ đo tốc độ động cơ

Đồng hồ đo tốc độ động cơ cho biết tốc độ động cơ theo đơn vị hàng ngàn vòng quay mỗi phút.

⚠ THẬN TRỌNG

Không vận hành động cơ khi kim của máy đo tốc độ ở trong vùng màu đỏ. Trong vùng này, việc bơm nhiên liệu sẽ được mô-đun điều khiển động cơ cắt giảm để bảo vệ động cơ khỏi bị quá tải. Động cơ sẽ tiếp tục chạy bình thường sau khi giảm tốc độ động cơ dưới vùng màu đỏ.

LƯU Ý

Khi công tắc khóa điện chuyển sang bị trí "ON", chuyển động ban đầu của kim công tơ mét và kim đồng hồ chỉ báo có thể được kích hoạt hoặc vô hiệu hóa.
Để biết thêm chi tiết, tham khảo mục "Cài đặt chung" ☞Tr. 211 (mẫu xe trang bị màn hình 11,6 inch) hoặc "Cài đặt chung" ☞Tr. 228 (mẫu xe trang bị màn hình kép 7,0 inch).

■ Đồng hồ đo quãng đường

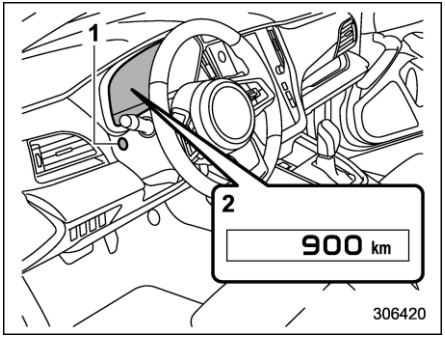

1) Công tắc TRIP RESET (cài đặt lại hành trình)
2) Đồng hồ đo quãng đường

Đồng hồ này hiển thị quãng đường đã đi khi công tắc khóa điện ở vị trí "ON".
Đồng hồ đo quãng đường cho thấy tổng quãng đường mà chiếc xe đã được đi.

LƯU Ý

Nếu bạn nhấn công tắc TRIP RESET khi công tắc khóa điện ở vị trí "OFF" hoặc "ACC", đồng hồ đo quãng đường/hành trình sẽ sáng lên. Các đèn báo sẽ tắt khi công tắc TRIP RESET không hoạt động trong khoảng 10 giây.

■ Đồng hồ đo hai hành trình

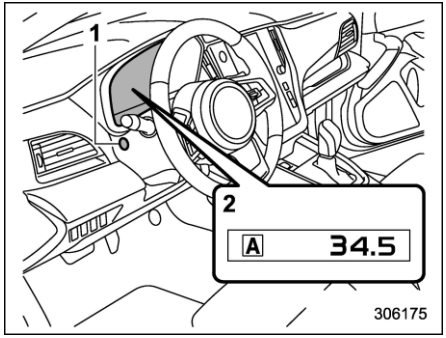

1) Công tắc TRIP RESET (cài đặt lại hành trình)
2) Đồng hồ đo hành trình

Đồng hồ này hiển thị hai đồng hồ đo quãng đường khi công tắc khóa điện ở vị trí "ON".
Đồng hồ đo hành trình cho thấy khoảng cách mà chiếc xe đã được lái kể từ lần cuối bạn đặt nó về 0.

Màn hình có thể được chuyển đổi như trong hình minh họa sau bằng cách nhấn công tắc TRIP RESET.

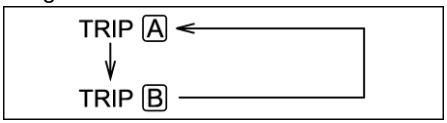

Để cài đặt lại đồng hồ hành trình, chọn

– CÒN TIẾP –

đồng hồ hành trình A hoặc B, sau đó nhấn và giữ công tắc TRIP RESET.

⚠ THẬN TRỌNG

Để đảm bảo an toàn, không cố gắng thay đổi chức năng của đèn báo trong khi lái xe, vì có thể dẫn đến tai nạn.

LƯU Ý

- **Nếu kết nối giữa cụm đồng hồ và ắc quy bị ngắt vì bất kỳ lý do nào như bảo dưỡng xe hoặc thay cầu chì, dữ liệu được ghi trên đồng hồ đo hành trình sẽ bị mất.**
- **Có thể chuyển đổi giữa đèn báo đồng hồ đo hành trình A và B trong khi đồng hồ đo quãng đường/hành trình sáng. Và có thể cài đặt lại đồng hồ hành trình bằng cách nhấn và giữ công tắc TRIP RESET.**
- **Nếu bạn nhấn công tắc TRIP RESET khi công tắc khóa điện ở vị trí "OFF" hoặc "ACC", đồng hồ đo quãng đường/hành trình sẽ sáng lên. Các đèn báo sẽ tắt khi công tắc TRIP RESET không hoạt động trong khoảng 10 giây.**

■ Đồng hồ nhiên liệu

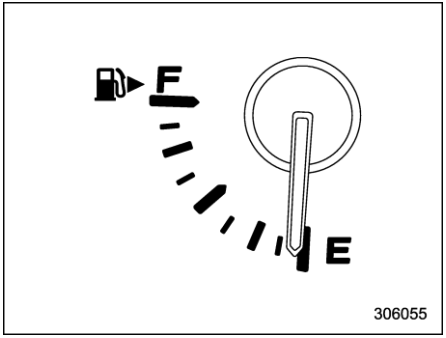

Đồng hồ nhiên liệu thể hiện gần đúng lượng nhiên liệu còn lại trong bình.
Khi công tắc khóa điện ở vị trí "OFF" hoặc "ACC", đồng hồ nhiên liệu hiển thị "E" ngay cả khi trong bình còn nhiên liệu.

Kim đồng hồ có thể di chuyển nhẹ do dao động mức nhiên liệu trong xe (ví dụ: trong khi phanh, rẽ hoặc tăng tốc).

LƯU Ý

- **Bạn sẽ thấy biểu tượng " ⛽▶ " trên đồng hồ đo nhiên liệu. Biểu tượng này chỉ ra rằng nắp che thùng nhiên liệu ở bên phải xe.**
- **Nếu bạn nhấn công tắc TRIP RESET trong khi công tắc khóa điện ở vị trí "OFF" hoặc "ACC", đồng hồ nhiên liệu sẽ sáng lên và cho biết lượng nhiên liệu còn lại trong bình.**

Đồng hồ sẽ tắt khi công tắc TRIP RESET không hoạt động trong khoảng 10 giây.

■ Đồng hồ đo nhiệt độ nước làm mát động cơ

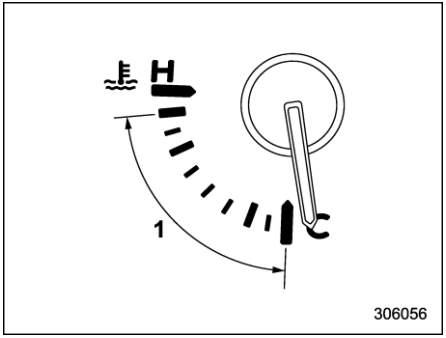

1) Phạm vi hoạt động bình thường

Đồng hồ này hiển thị nhiệt độ nước làm mát động cơ khi công tắc khóa điện ở vị trí "ON".

Nhiệt độ nước làm mát sẽ thay đổi theo nhiệt độ bên ngoài và điều kiện lái xe.

Bạn nên lái xe vừa phải cho đến khi kim của máy đo nhiệt độ tiến đến vùng giữa.

Hoạt động của động cơ đạt tối ưu khi có chất làm mát động cơ ở trong phạm vi nhiệt độ này và tránh làm động cơ vận hành ở tốc độ cao khi chưa được làm đủ nóng.

⚠ THẬN TRỌNG

Nếu kim đồng hồ đo vượt quá phạm vi hoạt động bình thường, hãy dừng xe một cách an toàn càng sớm càng tốt.

Tham khảo mục "Động cơ quá nóng" ☞Tr. 450.

LƯU Ý

Nếu bạn nhấn công tắc TRIP RESET khi công tắc khóa điện đang ở vị trí "OFF" hoặc "ACC", đồng hồ đo nhiệt độ nước làm mát động cơ sẽ sáng lên và cho biết nhiệt độ nước làm mát. Đồng hồ sẽ tắt khi công tắc TRIP RESET không hoạt động trong khoảng 10 giây.

■ Cài đặt cụm đồng hồ

Việc cài đặt đồng hồ có thể thực hiện trên màn hình thông tin trung tâm. Để biết thêm chi tiết, thực hiện quy trình được mô tả trong "Cài đặt chung" ☞Tr. 211 (mẫu xe trang bị màn hình 11,6 inch) hoặc "Cài đặt chung" ☞Tr. 228 (mẫu xe trang bị màn hình kép 7,0 inch).

3-4. Điều chỉnh độ chiếu sáng

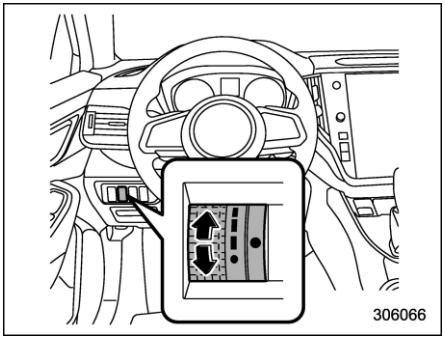

Độ sáng của cụm đồng hồ và màn hình thông tin trung tâm sẽ mờ đi trong các điều kiện sau đây.

- Công tắc đèn ở vị trí " " hoặc " " khi không gian xung quanh tối.
- Công tắc đèn ở vị trí "AUTO" và đèn pha tự động sáng.

Bạn có thể điều chỉnh độ sáng để có nhìn được tốt hơn.
Để tăng độ sáng, đẩy nút điều chỉnh về phía trước. Để giảm độ sáng, đẩy nút điều chỉnh về phía sau.

LƯU Ý

- **Khi nút điều chỉnh hướng hoàn toàn lên trên, độ sáng ở mức tối đa và chức năng làm mờ tự động không hoạt động.**
- **Cài đặt độ sáng không bị hủy bỏ ngay cả khi công tắc khóa điện chuyển về vị trí "OFF".**
- **Cách thức hoạt động của chức năng điều chỉnh độ sáng sẽ khác nhau tùy thuộc vào việc "Nút điều chỉnh độ sáng" ở màn hình thông tin trung tâm có bật hay không. Tham khảo cách thức hoạt động trong bảng dưới đây.**

"Nút điều chỉnh độ sáng" bật.

Bộ phận hoạt động	Cụm đồng hồ	Màn hình thông tin trung tâm
Nút điều chỉnh	Khả dụng	Khả dụng
"Độ sáng" trên màn hình thông tin trung tâm	Không khả dụng	Không khả dụng

– CÒN TIẾP –

“Nút điều chỉnh độ sáng” tắt.

Bộ phận hoạt động	Cụm đồng hồ	Màn hình thông tin trung tâm
Nút điều chỉnh	Khả dụng	Không khả dụng
“Độ sáng” trên màn hình thông tin trung tâm	Không khả dụng	Khả dụng

Để biết thêm chi tiết về cài đặt bật/tắt “Nút điều chỉnh độ sáng”, tham khảo mục “Cài đặt chung” ☞Tr. 215 (mẫu xe trang bị màn hình 11,6 inch) hoặc “Cài đặt chung” ☞Tr. 228 (mẫu xe trang bị màn hình kép 7,0 inch).

■ Chức năng hủy làm mờ tự động

Khi không gian xung quanh sáng, độ sáng được cài đặt ở mức tối đa bất kể vị trí của nút điều chỉnh. Trong trường hợp này, bạn không thể điều chỉnh độ sáng bằng nút điều chỉnh. Khi không gian xung quanh tối, bạn có thể giảm bớt độ sáng như cách mô tả phía trên.

Cài đặt hoạt động/không hoạt động và độ nhạy cảm của chức năng hủy làm mờ tự động có thể thay đổi bởi đại lý SUBARU. Bạn nên liên hệ với đại lý SUBARU để biết thêm chi tiết.

3-5. Đèn cảnh báo và báo hiệu

Một số đèn báo và đèn cảnh báo sẽ sáng trong giây lát rồi tắt khi công tắc khóa điện lần đầu chuyển sang vị trí “ON”. Điều này cho phép kiểm tra hoạt động của bóng đèn.
Sử dụng phanh tay và chuyển công tắc khóa điện sang vị trí “ON”. Để kiểm tra hệ thống, các đèn sau sẽ sáng và tắt sau vài giây hoặc sau khi động cơ đã khởi động:

: Đèn cảnh báo thắt đai an toàn (Đèn cảnh báo thắt dây đai an toàn chỉ tắt khi người lái thắt dây đai an toàn.)

: Đèn cảnh báo thắt dây đai an toàn ở ghế hành khách phía trước (Đèn cảnh báo thắt dây đai an toàn chỉ tắt khi hành khách ngồi ghế trước thắt dây đai an toàn).

: Đèn cảnh báo hệ thống túi khí

: Đèn cảnh báo thắt dây đai an toàn phía sau (nếu có)

: Đèn báo BẬT túi khí trước của ghế hành khách phía trước

: Đèn báo TẮT túi khí trước của ghế hành khách phía trước

: Đèn báo sự cố (đèn báo kiểm tra động cơ)

: Đèn báo sạc ắc quy

: Đèn cảnh báo áp suất dầu bôi trơn

: Đèn cảnh báo hệ thống ABS

: Đèn cảnh báo hệ thống VDC/ Đèn báo hệ thống VDC đang hoạt động

: Đèn báo hệ thống VDC TẮT

: Đèn cảnh báo hệ thống phanh (đỏ)

: Đèn cảnh báo phanh tay điện tử/ Đèn cảnh báo hệ thống phanh (vàng)

: Đèn báo phanh tay điện tử

: Đèn cảnh báo tay lái trợ lực điện

: Đèn báo kiểm soát chân ga tự động (nếu có)

: Đèn cảnh báo áp suất lốp thấp (nếu có)

: Đèn cảnh báo hết xăng

: Đèn cảnh báo hệ thống điều chỉnh độ cao tia đèn pha

: Đèn cảnh báo chức năng tự động dừng/khởi động (vàng)

Nếu có đèn nào không sáng, điều đó cho thấy có bóng đèn bị cháy hoặc có trục trặc với hệ thống tương ứng.

Bạn nên tham khảo ý kiến đại lý ủy quyền SUBARU để sửa chữa.

■ Đèn và chuông cảnh báo dây đai an toàn

LƯU Ý

Nếu thiết bị cảnh báo thắt dây đai an toàn không hoạt động theo như mô tả dưới đây, thiết bị có thể đang gặp trục trặc. Bạn nên đến đại lý SUBARU gần nhất để kiểm tra thiết bị, hoặc sửa chữa nếu cần thiết.

▼ Cảnh báo thắt dây đai an toàn cho ghế người lái

Xe của bạn được trang bị thiết bị cảnh báo thắt dây đai an toàn cho ghế người lái.

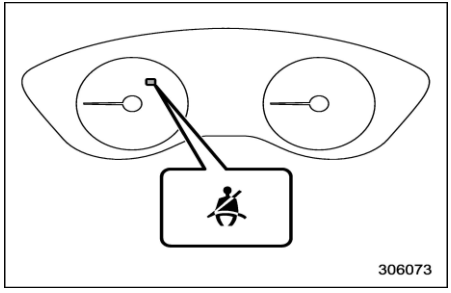

Đèn cảnh báo cho người lái

Với công tắc khóa điện chuyển sang vị trí "ON", thiết bị nhắc người lái thắt dây đai an toàn bằng cách bật sáng đèn cảnh báo thắt dây đai an toàn trên cụm đồng hồ.

Nếu xe đang đi với tốc độ không quá khoảng 20 km/h (12,5 mph) và người lái chưa thắt dây an toàn, đèn cảnh báo sẽ liên tục sáng.

Nếu xe đạt tới tốc độ xấp xỉ 20 km/h (12,5 mph) và người lái chưa thắt dây an toàn, đèn cảnh báo sẽ nhấp nháy và có tiếng chuông vang lên. Nếu thắt dây an toàn vào thời điểm này, đèn cảnh báo sẽ tắt và tiếng chuông sẽ dừng ngay lập tức.

Việc này sẽ tiếp diễn trong khoảng 2 phút. Nếu người lái vẫn chưa thắt dây an toàn khi thời gian 2 phút trôi qua, đèn cảnh báo sẽ ngừng nhấp nháy và tiếng chuông sẽ ngừng kêu. Tuy nhiên, đèn cảnh báo vẫn sẽ sáng liên tục cho tới khi dây an toàn được thắt vào.

▼ Cảnh báo thắt dây đai an toàn cho hành khách ghế trước (nếu có)

Xe của bạn được trang bị thiết bị cảnh báo thắt dây đai an toàn cho ghế hành khách phía trước.

– CÒN TIẾP –

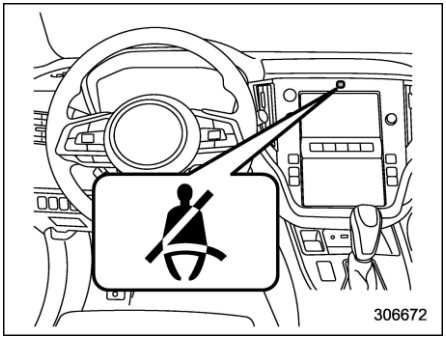

Đèn cảnh báo của ghế hành khách phía trước (mẫu xe có trang bị màn hình kép 7,0 inch)

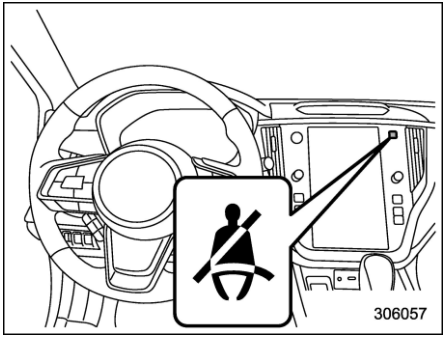

Đèn cảnh báo của ghế hành khách phía trước (mẫu xe trang bị màn hình 11,6 inch)

Với công tắc khóa điện ở vị trí "ON", thiết bị này nhắc nhở hành khách ngồi ghế trước thắt dây an toàn bằng cách bật sáng đèn cảnh báo như trong hình minh họa.

Nếu xe đang đi với tốc độ không quá ngưỡng 20 km/h (12,5 mph) và hành khách ghế trước chưa thắt dây an toàn, (các) đèn cảnh báo tương ứng với (các) dây đai an toàn chưa thắt sẽ liên tục sáng.

Nếu xe đạt tới tốc độ xấp xỉ 20 km/h (12,5 mph) và hành khách ghế trước chưa thắt dây an toàn, đèn cảnh báo sẽ nhấp nháy và có tiếng chuông vang lên.

Nếu thắt dây an toàn vào thời điểm này, đèn cảnh báo sẽ tắt và tiếng chuông sẽ dừng ngay lập tức.

⚠ CẢNH BÁO

- **Người lái phải chắc chắn rằng tất cả hành khách đã thắt dây an toàn đúng cách, vì hệ thống cảnh báo thắt dây đai an toàn có thể không phát hiện được hành khách trong các trường hợp sau.**
  - **Khi đệm hoặc ghế an toàn trẻ em,... được sử dụng.**
  - **Khi trẻ em hoặc trẻ nhỏ đang ngồi trên ghế.**
- **Hãy tuân thủ các lưu ý an toàn sau. Việc không tuân thủ có thể ngăn cản túi khí phía trước của hành khách phía trước hoạt động chính xác hoặc khiến hệ thống bị hỏng.**
  - **Không tác động mạnh vào ghế hành khách phía trước.**
  - **Không để hành khách phía sau gác chân lên vị trí giữa ghế trước và đệm ghế.**
  - **Không chèn đồ vật vào giữa lưng ghế trước và đệm ghế.**
  - **Không làm đổ chất lỏng lên ghế hành khách phía trước. Nếu chất lỏng bị đổ, lau sạch ngay lập tức.**
  - **Không tháo rời hoặc gỡ bỏ ghế hành khách phía trước.**
  - **Không được đặt bất cứ thứ gì (giày, ô, v.v.) dưới ghế hành khách phía trước.**

LƯU Ý

- **Nếu dây đai an toàn ghế người lái và ghế hành khách phía trước không được thắt cùng một lúc (nếu một dây an toàn được thắt sớm hoặc muộn hơn nhiều so với chiếc kia), tiếng chuông có thể phát ra lâu hơn (tối đa 10 giây).**

- **Hệ thống cảnh báo thắt dây đai an toàn của ghế hành khách phía trước sẽ phát hiện có người ngồi trên ghế hay không. Tuy nhiên, nếu có một đồ vật ở trên ghế, hệ thống cảnh báo thắt dây đai an toàn có thể được kích hoạt ngay cả khi không có người ngồi.**

Nếu hành khách phía trước vẫn chưa thắt dây an toàn khi thời gian 2 phút trôi qua, đèn cảnh báo sẽ ngừng nhấp nháy và tiếng chuông sẽ ngừng kêu. Tuy nhiên, đèn cảnh báo vẫn sẽ sáng liên tục, trừ khi dây an toàn tương ứng dược thắt lại.

■ Đèn và chuông cảnh báo dây đai an toàn ghế sau (Mẫu xe tại thị trường châu Âu và Úc)

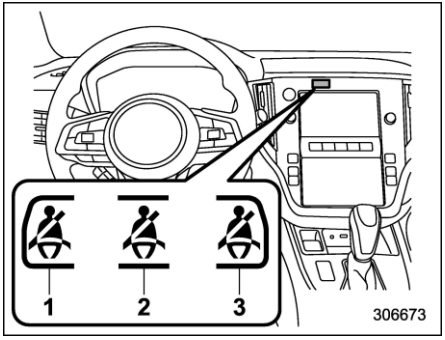

Đèn cảnh báo dây đai an toàn ghế sau (mẫu xe trang bị màn hình kép 7,0 inch)

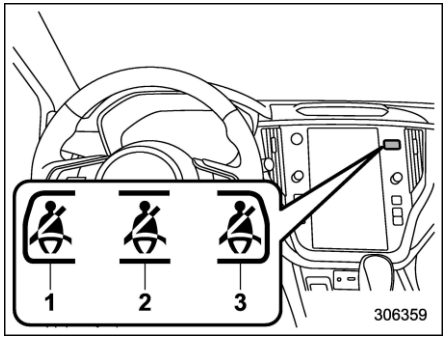

Đèn cảnh báo thắt dây đai an toàn ghế sau (mẫu xe trang bị màn hình 11,6 inch)
1) Ghế sau (bên trái)
2) Ghế sau (ở giữa)
3) Ghế sau (bên phải)

Đèn cảnh báo nằm ở vị trí như trong hình minh họa. Đèn sáng lên chỉ để báo ghế ngồi có dây an toàn chưa được thắt lại.

⚠ CẢNH BÁO

- **Người lái phải đảm bảo tất cả hành khách đã thắt dây an toàn đúng cách, vì hệ thống cảnh báo thắt dây đai an toàn có thể không phát hiện được hành khách trong các trường hợp sau.**

  – Khi đệm hoặc ghế trẻ em,...

– CÒN TIẾP –

được sử dụng

– Khi trẻ em hoặc người lớn có dáng người nhỏ đang ngồi trong ghế

- **Hãy tuân thủ các lưu ý an toàn sau.**
  - **Không tác động mạnh tới ghế sau.**
  - **Không gập ghế về phía trước khi có đồ vật ở trên ghế.**
  - **Không làm đổ chất lỏng lên ghế sau. Nếu chất lỏng bị đổ, lau sạch ngay lập tức.**
  - **Không gỡ bỏ hoặc tháo rời ghế sau.**

LƯU Ý

Hệ thống cảnh báo thắt dây đai an toàn của ghế sau phát hiện ghế có người ngồi hay không. Tuy nhiên, nếu có một đồ vật ở trên ghế, hệ thống cảnh báo thắt dây đai an toàn có thể kích hoạt ngay cả khi ghế không có người ngồi.

■ Đèn cảnh báo hệ thống túi khí



⚠ CẢNH BÁO

Nếu đèn cảnh báo thể hiện bất kỳ dấu hiệu nào sau đây, có thể có sự cố trong bộ cơ cấu căng dây và/hoặc hệ thống túi khí.

- **Đèn cảnh báo chớp hoặc nhấp nháy**
- **Đèn cảnh báo không sáng khi công tắc khóa điện lần đầu chuyển sang vị trí "ON"**
- **Đèn cảnh báo liên tục sáng**
- **Đèn cảnh báo sáng lên khi xe đang chạy**

Ngay lập tức đưa xe đến đại lý SUBARU gần nhất để kiểm tra hệ thống. Nếu không được kiểm tra và sửa chữa đúng cách, bộ cơ cấu căng dây đai an toàn và/hoặc hệ thống túi khí sẽ hoạt động không chuẩn xác (ví dụ: hệ thống túi khí có thể bung ra trong một vụ va chạm rất nhẹ hoặc không bung ra trong một vụ va chạm nghiêm trọng), có thể làm tăng nguy cơ bị chấn thương.

Để biết thêm chi tiết về các bộ phận được theo dõi bởi đèn cảnh báo, tham khảo mục "Theo dõi hệ thống túi khí" ☞ Tr. 115.

■ Đèn báo BẬT và TẮT túi khí trước của ghế hành khách phía trước

LƯU Ý

Để biết thêm chi tiết về điều kiện hoạt động của túi khí đệm ghế, tham khảo mục "Hệ thống túi khí" ☞Tr. 97.

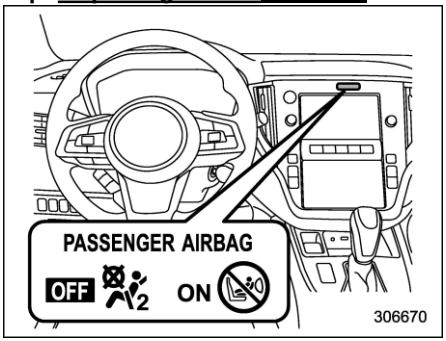

Mẫu xe trang bị màn hình kép 7,0 inch

ON: Đèn báo BẬT túi khí trước của ghế hành khách phía trước

OFF: Đèn báo TẮT túi khí trước của ghế hành khách phía trước

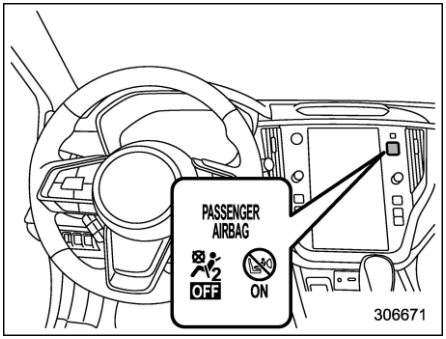

Mẫu xe trang bị màn hình 11,6 inch

: Đèn báo BẬT túi khí trước của ghế hành khách phía phía trước

: Đèn báo TẮT túi khí trước của ghế hành khách phía trước

Các đèn báo BẬT và TẮT túi khí trước của ghế hành khách phía trước cho bạn biết trạng thái túi khí trước của ghế hành khách phía trước. Các đèn báo này nằm ở vị trí như trong hình minh họa.

Khi công tắc khóa điện được chuyển sang vị trí "ON", cả đèn báo BẬT và TẮT sẽ sáng lên trong 6 giây, trong khoảng thời gian đó, hệ thống sẽ được kiểm tra. Sau khi kiểm tra hệ thống, cả hai đèn báo tắt sẽ trong 2 giây. Sau đó, một trong các đèn báo sẽ sáng lên, tùy thuộc và trạng thái túi khí trước của ghế hành khách phía trước, được xác định bởi chức năng theo dõi hệ thống túi khí trước tiên tiến.

Nếu túi khí trước của ghế hành khách phía trước kích hoạt, đèn báo BẬT túi khí trước của ghế hành khách phía trước sẽ sáng lên, còn đèn báo TẮT vẫn sẽ tắt.
Nếu túi khí trước của ghế hành khách phía trước không được kích hoạt, đèn báo TẮT túi khí trước của ghế hành khách phía trước sẽ vẫn tắt, còn đèn báo OFF vẫn sẽ sáng lên.

Với công tắc khóa điện chuyển sang vị trí "ON", nếu cả hai đèn báo BẬT và TẮT đều cùng sáng hoặc không sáng, ngay cả sau thời gian kiểm tra hệ thống, thì hệ thống đang gặp trục trặc. Bạn nên liên hệ ngay với đại lý SUBARU để kiểm tra.

■ Đèn báo sự cố (Đèn báo kiểm tra động cơ)

▼ Mẫu xe có trang bị hệ thống OBD

Các xe bán tại thị trường châu Âu được trang bị một hệ thống chẩn đoán nâng cao trên xe gọi là OBD, nhằm theo dõi hoạt động của hệ thống kiểm soát khí thải của xe. Xe bán tại một số quốc gia không thuộc châu Âu có thể được trang bị hệ thống OBD. Bạn nên hỏi đại lý SUBARU để chắc chắn xem xe của mình có hệ thống OBD hay không.

Hệ thống OBD giúp bảo vệ môi trường bằng cách đảm bảo lượng khí thải từ xe ở mức chấp nhận được trong suốt quá trình sử dụng xe.

Nếu đèn báo sự cố sáng lên liên tục hoặc nhấp nháy khi động cơ đang chạy, điều này có thể cho thấy có ít nhất một sự cố hoặc có khả năng xảy ra sự cố ở đâu đó trong hệ thống kiểm soát khí thải và cần được bảo dưỡng. Hệ thống OBD cũng hỗ trợ kỹ thuật viên bảo trì trong việc chẩn đoán chính xác trục trặc.

⚠ THẬN TRỌNG

Nếu đèn báo sự cố sáng lên khi bạn đang lái xe, bạn nên mang xe tới đại lý SUBARU để kiểm tra/sửa chữa càng sớm càng tốt. Việc tiếp tục vận hành xe mà không kiểm tra, sửa chữa hệ thống điều khiển khí thải, nếu cần thiết, có thể dẫn đến hư hỏng nghiêm trọng, điều này có thể không bao gồm trong bảo hành xe.

▼ Nếu đèn sáng liên tục

Nếu đèn sáng liên tục khi đang lái xe, hay không tắt sau khi động cơ khởi động, thì nghĩa là có trục trặc trong hệ thống kiểm soát khí thải.

– CÒN TIẾP –

Bạn nên ngay lập tức mang xe đến đại lý ủy quyền SUBARU để kiểm tra.

▼ **Nếu đèn nhấp nháy**

Nếu đèn nhấp nháy khi đang lái xe, hệ thống có thể phát hiện động cơ nổ không đúng cách, điều này có thể làm hư hại hệ thống kiểm soát khí thải.

Để ngăn hệ thống kiểm soát khí thải bị hư hại nghiêm trọng, bạn nên thực hiện những việc sau.

- Giảm tốc độ xe.
- Tránh tăng tốc quá nhanh.
- Tránh lên đường quá dốc.
- Giảm khối lượng hàng hóa, nếu có thể.
- Ngừng kéo xe mooc ngay lập tức.

Đèn báo sự cố có thể ngừng nhấp nháy và sáng liên tục sau một vài chuyến đi. Bạn nên mang xe đến đại lý SUBARU được ủy quyền ngay lập tức để kiểm tra.

▼ **Mẫu xe KHÔNG trang bị hệ thống OBD**

Nếu đèn báo sự cố sáng lên khi động cơ đang chạy, điều đó có thể cho thấy có vấn đề ở đâu đó trong hệ thống kiểm soát động cơ.

Nếu đèn sáng lên khi đang lái xe hoặc không tắt sau khi động cơ khởi động, bạn nên ngay lập tức liên hệ với đại lý SUBARU gần nhất.

■ Đèn báo sạc ắc quy



Nếu đèn này sáng lên khi động cơ đang chạy, điều này cho thấy hệ thống sạc đang không hoạt động chuẩn xác.

Nếu đèn sáng lên khi đang lái xe hoặc không tắt sau khi động cơ khởi động, hãy dừng động cơ ngay khi điều kiện đảm bảo an toàn và kiểm tra đai máy phát điện. Nếu đai bị lỏng, hỏng hoặc nếu đai vẫn tốt mà đèn vẫn sáng, bạn nên ngay lập tức liên hệ với đại lý SUBARU gần nhất.

■ Đèn cảnh báo áp suất dầu



⚠ THẬN TRỌNG

Không được chạy động cơ khi đèn cảnh báo áp suất dầu đang sáng. Điều này có thể làm động cơ bị hư hại nghiêm trọng.

Nếu đèn này sáng lên khi động cơ đang chạy, điều này cho thấy áp suất dầu động cơ thấp và hệ thống bôi trơn đang hoạt động không chuẩn xác.

Nếu đèn sáng lên khi đang lái xe hoặc không tắt sau khi động cơ khởi động, hãy dừng động cơ ngay khi điều kiện đảm bảo an toàn và bạn nên liên hệ với đại lý SUBARU gần nhất ngay lập tức.

■ Đèn báo dầu động cơ ở mức thấp



Đèn sáng lên khi mức dầu động cơ giảm xuống chạm tới giới hạn dưới.
Nếu đèn cảnh báo sáng lên, hãy kiểm tra mức dầu động cơ trong khi dừng xe trên bề mặt bằng phẳng. Khi mức dầu động cơ không nằm trong phạm vi bình thường, đổ thêm dầu động cơ. Tham khảo mục “Dầu động cơ” ☞Tr. 484. Sau khi thêm hoặc thay dầu động cơ, làm nóng động cơ và dừng lại ở trên bề mặt phẳng, sau đó khởi động động cơ sau khoảng thời gian từ 1 phút trở lên. Hãy chắc chắn đèn cảnh báo đã tắt sau khi động cơ khởi động. Nếu đèn cảnh báo không tắt sau khi đổ thêm dầu động cơ, hoặc đèn sáng lên ngay cả khi dầu động cơ ở mức bình thường, bạn nên mang xe đến đại lý SUBARU để kiểm tra.

LƯU Ý

- **Mức dầu sẽ được xác định bởi hệ thống ngay sau khi chuyển công tắc khóa điện về vị trí "OFF". Nếu mức dầu thấp hơn giới hạn dưới khi công tắc khóa điện được chuyển sang vị trí "ON", đèn cảnh báo dầu động cơ ở mức thấp sẽ bật.**
- **Khi xe được đỗ trên dốc cao, đèn cảnh báo dầu động cơ ở mức thấp có thể không sáng ngay cả khi mức dầu thấp hơn giới hạn dưới để tránh đèn báo sai.**

■ Đèn cảnh báo nhiệt độ dầu hộp số

AT OIL TEMP

Nếu đèn này sáng lên khi động cơ đang chạy, điều này cho thấy nhiệt độ dầu hộp số đang quá nóng.

Nếu đèn sáng lên khi đang lái xe, ngay lập tức đỗ xe ở một nơi an toàn và để động cơ chạy không tải cho đến khi đèn cảnh báo tắt.

▼ Cảnh báo hệ thống hộp số

Nếu đèn cảnh báo "nhiệt độ dầu hộp số" nhấp nháy sau khi động cơ khởi động, hệ thống điều khiển hộp số có thể đang hoạt động không chuẩn xác. Bạn nên liên hệ với đại lý SUBARU gần nhất để bảo dưỡng ngay lập tức.

■ Đèn cảnh báo áp suất lốp thấp (nếu có)

Nếu công tắc khóa điện được chuyển sang vị trí "ON", đèn cảnh báo áp suất lốp thấp sẽ sáng lên trong khoảng 2 giây để kiểm tra xem hệ thống cảm biến áp suất lốp (TPMS) có hoạt động chuẩn xác hay không. Nếu hệ thống hoạt động bình thường và áp suất lốp của cả bốn bánh xe đều phù hợp với chế độ TPMS được chọn, đèn cảnh báo sẽ tắt. Chế độ TPMS cần được thay đổi theo áp suất được chỉ định trên tem thông tin lốp. Để biết chi tiết về cách thay đổi chế độ và thông tin về chế độ được chọn, tham khảo mục "Hệ thống cảm biến áp suất lốp (TPMS)" ☞ Tr. 340.

Từng lốp xe nên được kiểm tra hàng tháng khi trời lạnh và bơm ở áp suất được khuyến nghị bởi nhà sản xuất xe, được chỉ định trên tem thông tin lốp. (Nếu lốp xe của bạn có kích thước khác với kích thước chỉ định trên bảng hiệu xe hoặc tem thông tin lốp, bạn nên xác định áp suất thích hợp cho những lốp đó).

Là một tính năng đảm bảo an toàn bổ sung, xe được trang bị hệ thống cảm biến áp suất lốp (TPMS), đèn báo hiệu áp suất lốp thấp sẽ sáng lên khi một hoặc nhiều lốp xe không được bơm căng đủ. Theo đó, khi đèn báo hiệu áp suất lốp thấp sáng lên, bạn nên dừng xe và kiểm tra lốp càng sớm càng tốt, và bơm lốp xe đến áp suất phù hợp. Lái xe khi lốp bị xẹp có thể làm lốp nóng quá mức và có thể dẫn đến hỏng lốp. Lốp bị xẹp có thể làm giảm hiệu suất nhiên liệu và tuổi thọ của lốp, và có thể ảnh hưởng đến khả năng xử lý và dừng của xe.

Hãy lưu ý rằng hệ thống TPMS không thay thế cho việc bảo dưỡng lốp đúng cách và người lái có trách nhiệm duy trì áp suất lốp thích hợp ngay cả khi mức độ xẹp lốp chưa đến mức làm đèn báo hiệu áp suất lốp thấp của hệ thống TPMS sáng lên.

Xe cũng được trang bị đèn báo hệ thống TPMS gặp trục trặc để báo khi nào hệ thống đang hoạt động không chuẩn xác. Đèn báo hệ thống TPMS gặp trục trặc được kết hợp với đèn báo hiệu áp suất lốp thấp. Khi hệ thống phát hiện có trục trặc, đèn báo hiệu sẽ nhấp nháy trong khoảng một phút và sau đó sáng liên tục. Trình tự này sẽ tiếp tục khi xe được khởi động sau đó, nếu vẫn còn sự cố trục trặc.

– CÒN TIẾP –

Khi đèn báo gặp trục trặc sáng lên, hệ thống có thể không phát hiện hay báo hiệu được áp suất lốp thấp như dự kiến. Hệ thống TPMS có thể gặp trục trặc vì nhiều lý do, bao gồm việc lắp đặt lốp hoặc bánh xe thay thế, làm cho hệ thống TPMS hoạt động không chuẩn xác. Luôn kiểm tra đèn báo hiệu hệ thống TPMS gặp trục trặc khi thay một hoặc nhiều lốp xe, bánh xe để đảm bảo lốp xe, bánh xe thay thế không ảnh hưởng đến khả năng hoạt động chuẩn xác của hệ thống TPMS.

Nếu đèn cảnh báo sáng liên tục sau khi nhấp nháy trong khoảng 1 phút, bạn nên mang xe đến đại lý SUBARU gần nhất để kiểm tra càng sớm càng tốt.

⚠ CẢNH BÁO

Nếu đèn này không chớp sáng sau khi công tắc khóa điện chuyển sang vị trí ON hoặc đèn sáng liên tục sau khi nhấp nháy trong khoảng một phút, bạn nên mang xe tới đại lý SUBARU để kiểm tra Hệ thống cảm biến áp suất lốp càng sớm càng tốt.

Nếu đèn này sáng trong khi lái xe, không bao giờ được phanh đột ngột và tiếp tục lái thẳng về phía trước, đồng thời từ từ giảm tốc độ. Sau đó từ từ đưa xe ra khỏi đường để đến nơi an toàn. Nếu không, một tai nạn liên quan đến thiệt hại xe và thương tích cá nhân nghiêm trọng có thể xảy ra.

Sau khi đã điều chỉnh áp suất lốp, nếu đèn này vẫn sáng trong khi lái xe, lốp có thể bị hư hại đáng kể và xẹp nhanh do mất hơi. Nếu lốp xe của bạn bị xẹp, hãy thay lốp dự phòng sớm nhất có thể.

Khi lắp lốp dự phòng hoặc thay vành bánh xe mà không sử dụng cảm biến/thiết bị truyền tín hiệu cũ, đèn cảnh báo áp suất lốp thấp sẽ sáng liên tục sau khi nhấp nháy trong khoảng một phút. Điều này cho thấy hệ thống TPMS không thể theo dõi cả bốn bánh xe trên đường. Bạn nên liên hệ với đại lý SUBARU càng sớm càng tốt để thay thế lốp và cảm biến và/hoặc cài đặt lại hệ thống. Nếu đèn sáng liên tục sau khi nhấp nháy khoảng một phút, bạn nên nhanh chóng liên hệ với đại lý SUBARU để kiểm tra hệ thống.

⚠ THẬN TRỌNG

Hệ thống cảm biến áp suất lốp KHÔNG có chức năng thay thế việc kiểm tra áp suất lốp bằng cách thủ công. Nên kiểm tra áp suất lốp định kỳ (ít nhất là hàng tháng) bằng thiết bị đo lốp. Thay đổi chế độ TPMS theo áp suất được chỉ định trên tem thông tin lốp. Sau khi thay đổi áp suất lốp, hệ thống cảm biến áp suất lốp sẽ không kiểm tra độ căng của lốp xe cho đến khi tốc độ xe đạt trên 40 km/h (25 mph) lần đầu tiên. Sau khi điều chỉnh áp suất lốp, tăng tốc độ xe tới ít nhất là 40 km/h (25 mph) để hệ thống TPMS kiểm tra lại độ căng của lốp. Nếu áp suất lốp hiện ở trên ngưỡng áp suất thấp nghiêm trọng, đèn cảnh báo áp suất lốp sẽ tắt một vài phút sau đó. Vì vậy, hãy chắc chắn lắp đặt lốp có kích thước được chỉ định ở bánh trước và bánh sau.

■ Đèn cảnh báo ABS

THẬN TRỌNG

- **Nếu bất kỳ tình huống nào sau đây xảy ra, bạn nên mang xe đến đại lý SUBARU để sửa hệ thống ABS ngay khi có điều kiện.**
  - **Đèn cảnh báo không sáng khi công tắc khóa điện chuyển sang vị trí "ON".**
  - **Đèn cảnh báo sáng lên khi công tắc khóa điện ở vị trí "ON", nhưng không tắt đi ngay cả sau khi khởi động xe.**
  - **Đèn cảnh báo sáng lên khi đang lái xe.**
- **Khi đèn cảnh báo bật (và đèn cảnh báo hệ thống phanh tắt), chức năng hệ thống ABS sẽ tắt đi; tuy nhiên hệ thống phanh thông thường vẫn hoạt động bình thường.**

Đèn cảnh báo hệ thống ABS sáng cùng với đèn cảnh báo hệ thống phanh nếu hệ thống EBD gặp trục trặc. Để biết thêm chi tiết về cảnh báo hệ thống EBD gặp trục trặc, tham khảo mục "Đèn cảnh báo hệ thống phanh (Đỏ)" ☞Tr. 179.

LƯU Ý

Nếu đèn cảnh báo hoạt động giống như mô tả trong các điều kiện dưới đây, hệ thống ABS được coi là hoạt động bình thường.

- **Đèn cảnh báo sáng ngay sau khi động cơ được khởi động nhưng tắt ngay lập tức, và ở nguyên trạng thái tắt.**
- **Đèn cảnh báo vẫn sáng sau khi động cơ được khởi động, nhưng tắt đi khi lái xe.**
- **Đèn cảnh báo sáng lên trong suốt quá trình lái và ở nguyên trạng thái tắt.**

Khi lái xe với điện áp ắc quy không đủ, như khi động cơ được khởi động quá nhanh, đèn cảnh báo ABS có thể sáng. Điều này là do điện áp ắc quy không đủ và không báo hiệu sự cố. Khi ắc quy được nạp đầy, đèn báo sẽ tắt.

■ Đèn cảnh báo hệ thống phanh (đỏ)

CẢNH BÁO

- **Lái xe trong khi đèn cảnh báo hệ thống phanh sáng rất nguy hiểm. Đèn này cảnh báo rằng hệ thống phanh có thể đang hoạt động không chuẩn xác. Nếu đèn vẫn sáng, bạn nên mang xe tới đại lý SUBARU để kiểm tra phanh ngay lập tức.**
- **Nếu bạn nghi ngại liệu phanh có hoạt động chuẩn xác hay không, xin hãy không lái xe. Bạn nên gọi dịch vụ kéo xe đến đại lý SUBARU gần nhất để sửa chữa.**

Đèn cảnh báo hệ thống phanh có các chức năng sau đây.

▼ Cảnh báo mức dầu phanh

Đèn sáng lên khi mức dầu phanh giảm xuống gần mức "MIN" của bình chứa dầu phanh, với công tắc khóa điện ở vị trí "ON" và phanh tay được nhả hoàn toàn.

Nếu đèn sáng khi đang lái xe (với phanh tay được nhả hoàn toàn và công tắc khóa điện ở vị trí "ON"), đây có thể là dấu hiệu báo dầu phanh bị rò rỉ hoặc má phanh bị mòn. Nếu điều này xảy ra, ngay lập tức dừng xe ở địa điểm an toàn gần nhất và kiểm tra mức dầu phanh. Để biết thêm chi tiết, tham khảo mục "Dầu phanh" ☞Tr. 492. Không lái xe nếu dầu phanh ở dưới mức "MIN" của bình chứa. Bạn nên gọi dịch vụ kéo xe đến đại lý SUBARU gần nhất để sửa chữa.

– CÒN TIẾP –

Để biết thêm chi tiết, "Kéo xe" ☞Tr. 451.

▼ Cảnh báo hệ thống phân bổ lực phanh điện tử (EBD)

Hệ thống EBD có thể gặp trục trặc nếu đèn cảnh báo hệ thống phanh và đèn cảnh báo hệ thống ABS sáng đồng thời khi đang lái xe.

Ngay cả khi hệ thống EBD gặp sự cố, hệ thống phanh thông thường vẫn hoạt động. Tuy nhiên, bánh sau có xu hướng bị khóa khi nhấn phanh mạnh hơn bình thường và do đó, chuyển động của xe có thể khó kiểm soát hơn.

Nếu đèn cảnh báo hệ thống phanh, đèn cảnh báo hệ thống VDC và ABS sáng đồng thời, thực hiện các bước sau.

1. Dừng xe ở địa điểm an toàn và bằng phẳng gần nhất.
2. Tắt động cơ, sử dụng phanh tay, sau đó khởi động lại.
3. Nhả phanh tay hoàn toàn.
4. Ngay cả khi tất cả đèn cảnh báo không bật lại, hệ thống EBD có thể gặp trục trặc. Lái xe cẩn thận tới đại lý SUBARU gần nhất để kiểm tra hệ thống.
5. Nếu tất cả các đèn cảnh báo vẫn sáng hoặc sáng lên trong khoảng 2 giây, tắt động cơ, sử dụng phanh tay và kiểm tra mức dầu phanh. Để biết thêm chi tiết, tham khảo mục "Dầu phanh" ☞tr. 492.

- Nếu dầu phanh không ở dưới mức "MIN", hệ thống EBD có thể gặp trục trặc. Bạn nên lái xe cẩn thận tới đại lý SUBARU gần nhất để kiểm tra hệ thống.
- Nếu dầu phanh ở dưới mức "MIN", KHÔNG ĐƯỢC lái xe. Thay vào đó, bạn nên gọi dịch vụ kéo xe tới đại lý SUBARU gần nhất để sửa chữa. Để biết thêm thông tin chi tiết, tham khảo mục "Kéo xe" ☞Tr. 451.

■ Đèn cảnh báo hệ thống phanh tay điện tử/ Đèn cảnh báo hệ thống phanh (vàng)



Đèn này sáng lên khi hệ thống phanh tay điện tử hoặc hệ thống phanh gặp trục trặc.

⚠ CẢNH BÁO

Khi đèn cảnh báo phanh tay điện tử sáng lên, ngay lập tức dừng xe ở một địa điểm an toàn và bạn nên liên hệ với đại lý SUBARU.

LƯU Ý

• Nếu đèn cảnh báo hoạt động giống như mô tả dưới đây, hệ thống phanh tay điện tử đang hoạt động bình thường.

– Đèn cảnh báo vẫn sáng sau khi khởi động động cơ, nhưng tắt sau khi nhả phanh tay điện tử, và đèn cảnh báo ở nguyên trạng thái tắt.

– Đèn cảnh báo bật sáng trong khi lái xe, nhưng sau đó tắt và giữ nguyên trạng thái tắt.

• Nếu bạn khởi động động cơ khi đang sử dụng công tắc phanh tay điện tử, đèn cảnh báo phanh tay điện tử có thể sáng lên. Trong trường hợp này, khởi động lại động cơ, sau đó sử dụng công tắc phanh tay điện tử. Nếu đèn cảnh báo tắt, hệ thống được xem là hoạt động bình thường.

▼ Cảnh báo hệ thống áp suất chân không (mẫu xe có bầu trợ lực phanh chân không)

Đèn cảnh báo hệ thống phanh sẽ sáng khi cảm biến áp suất chân không gặp trục trặc hoặc áp suất của bầu trợ lực phanh đang giảm.

Nếu đèn cảnh báo hệ thống phanh tiếp tục sáng trong vài phút sau khi khởi động động cơ, có thể có trục trặc trong hệ thống chân không. Trong trường hợp này, lái xe cẩn thận tới đại lý SUBARU để kiểm tra hệ thống.

■ Đèn báo phanh tay điện tử



▼ Đèn báo phanh tay

Đèn sáng lên khi sử dụng phanh tay trong lúc công tắc khóa điện ở vị trí "ACC" hoặc "ON". Đèn tắt khi phanh tay được nhả hoàn toàn.

▼ Cảnh báo hệ thống phanh tay điện tử

⚠ CẢNH BÁO

- **Khi bạn nhả phanh tay điện tử trong lúc động cơ đang chạy, đèn báo phanh tay điện tử sẽ tắt. Tuy nhiên, nếu đèn vẫn sáng, ngay lập tức dừng xe ở một địa điểm an toàn và bạn nên mang xe đến đại lý SUBARU để kiểm tra hệ thống.**
- **Nếu bạn nghi ngại liệu phanh có hoạt động chuẩn xác hay không, xin hãy không lái xe. Bạn nên gọi dịch vụ kéo xe đến đại lý SUBARU gần nhất để sửa chữa.**
- **Nếu đèn báo phanh tay điện tử nhấp nháy, hệ thống phanh tay điện tử có thể gặp trục trặc. Ngay lập tức dừng xe ở một nơi an toàn, sử dụng khối chặn lốp xe để ngăn xe di chuyển và bạn nên liên hệ với đại lý SUBARU. Để biết thêm chi tiết, tham khảo mục "Phanh tay điện tử" ☞Tr. 343.**

LƯU Ý

• Khi công tắc khóa điện được chuyển sang vị trí "OFF" và phanh tay điện tử được sử dụng, đèn báo phanh tay điện tử vẫn sáng khoảng 30 giây và sau đó tắt đi.

• Khi sử dụng công tắc phanh tay điện tử để dùng phanh tay điện tử khi công tắc khóa điện ở vị trí "OFF", đèn báo phanh tay điện tử sẽ sáng lên và ở trạng thái như vậy trong khoảng 30 giây và sau đó tắt đi.

• Ngay cả khi đèn báo phanh tay điện tử nhấp nháy, nếu đèn cảnh báo hoạt động như mô tả trong ví dụ dưới đây, thì hệ thống phanh tay điện tử không bị trục trặc.

– Đèn báo tắt khi phanh tay điện tử được nhả.

• Đèn báo phanh tay điện tử có thể nhấp nháy ngay sau khi động cơ khởi động. Tuy nhiên, đây không phải là sự cố nếu đèn tắt sau khi nhả phanh tay điện tử.

• Đèn báo phanh tay điện tử có thể nhấp nháy sau khi phanh tay điện tử thường xuyên được sử dụng và nhả. Tuy nhiên, hệ thống phanh tay điện tử không gặp trục trặc nếu đèn tắt sau một thời gian ngắn.

Đèn báo phanh tay điện tử nhấp nháy khi hệ thống phanh tay điện tử gặp trục trặc. Nếu đèn báo nhấp nháy, nhanh chóng đỗ xe ở một nơi an toàn càng sớm càng tốt và bạn nên liên hệ với đại lý SUBARU.

Đèn báo phanh tay điện tử vẫn sáng khi không thể nhả phanh tay, ngay cả khi nhấn công tắc phanh tay điện tử. Để biết thêm chi tiết, tham khảo mục "Phanh tay điện tử" ☞Tr. 343.

– CÒN TIẾP –

▽ **Cảnh báo hạn chế sử dụng phanh tay**

Đèn báo phanh tay điện tử nhấp nháy 10 giây và một tiếng bíp sẽ phát ra nếu sử dụng công tắc phanh tay điện tử khi không thể sử dụng phanh tay.

▽ **Cảnh báo sử dụng thường xuyên**

Đèn cảnh báo phanh tay điện tử nhấp nháy 10 giây và một tiếng bíp sẽ phát ra nếu công tắc phanh tay điện tử được sử dụng quá thường xuyên. Trong trường hợp này, công tắc phanh tay điện tử bị giới hạn sử dụng để bảo vệ hệ thống phanh tay điện tử.

LƯU Ý

Chờ cho đến khi đèn báo tắt.

■ Đèn báo chức năng giữ phanh tự động

⚠ THẬN TRỌNG

Nếu đèn báo chức năng giữ phanh tự động ON không sáng ngay cả khi chạm vào nút "Giữ phanh tự động (AVH)" để kích hoạt chức năng Giữ phanh tự động, hệ thống phanh tay điện tử có thể đang gặp trục trặc.

Đèn báo này sẽ sáng lên khi kích hoạt chức năng Giữ phanh tự động. Đèn báo sẽ nhấp nháy khi xe được dừng bằng chức năng Giữ phanh tự động. Để biết thêm chi tiết, tham khảo mục "Chức năng giữ phanh tự động" ☞Tr. 345.

■ Đèn cảnh báo hết xăng

Đèn cảnh báo hết xăng sẽ sáng lên khi bình gần cạn xăng, còn khoảng 9 lít (2,3 gallon Mỹ, 1,9 gallon Anh). Đèn chỉ hoạt động khi công tắc khóa điện ở vị trí "ON". Khi đèn sáng, hãy đổ đầy bình xăng ngay lập tức.

⚠ THẬN TRỌNG

- **Bơm nhiên liệu vào trong bình ngay khi đèn cảnh báo hết xăng sáng. Động cơ nổ không đúng cách do cạn bình nhiên liệu có thể gây hư hại cho động cơ.**
- **Đối với xe có bộ lọc khí thải động cơ**
  - **Nếu xe tiếp tục chạy với đèn cảnh báo hết xăng đang sáng, công suất động cơ có thể được kiểm soát để bảo vệ động cơ và bộ lọc khí thải động cơ.**

Trong trường hợp này, tốc độ xe sẽ bị hạn chế và hiệu suất tăng tốc và lên dốc cũng sẽ giảm. Hãy lái xe cẩn thận để duy trì hiệu suất của xe.

- **Không sử dụng chức năng kiểm soát chân ga tự động khi đèn cảnh báo hết xăng đang sáng. Chức năng kiểm soát chân ga tự động cùng với hiệu suất sẽ bị giảm.**

■ Đèn cảnh báo tốc độ xe (nếu có)

Khi tốc độ trên khoảng 120 km/h (75 mph), một âm báo vang lên và đèn cảnh báo tốc độ xe trên đồng hồ nhấp nháy.

■ Đèn báo mở cửa

Khi có bất kỳ cửa nào hay cửa cốp sau không được đóng hoàn toàn, đèn báo mở cửa sẽ hiển thị. Chức năng này hoạt động hiệu quả ngay cả khi công tắc khóa điện ở vị trí "OFF" hay "ACC".

Cửa mở được báo hiệu bởi bộ phận tương ứng của đèn báo cửa mở.

Luôn đảm bảo đèn báo không xuất hiện trước khi bắt đầu lái xe.

■ Đèn cảnh báo nắp ca-pô mở



Đèn cảnh báo sẽ sáng lên khi nắp ca-pô không đóng hoàn toàn. Chức năng này hiệu lực ngay cả khi công tắc khóa điện ở vị trí “OFF” hay "ACC".

Luôn đảm bảo đèn này không sáng lên trước khi bắt đầu lái xe.

■ Đèn cảnh báo nước rửa kính



Đèn này xuất hiện khi nước trong bình nước rửa kính chắn gió giảm xuống mức giới hạn dưới (khoảng 0,6 lít (0,6 qt Mỹ, 0,5 qt Anh)

■ Đèn cảnh báo hệ thống dẫn động tất cả các bánh toàn thời gian

AWD

⚠ CẢNH BÁO

Việc tiếp tục lái xe khi đèn cảnh báo hệ thống AWD đang nhấp nháy có thể dẫn tới hỏng hệ thống truyền lực. Nếu đèn cảnh báo hệ thống AWD nhấp nháy, ngay lập tức đỗ xe ở nơi an toàn, sau đó kiểm tra xem cả bốn lốp xe có đường kính như nhau không, và lốp xe có bị thủng hay xì hơi vì một số lý do hay không.

LƯU Ý

Nếu lốp dự phòng tạm thời được sử dụng, đèn cảnh báo hệ thống AWD có thể nhấp nháy. Vì thế, việc sử dụng lốp dự phòng tạm thời nên được hạn chế trong thời gian tối thiểu cần thiết. Thay lốp dự phòng tạm thời bằng lốp xe thông thường càng sớm càng tốt.

Đèn này sẽ nhấp nháy nếu xe đang đi với các lốp xe có đường kính khác nhau được lắp vào bánh, hoặc khi bất kỳ lốp xe nào có áp suất không khí cực kỳ thấp.

■ Đèn cảnh báo tay lái trợ lực điện



Khi động cơ đang chạy, đèn cảnh báo này sẽ sáng lên khi phát hiện ra trục trặc trong hệ thống tay lái trợ lực điện.

⚠ THẬN TRỌNG

Khi đèn cảnh báo hệ thống lái trợ lực điện sáng, bạn có thể cảm thấy khó điều khiển vô lăng.

Bạn nên lái xe cẩn thận tới đại lý SUBARU gần nhất để kiểm tra xe ngay lập tức.

LƯU Ý

Nếu bạn điều khiển vô lăng theo các cách sau, hệ thống kiểm soát tay lái trợ lực điện có thể tạm thời hạn chế trợ lực điện để tránh các bộ phận của hệ thống, ví dụ như máy tính điều khiển và mô-tơ lái, bị quá nóng.

- **Liên tục vận hành vô lăng và quay vô lăng gấp trong khi đang điều khiển xe với tốc độ rất chậm, ví dụ như thường xuyên quay vô lăng khi đỗ xe song song.**
- **Vô lăng ở vị trí góc quay tối đa trong một khoảng thời gian dài.**

Lúc này, bạn sẽ cảm thấy nhiều lực cản hơn khi quay vô lăng. Tuy nhiên, đây không phải là một sự cố. Chuyển động của vô lăng sẽ trở lại bình thường sau khi không điều khiển vô lăng trong một thời gian để hệ thống lái trợ lực điện nghỉ ngơi. Tuy nhiên, điều khiển vô lăng không chuẩn sẽ làm

– CÒN TIẾP –

hạn chế trợ lực điện xảy ra quá thường xuyên. Điều này có thể dẫn tới hệ thống lái trợ lực điện gặp sự cố.

■ Đèn cảnh báo hệ thống VDC/ Đèn báo hệ thống VDC đang hoạt động



▼ Đèn cảnh báo Hệ thống cân bằng điện tử (VDC)

⚠ THẬN TRỌNG

Hệ thống cân bằng điều khiển (VDC) điều khiển hệ thống ABS thông qua mạch điện của ABS. Theo đó, nếu hệ thống ABS không hoạt động, hệ thống VDC không thể điều khiển ABS. Do đó, hệ thống VDC sẽ không hoạt động, làm cho đèn cảnh báo sáng lên. Mặc dù cả hệ thống VDC và ABS đều không hoạt động trong trường hợp này, các chức năng thông thường của hệ thống phanh vẫn hoạt động. Bạn vẫn sẽ an toàn khi lái xe trong điều kiện này, nhưng hãy lái xe cẩn thận và bạn nên mang xe tới đại lý SUBARU để kiểm tra càng sớm càng tốt.

LƯU Ý

- **Nếu mạch điện của hệ thống VDC gặp trục trặc, chỉ có đèn cảnh báo sáng lên. Vào lúc này, hệ thống chống bó cứng phanh (ABS) vẫn hoạt động bình thường.**
- **Đèn cảnh báo sáng lên khi hệ thống kiểm soát điện của hệ thống ABS/VDC gặp trục trặc.**

Hệ thống VDC có thể không hoạt động trong các trường hợp sau đây. Bạn nên mang xe đến đại lý SUBARU để kiểm tra ngay lập tức.

- Đèn cảnh báo không sáng khi công tắc khóa điện chuyển sang vị trí "ON".
- Đèn cảnh báo sáng lên khi xe đang chạy.

LƯU Ý

Nếu đèn cảnh báo hoạt động giống như mô tả trong ví dụ dưới đây, hệ thống VDC được coi là bình thường.

- **Đèn cảnh báo sáng lên ngay sau khi động cơ khởi động, nhưng tắt ngay sau đó và ở nguyên trạng thái tắt.**
- **Đèn cảnh báo sáng lên sau khi động cơ khởi động, nhưng sau đó tắt khi xe được lái đi.**
- **Đèn cảnh báo sáng lên trong suốt quá trình lái xe, nhưng tắt ngay sau đó và ở nguyên trạng thái tắt.**

▼ Đèn cảnh báo hệ thống VDC hoạt động

Đèn báo nhấp nháy trong khi kích hoạt chức năng chống trượt bánh xe và chức năng kiểm soát lực kéo.

LƯU Ý

- **Đèn có thể vẫn sáng trong một khoảng thời gian ngắn sau khi động cơ khởi động, đặc biệt là trong thời tiết lạnh. Điều này không có nghĩa là có sự cố. Đèn sẽ tắt ngay khi động cơ nóng lên.**
- **Đèn báo sẽ sáng lên khi động cơ gặp sự cố và đèn báo sự cố (đèn báo kiểm tra động cơ) bật lên.**

Hệ thống VDC có thể gặp trục trặc trong các trường hợp sau. Bạn nên mang xe đến đại lý SUBARU để kiểm tra càng sớm càng tốt.

- Đèn không tắt ngay cả khi vài phút đã trôi qua (động cơ đã nóng lên) từ khi khởi động động cơ.

■ Đèn báo hệ thống VDC TẮT

Đèn sáng lên khi chọn "Vehicle Dynamics Control System" (Hệ thống cân bằng điện tử) để tắt hệ thống VDC.

Hệ thống VDC có thể gặp trục trặc trong các trường hợp sau đây. Bạn nên ngay lập tức mang xe đến đại lý SUBARU để kiểm tra.

- Đèn không sáng khi hệ thống kiểm tra.
- Đèn không tắt ngay cả đã qua 2 giây từ khi công tắc khóa điện chuyển sang vị trí "ON".

■ Chuông cảnh báo và đèn cảnh báo của hệ thống chìa khóa thông minh và khởi động bằng nút nhấn

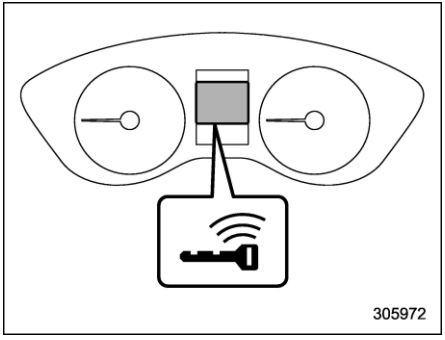

Đèn cảnh báo chìa khóa thông minh

Chức năng của hệ thống chìa khóa thông minh và khởi động bằng nút nhấn được trang bị chuông cảnh báo và đèn cảnh báo để giảm thiểu các thao tác sai và giúp bảo vệ xe khỏi trộm cắp.

Khi âm thanh cảnh báo vang lên và/hoặc đèn cảnh báo xuất hiện, thực hiện các hành động phù hợp.

Bạn không thể tắt âm thanh cảnh báo. Tuy nhiên, đại lý SUBARU có thể thay đổi cài đặt âm lượng của âm thanh cảnh báo bên ngoài. Bạn nên tham khảo ý kiến đại lý SUBARU để biết thêm chi tiết.

⚠ CẢNH BÁO

Không lái xe khi đèn báo trên công tắc khóa điện nhấp nháy màu xanh trong lúc khởi động động cơ. Điều này cho biết vô lăng ở trạng thái chưa được nhả ra và có thể dẫn đến tai nạn có chấn thương nghiêm trọng hoặc tử vong.

⚠ THẬN TRỌNG

- **Khi khởi động lại động cơ sau khi đèn báo hoạt động trên công tắc khóa điện nhấp nháy màu xanh lá cây, nếu đèn báo hoạt động vẫn nhấp nháy màu xanh, khóa vô lăng có thể gặp trục trặc. Bạn nên liên hệ với đại lý SUBARU càng sớm càng tốt.**
- **Khi đèn báo hoạt động trên nút nhấn khởi động nhấp nháy màu cam, bạn nên liên hệ với đại lý SUBARU ngay lập tức.**

– CÒN TIẾP –

LƯU Ý

- **Ngay cả khi chìa khóa thông minh ở trong phạm vi hoạt động bên trong xe, cảnh báo chìa khóa thông minh khi khởi động động cơ có thể hoạt động tùy thuộc vào trạng thái của chìa khóa thông minh và điều kiện môi trường.**
- **Khi chìa khóa thông minh được lấy ra khỏi xe qua cửa sổ đang mở, sẽ không có cảnh báo chìa khóa được lấy ra hay cảnh báo hành khách lấy chìa khóa ra.**

▼ Danh sách các cảnh báo

⚠ THẬN TRỌNG

Khi bất kỳ cảnh báo nào sau đây xuất hiện, ngay cả khi đèn cảnh báo chìa khóa thông minh không sáng, hãy thực hiện các hành động phù hợp.

Âm thanh cảnh báo bên trong	Âm thanh cảnh báo bên ngoài	Đèn báo hoạt động trên công tắc khóa điện	Trạng thái	Hành động
Đinh, đinh ... (ngắt quãng)	—	—	Cửa người lái mở trong khi công tắc khóa điện ở vị trí "ON" và cần số nằm ở vị trí P.	Chuyển công tắc khóa điện về vị trí "OFF", hoặc đóng cửa người lái. Khi ra khỏi xe, hãy đảm bảo chuyển công tắc khóa điện về vị trí "OFF".
			Công tắc khóa điện chuyển về vị trí "OFF" khi cửa người lái đang mở.	Đóng cửa người lái.
Đinh	Tiếng bíp ngắn (2 giây)	—	**Cảnh báo khóa ngoài:** Cửa khóa lại bằng những cách sau khi chìa khóa thông minh để ở trong xe. • Cửa đóng lại khi cần khóa của cửa ở vị trí khóa. • Cửa đóng lại khi công tắc khóa cửa điện ở vị trí khóa.	Lấy chìa khóa thông minh ở trong xe ra và khóa các cửa lại. Các cửa không thể khóa khi chìa khóa thông minh ở trong xe. Một tiếng bíp sẽ vang lên và tất cả các cửa sẽ được mở khóa.
—	Tiếng bíp ngắn (2 giây)	—	**Cảnh báo chìa khóa thông minh khóa trong:** Cảm biến khóa cửa bị chạm vào khi công tắc khóa điện ở vị trí "OFF" và chìa khóa thông minh ở trong xe.	Lấy chìa khóa thông minh ở trong xe ra và khóa các cửa lại. Nếu chìa khóa thông minh ở trong xe, các cửa không thể được khóa lại.
—	Bíp, bíp, bíp, bíp, bíp (5 lần)	—	**Cảnh báo cửa khép hờ:** Cảm biến khóa cửa được chạm vào khi công tắc khóa điện ở vị trí "OFF" và một trong số các cửa, bao gồm cả cửa cốp sau, bị mở.	Đóng chắc chắn cửa và khóa lại. Nếu một trong số các cửa, bao gồm cả cửa cốp sau, để mở, các cửa không thể được khóa lại.
Đinh	Tiếng bíp dài (tối đa 60 giây.)	—	**Cảnh báo nguồn:** Cảm biến khóa cửa bị chạm vào khi bạn mang theo chìa khóa thông minh, công tắc khóa điện không ở vị trí "OFF" và cần số ở vị trí "P".	Để chìa khóa thông minh lại trong xe, hoặc chuyển công tắc khóa điện về vị trí "OFF". Nếu công tắc khóa điện không được chuyển về vị trí "OFF", các cửa không thể được khóa lại.
Đinh, đinh... (7 giây)	—	—	**Cảnh báo chìa khóa thông minh:** Lái xe khi chìa khóa thông minh không ở trong xe.	Mang theo chìa khóa thông minh và lái xe.

– CÒN TIẾP –

Âm thanh cảnh báo bên trong	Âm thanh cảnh báo bên ngoài	Đèn báo hoạt động trên công tắc khóa điện	Trạng thái	Hành động
Đinh	—	—	**Cảnh báo chìa khóa thông minh cho khởi động động cơ:** Nút khởi động bị nhấn vào khi chìa khóa thông minh không ở trong xe.	Mang theo chìa khóa thông minh và nhấn nút khởi động.
Đinh	Bíp, bíp, bíp (3 lần)	—	**Cảnh báo mang chìa khóa thông minh ra ngoài:** Tài xế ra khỏi xe mang theo chìa khóa thông minh và đóng cửa người lái khi công tắc khóa điện không ở vị "OFF" và cần số ở vị trí "P".	Chuyển công tắc khóa điện về vị trí "OFF" và ra khỏi xe.
Đinh	Bíp, bíp, bíp (3 lần)	—	**Cảnh báo hành khách mang theo chìa khóa thông minh ra ngoài:** Một hành khách ra khỏi xe mang theo chìa khóa thông minh và đóng cửa, ngoại trừ cửa người lái khi công tắc khóa điện không ở vị trí "OFF".	Để chìa khóa thông minh lại trong xe, hoặc chuyển công tắc khóa điện về vị trí "OFF".
Tiếng bíp dài (liên tục)	Tiếng bíp dài (liên tục)	—	**Cảnh báo mang chìa khóa ra khỏi xe mà cần số không ở vị trí "P":** Tài xế ra khỏi xe mang theo chìa khóa thông minh và đóng cửa người lái khi công tắc khóa điện không ở vị trí "OFF" và cần số không ở vị trí "P".	Chuyển cần số về vị trí "P", chuyển công tắc khóa điện về vị trí "OFF" và ra khỏi xe.
Tiếng bíp dài (liên tục)	—	—	**Cảnh báo vị trí cần số:** • Trường hợp 1: Động cơ bị tắt đi bằng cách nhấn vào công tắc khóa điện khi cần số không ở vị trí "P". • Trường hợp 2: Cửa người lái đang mở khi công tắc khóa điện không ở vị trí "OFF" và cần số không ở vị trí "P".	• Trường hợp 1: Khởi động động cơ, chuyển cần số về vị trí "P", chuyển công tắc khóa điện về vị trí "OFF" và rời khỏi xe. • Trường hợp 2: Chuyển cần số về vị trí "P", chuyển công tắc khóa điện về vị trí "OFF" và rời khỏi xe.

Âm thanh cảnh báo bên trong	Âm thanh cảnh báo bên ngoài	Đèn báo hoạt động trên công tắc khóa điện	Trạng thái	Hành động
Đinh	—	—	Khi pin của chìa khoá thông minh ở mức thấp.	Thay pin của chìa khóa thông minh.
Đinh	—	Nhấp nháy màu xanh lá cây (tối đa 15 giây.)	**Cảnh báo khóa vô lăng:** Thực hiện quy trình khởi động động cơ, nhưng vô lăng vẫn khóa.	Khi đánh nhẹ vô lăng sang bên phải và trái, nhấn bàn đạp phanh và ấn công tắc khóa điện.
Đinh	—	Nhấp nháy màu cam	**Cảnh báo sự cố hệ thống:** Phát hiện ra sự cố trong hệ thống nguồn hoặc khóa vô lăng.	Bạn nên liên hệ với đại lý SUBARU để kiểm tra xe.

– CÒN TIẾP –

■ Đèn báo thiết bị chống trộm

Đèn báo này cho biết hoạt động của hệ thống chống trộm.
Đèn báo thiết bị chống trộm bắt đầu nhấp nháy trong các trường hợp sau.

- Ngay sau khi công tắc khóa điện được chuyển sang vị trí "OFF".
- Ngay sau khi cửa người lái mở hoặc đóng khi các điều kiện dưới đây được thỏa mãn.
  – Công tắc khóa điện ở vị trí "ON" hoặc "ACC".
  – Động cơ không chạy.

Trong trường hợp sử dụng một chìa khóa không thích hợp (ví dụ: chìa khóa chưa đăng ký hoặc mã ID không khớp), nguồn sẽ không được bật và đèn báo thiết bị chống trộm tiếp tục nhấp nháy.

LƯU Ý

- **Đèn báo thiết bị chống trộm vẫn sẽ tắt trong các trường hợp sau đây. Điều đó có nghĩa là mã ID đã khớp và hệ thống chống trộm được hủy kích hoạt, không phải do trục trặc.**
  – Trong khi động cơ đang chạy
  – Công tắc khóa điện vừa được chuyển sang vị trí "ON" hoặc "ACC" và cửa người lái chưa được mở hay đóng.
- **Ngay cả khi xảy ra trục trặc, ví dụ như đèn báo thiết bị chống trộm nhấp nháy bất thường, điều đó cũng không ảnh hưởng tới hoạt động của hệ thống chống trộm.**

■ Đèn báo SI-DRIVE

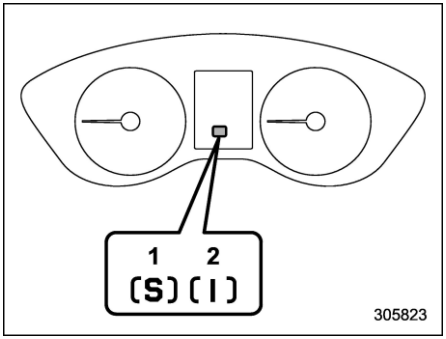

Đèn báo SI-DRIVE
1) Chế độ Sport (S)
2) Chế độ Intelligent (I)

Đèn báo này cho biết chế độ SI-DRIVE. Để biết thêm chi tiết về chế độ SI-DRIVE, tham khảo mục "SI-DRIVE" ☞Tr. 328.

■ Đèn báo vị trí cần số

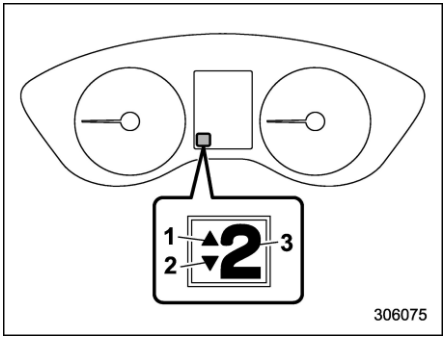

1) Báo hiệu lên số
2) Báo hiệu về số
3) Đèn báo vị trí cần số

Vị trí cần số được thể hiện trên chỉ báo.

▼ Báo hiệu lên số/về số

Khi chọn chế độ số sàn, đèn báo vị trí cần số (thể hiện lựa chọn số hiện tại) và đèn báo lên số/về số sẽ sáng. Tham khảo mục "Chọn chế độ số sàn" ☞Tr. 326.

■ Đèn báo kiểm soát chân ga tự động (nếu có)



Đèn này sẽ sáng màu trắng khi công tắc chính của chân ga tự động được nhấn để kích hoạt chức năng kiểm soát chân ga tự động.

Khi tốc độ xe đã được cài đặt để sử dụng chức năng kiểm soát chân ga tự động, đèn báo này sẽ sáng màu xanh lá cây.

Để biết thêm thông tin chi tiết, tham khảo mục "Kiểm soát chân ga tự động" ☞Tr. 349.

Nếu đèn báo này nhấp nháy, không được sử dụng chức năng kiểm soát chân ga tự động. Ngoài ra, nếu đèn nhấp nháy thường xuyên, bạn nên liên hệ đại lý SUBARU để kiểm tra.

⚠ THẬN TRỌNG

Nếu đèn báo sự cố (đèn báo kiểm tra động cơ) bật sáng, đèn báo chân ga tự động sẽ nhấp nháy cùng lúc. Vào lúc này, tránh lái xe ở tốc độ cao và bạn nên mang xe đến đại lý SUBARU để kiểm tra càng sớm càng tốt.

LƯU Ý

Nếu đèn báo này không sáng ngay cả khi bạn nhấn công tắc chính của chân ga tự động, hệ thống chân ga tự động có thể hoạt động không chuẩn xác. Bạn nên mang xe đến đại lý SUBARU gần nhất để kiểm tra.

■ Đèn báo rẽ



Các đèn này thể hiện hoạt động của tín hiệu báo rẽ hoặc chuyển làn.

Nếu các đèn báo không nhấp nháy hoặc nhấp nháy nhanh, bóng đèn báo rẽ có thể bị cháy. Thay bóng đèn càng sớm càng tốt. Tham khảo mục "Thay bóng đèn" ☞Tr. 511.

■ Đèn báo chiếu xa



Đèn báo này cho biết đèn pha đang ở chế độ chiếu xa.

Đèn báo này cũng sáng khi sử dụng chức năng nhấp nháy đèn pha.

■ Đèn cảnh báo chức năng chiếu sáng thích ứng (vàng) (nếu có)/ Đèn báo chức năng chiếu sáng thích ứng (xanh lá cây) (nếu có)



▼ Đèn cảnh báo chức năng chiếu sáng thích ứng (vàng)

Đèn này sẽ sáng trên cụm đồng hồ nếu xảy ra trục trặc trong hệ thống. Khi đèn này sáng, bạn bên mang xe đến đại lý SUBARU để kiểm tra.

▼ Đèn báo chức năng chiếu sáng thích ứng (xanh lá cây)

Đèn này sẽ sáng khi chức năng Chiếu sáng thích ứng được kích hoạt. Để biết thêm chi tiết về chức năng chiếu sáng thích ứng, tham khảo mục "Chức năng chiếu sáng thích ứng (ADB)" ☞Tr. 246.

■ Đèn cảnh báo hệ thống tự động điều chỉnh độ cao tia đèn pha



Đèn này sẽ sáng khi hệ thống tự động điều chỉnh độ cao tia đèn pha không hoạt động bình thường.

– CÒN TIẾP –

Nếu đèn này sáng lên khi đang lái xe hoặc không tắt sau khoảng 3 giây từ khi chuyển công tắc khóa điện sang vị trí "ON", bạn nên mang xe tới đại lý SUBARU để kiểm tra.

■ Đèn cảnh báo đèn pha LED

Đèn này sẽ sáng lên khi đèn pha LED gặp trục trặc. Bạn nên mang xe đến đại lý SUBARU để kiểm tra càng sớm càng tốt.

■ Đèn báo đèn pha điều chỉnh theo góc lái TẮT (nếu có)

SRH OFF

Đèn này sẽ sáng lên khi chức năng Đèn pha chiếu sáng theo góc lái tắt. Để biết thêm chi tiết về cài đặt bật/tắt, tham khảo mục "Cài đặt xe" ☞Tr. 215.

■ Đèn cảnh báo đèn pha điều chỉnh theo góc lái (nếu có)

SRH

Đèn này sẽ nhấp nháy khi xảy ra trục trặc trong Đèn pha chiếu sáng theo góc lái. Tham khảo mục "Đèn pha chiếu sáng theo góc lái (SRH)" ☞Tr. 245.

■ Chỉ báo đèn pha

Chỉ báo này sẽ sáng lên trong các trường hợp sau.

- Công tắc đèn chuyển sang vị trí "≡D◯≡" hoặc " ≡◯ ".
- Công tắc đèn ở vị trí "AUTO" và đèn pha tự động sáng.

■ Chỉ báo đèn sương mù phía trước

Chỉ báo này sáng lên khi đèn sương mù phía trước được bật.

■ Chỉ báo đèn sương mù phía sau

Chỉ báo này sáng lên khi đèn sương mù phía sau được bật.

■ Đèn cảnh báo chức năng tự động dừng/khởi động (vàng)

⚠ THẬN TRỌNG

Nếu đèn cảnh báo hệ thống tự động dừng/khởi động sáng màu vàng, có thể có trục trặc trong hệ thống này. Khi khởi động lại động cơ sau khi đèn cảnh báo hệ thống tự động dừng/khởi động sáng, nếu đèn vẫn sáng, bạn nên mang xe tới đại lý SUBARU để kiểm tra càng sớm càng tốt.

Đèn báo cảnh báo hệ thống tự động dừng/khởi động sẽ sáng màu vàng nếu bạn mở nắp ca-pô khi động cơ vừa được dừng tạm thời bởi hệ thống tự động dừng/khởi động. Trong trường hợp này, để đảm bảo an toàn, động cơ sẽ không tự khởi động lại, ngau cả khi bạn nhả bàn đạp phanh. Sử dụng thao tác bình thường để khởi động lại động cơ.

■ Đèn báo hệ thống tự động dừng/khởi động TẮT

A OFF

Đèn này sẽ sáng khi chạm vào "Auto Start Stop" (tự động dừng/khởi động) để ngăn hệ thống tự động dừng/khởi động hoạt động. Đèn sẽ tắt khi chạm vào "Auto Start Stop" một lần nữa để kích hoạt hệ thống tự động dừng/khởi động. Để biết thêm chi tiết về cài đặt, tham khảo mục "Cài đặt xe" ☞Tr. 215 (mẫu xe trang bị màn hình 11,6 inch) hoặc "Cài đặt màn hình dưới" ☞Tr. 231 (mẫu xe trang bị màn hình kép 7,0 inch).

⚠ THẬN TRỌNG

Nếu đèn báo TẮT hệ thống tự động dừng/khởi động không sáng lên khi chạm vào "Auto Start Stop", bạn

nên nên liên hệ với đại lý SUBARU để kiểm tra càng sớm càng tốt.

■ Đèn báo chức năng tự động dừng/khởi động (xanh lá cây)

Đèn báo này sáng lên khi động cơ vừa được tạm dừng bởi hệ thống tự động dừng/khởi động. Đèn sẽ tắt khi động cơ được khởi động lại.

■ Đèn báo không phát hiện hoạt động của Hệ thống tự động dừng/khởi động

Khi xe dừng lại, đèn báo sẽ sáng khi các điều kiện hoạt động của chế độ dừng chạy không tải không được thỏa mãn. Đèn sẽ tắt khi xe bắt đầu di chuyển. Tham khảo mục "Điều kiện không hoạt động" ☞Tr. 345.

■ Đèn báo chế độ X-MODE

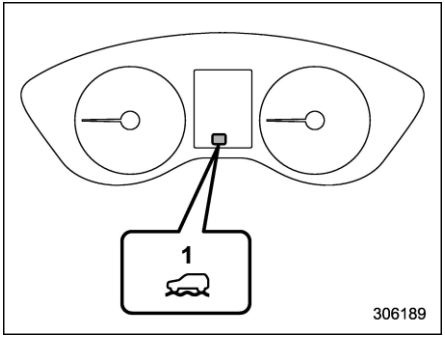

Đèn báo chế độ X-MODE (đối với các mẫu xe có 1 chế độ)
1) Đèn báo chế độ X-MODE

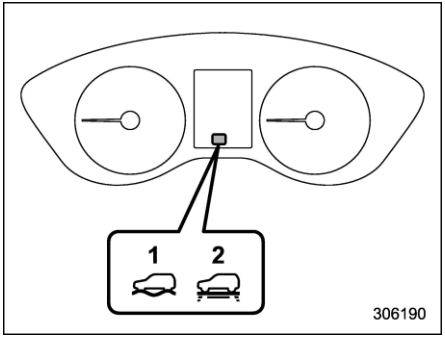

Đèn báo chế độ X-MODE (đối với các mẫu xe có 2 chế độ)
1) Đèn báo chế độ TUYẾT/BÙN SÂU
2) Đèn báo chế độ TUYẾT/ĐẤT

Đèn báo này sẽ sáng khi bật chế độ X-MODE. Đèn báo sẽ biến mất khi tắt chế độ X-MODE. Tham khảo mục "Bật/tắt chế đô X-MODE" ☞Tr. 338.

■ Đèn báo chức năng hỗ trợ xuống dốc

Đèn báo này xuất hiện khi chức năng hỗ trợ xuống dốc đang ở chế độ chờ. Đèn sẽ nhấp nháy khi chức năng hỗ trợ xuống dốc đang hoạt động. Đèn sẽ biến mất khi chức năng hỗ trợ xuống dốc không khả dụng.

■ Đèn cảnh báo phương tiện phía sau (nếu có)

Đèn cảnh báo sẽ xuất hiện trên màn hình cụm đồng hồ (màn hình màu LCD) khi Hệ thống cảnh báo phát hiện xe phía sau (SRVD) gặp trục trặc vì bất kỳ lý do gì. Để biết thêm chi tiết, tham khảo mục "Đèn cảnh báo SRVD" ☞Tr. 375. Nếu đèn báo này vẫn hiện, bạn nên mang xe tới đại lý SUBARU để kiểm tra càng sớm càng tốt.

– CÒN TIẾP –

■ Đèn báo TẮT chức năng cảnh báo phương tiện phía sau (nếu có)



Đèn báo này xuất hiện trên màn hình cụm đồng hồ (màn hình màu LCD) khi chạm vào "SUBARU Rear Vehicle Detection" để tắt hệ thống cảnh báo phát hiện xe phía sau (SRVD), hoặc khi hệ thống SRVD ngừng tạm thời. Để biết thêm chi tiết, tham khảo mục "Đèn báo hệ thống SRVD TẮT" ☞Tr. 374.

■ Đèn cảnh báo đường trơn trượt



Khi nhiệt độ bên ngoài từ 3°C (37°F) trở xuống, đèn cảnh báo đường trơn trượt sẽ sáng lên để báo với tài xế rằng mặt đường có thể đóng băng.

LƯU Ý

- **Chỉ báo nhiệt độ bên ngoài thể hiện nhiệt độ ở khu vực xung quanh cảm biến. Tuy nhiên, nhiệt độ có thể hiển thị không chính xác, hoặc cập nhật bị chậm trễ trong các trường hợp sau.**
  – Khi đỗ xe hoặc lái xe ở tốc độ thấp
  – Khi nhiệt độ bên ngoài đột ngột thay đổi (ví dụ: khi vào và ra khỏi hầm đỗ xe hoặc khi đi qua đường hầm)
  – Khi khởi động động cơ sau khi đỗ xe trong một thời gian nhất định
- **Chỉ nên coi đèn cảnh báo đường trơn trượt như một chỉ dẫn. Hãy kiểm tra tình trạng của mặt đường trước khi lái xe.**
- **Một khi đèn cảnh báo đường trơn trượt sáng lên, đèn sẽ không tắt đi trừ khi nhiệt độ ngoài trời tăng lên ít nhất 5°C (41°F).**

■ Đèn cảnh báo hệ thống RAB (nếu có)



Đèn báo này sáng lên khi Hệ thống phanh tự động khi lùi (RAB) gặp trục trặc. Tham khảo mục "Hệ thống phanh tự động khi lùi (RAB)" ☞Tr. 377.

■ Đèn báo hệ thống RAB TẮT (nếu có)



Đèn báo này sáng lên khi hệ thống RAB tắt, hoặc hệ thống RAB dừng tạm thời. Tham khảo mục "Hệ thống phanh tự động khi lùi (RAB)" ☞Tr. 377.

■ Đèn cảnh báo bộ lọc khí thải động cơ xăng (nếu có)



▼ Khi đèn cảnh báo của bộ lọc khí thải động cơ xăng sáng

Đèn cảnh báo bộ lọc khí thải động cơ xăng sẽ sáng khi lượng vật chất tích tụ vượt quá giới hạn cụ thể. Hãy lái xe trong điều kiện nhất định để loại bỏ bụi bẩn. Đèn cảnh báo bộ lọc khí thải động cơ xăng sẽ tắt khi loại bỏ hết bụi bẩn. Tham khảo mục "Khi đèn cảnh báo của bộ lọc khí thải động cơ xăng sáng" ☞Tr. 404 để biết về điều kiện lái xe cụ thể.

▼ Khi đèn cảnh báo của bộ lọc khí thải động cơ xăng nhấp nháy

Khi đèn cảnh báo của bộ lọc khí thải động cơ xăng nhấp nháy, bạn nên tham khảo đại lý SUBARU gần nhất để kiểm tra ngay lập tức.

⚠ THẬN TRỌNG

Nếu xe tiếp tục chạy khi đèn cảnh báo bộ lọc khí thải động cơ xăng nhấp nháy, nguồn động cơ có thể được kiểm soát để bảo vệ động cơ và bộ lọc khí thải động cơ xăng. Trong trường hợp này, tốc độ xe sẽ bị giới hạn, hiệu suất tăng tốc và

leo dốc có thể bị giảm.

LƯU Ý

Không thể sử dụng chức năng kiểm soát chân ga tự động khi đèn cảnh báo bộ lọc khí thải động cơ xăng đang nhấp nháy.

■ Đèn chỉ báo hoạt động của Hệ thống giám sát người lái (xanh lá cây) (nếu có)



Đèn báo này sáng khi Hệ thống giám sát người lái đang hoạt động. Tham khảo mục "Đèn chỉ báo hoạt động của Hệ thống giám sát người lái (xanh lá cây)" ☞Tr. 396.

■ Đèn cảnh báo đối với Hệ thống giám sát người lái (nếu có)



Đèn cảnh báo này sáng lên khi Hệ thống giám sát người lái gặp trục trặc. Bạn nên mang xe đến đại lý SUBARU để kiểm tra càng sớm càng tốt. Tham khảo mục "Đèn báo hệ thống giám sát người lái đang hoạt động (xanh lá cây)" ☞Tr. 396.

■ Đèn báo TẮT Hệ thống giám sát người lái (nếu có)



Đèn báo này sáng khi chạm vào "Driver Monitoring System" để hủy kích hoạt Hệ thống giám sát người lái. Tham khảo mục "Đèn báo TẮT Hệ thống giám sát người lái" ☞Tr. 396.

■ Đèn báo Hệ thống giám sát người lái đang tạm dừng (nếu có)



Đèn báo này sáng khi Hệ thống giám sát người lái tạm dừng hoạt động. Tham khảo mục "Đèn báo Hệ thống giám sát người lái tạm dừng hoạt động" ☞Tr. 396.

LƯU Ý

Hệ thống giám sát người lái tạm dừng hoạt động trong những tình huống sau.

- **Nhiệt độ của bộ phận thuộc Hệ thống giám sát người lái cao.**

■ Đèn chỉ báo TẮT âm thanh cảnh báo khi lùi (nếu có)



Đèn báo này sáng lên khi chuông cảnh báo khi lùi tắt. Để biết thêm về quy trình cài đặt, tham khảo mục "Cài đặt xe" ☞Tr. 215.

3-6. Màn hình cụm đồng hồ (màn hình màu LCD)

⚠ CẢNH BÁO

Luôn chú ý tới việc lái xe an toàn khi sử dụng màn hình cụm đồng hồ (màn hình màu LCD) trong lúc xe đang di chuyển. Khi việc sử dụng màn hình cụm đồng hồ (màn hình màu LCD) ảnh hưởng đến khả năng tập trung của bạn khi lái xe, hãy dừng xe trước khi thực hiện thao tác trên màn hình. Ngoài ra, không nên tập trung vào màn hình khi đang lái xe. Làm như vậy khiến cho bạn không nhìn đường và có thể dẫn đến tai nạn.

Có rất nhiều thông tin sẽ hiển thị trên màn hình cụm đồng hồ (màn hình màu LCD). Ngoài ra, tin nhắn cảnh báo cũng sẽ xuất hiện trên màn hình nếu phát hiện ra sự cố. Bên cạnh đó, bạn cũng có thể thực hiện một số cài đặt nội dung hiển thị trên màn hình.

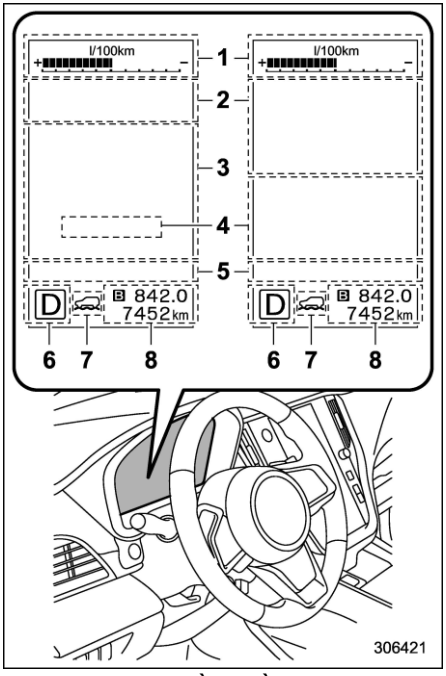

Màn hình cụm đồng hồ (màn hình màu LCD)

1) Màn hình thông tin đồng hồ (Tham khảo mục "Màn hình thông tin đồng hồ" ☞Tr. 198.)
2) Màn hình cảnh báo (Tham khảo mục "Màn hình cảnh báo" ☞Tr. 198.)/ Màn hình cơ bản (Tham khảo mục "Các màn hình cơ bản" ☞Tr. 200.)
3) Màn hình EyeSight*
4) Màn hình tốc độ số (Tham khảo mục "Màn hình tốc độ số" ☞Tr. 203.)
5) Màn hình báo hiệu (Tham khảo mục "Màn hình báo hiệu" ☞Tr. 199.)
6) Đèn báo vị trí cần số (Tham khảo mục "Đèn báo vị trí cần số" ☞Tr. 190.)
7) Đèn báo chế độ X-MODE (Tham khảo mục "Đèn báo chế độ X-MODE" ☞Tr. 193.)/Đèn báo SI-DRIVE (Tham khảo mục "Đèn báo SI-DRIVE" ☞Tr. 190.)
8) Đồng hồ đo quãng đường (Tham khảo mục "Đồng hồ đo quãng đường" ☞Tr. 167.)/Đồng hồ đo hai hành trình (Tham khảo mục "Đồng hồ đo hai hành trình" ☞Tr. 167.)

*: Để biết thêm chi tiết, tham khảo tài liệu riêng về Hướng dẫn sử dụng hệ thống EyeSight.

LƯU Ý

Để biết thêm về chức năng kiểm soát chân ga tự động đối với mẫu xe không trang bị hệ thống EyeSight, tham khảo mục "Kiểm soát chân ga tự động" ☞Tr. 349.

■ Thao tác cơ bản

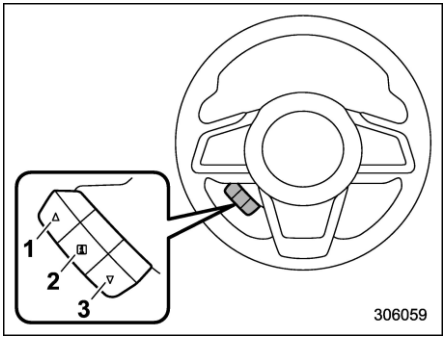

Các công tắc điều khiển

1) ▲
2) i
3) ▼

Màn hình có thể thay đổi bằng cách sử dụng nút ▲ hoặc ▼ trên công tắc điều khiển.

Nếu có một số thông tin hữu ích, ví dụ như thông tin xe, thông tin cảnh báo,..., thông tin sẽ chen ngang và xuất hiện trên màn hình hiện tại, kèm theo một tiếng bíp. Nếu có màn hình như vậy hiển thị, thực hiện hành động phù hợp với thông tin hiển thị trên màn hình.

Màn hình cảnh báo sẽ trở về như ban đầu sau một vài giây. Khi thông tin nhắc nhở i hiển thị trên màn hình, có thể hiển thị màn hình cảnh báo một lần nữa. Để hiển thị lại tin nhắn được đánh dấu i trên màn hình, kéo công tắc i trên vô lăng về phía bạn.

■ Màn hình chào mừng (hoạt ảnh mở đầu) và màn hình tạm biệt (hoạt ảnh kết thúc)

Khi cửa người lái mở và đóng sau khi mở khóa cửa, màn hình chào mừng (hoạt ảnh mở đầu) sẽ xuất hiện trên màn hình cụm đồng hồ (màn hình LCD màu) trong khoảng 20 giây.

Khi công tắc khóa điện được chuyển sang vị trí "OFF", màn hình cụm đồng hồ (màn hình LCD màu) sẽ từ từ tắt bằng cách hiển thị màn hình tạm biệt (hoạt ảnh kết thúc).

LƯU Ý

- **Màn hình chào mừng và tạm biệt có thể khác nhau về nội dung và hình thức.**
- **Màn hình cơ bản sẽ được hiển thị khi công tắc khóa điện được chuyển sang vị trí "ON", trong lúc màn hình chào mừng đang hiển thị.**
- **Ngay khi màn hình chào mừng xuất hiện, phải mất một thời gian để màn hình này hiển thị lần nữa.**
- **Nếu công tắc khóa điện được sử dụng sau khi mở khóa cửa người lái, màn hình chào mừng sẽ không xuất hiện ngay cả khi cửa người lái được mở và đóng.**
- **Màn hình chào mừng sẽ biến mất khi bạn khóa cửa người lái bằng hệ thống điều khiển từ xa (với tất cả các mẫu xe) hoặc hệ thống chìa khóa thông minh (nếu có) khi màn hình chào mừng hiển thị.**
- **Bạn có thể cài đặt bật hoặc tắt màn hình chào mừng, bao gồm cả bộ phận âm thanh/điều hướng.**
- **Màn hình chào mừng có thể được cài đặt bật hoặc tắt. Để biết thêm chi tiết, tham khảo mục "Cài đặt chung" ☞Tr. 211 (mẫu xe trang bị màn hình 11,6 inch) hoặc "Cài đặt chung" ☞Tr. 228 (mẫu xe trang bị màn hình kép 7,0 inch).**
- **Màn hình tạm biệt có thể được cài đặt bật hoặc tắt. Để biết thêm chi tiết, tham khảo mục "Cài đặt chung" ☞Tr. 211 (mẫu xe trang bị màn hình 11,6 inch) hoặc "Cài đặt chung" ☞Tr. 228 (mẫu xe trang bị màn hình kép 7,0 inch).**

– CÒN TIẾP –

■ Màn hình cảnh báo



Ví dụ về cảnh báo

Nếu có tin nhắn cảnh báo hoặc thông báo bảo trì, thông tin sẽ xuất hiện trên màn hình cụm đồng hồ (màn hình LCD màu). Hãy thực hiện hành động phù hợp với nội dung tin nhắn.

■ Màn hình thông tin đồng hồ

Màn hình thông tin đồng hồ có thể thay đổi. Để biết thêm chi tiết, tham khảo mục "Cài đặt chung" ☞Tr. 211 (mẫu xe trang bị màn hình 11,6 inch) hoặc "Cài đặt chung" ☞Tr. 228 (mẫu xe trang bị màn hình kép 7,0 inch).

▼ Đồng hồ ECO

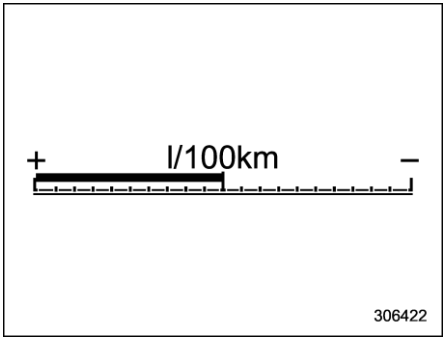

Đồng hồ ECO cho biết chênh lệch giữa mức tiêu thụ nhiên liệu trung bình từ thời điểm gần nhất cài đặt lại đồng hồ đo hành trình và mức tiêu thụ nhiên liệu hiện tại.

Đồng hồ ECO cho biết hiệu suất nhiên liệu hiện tại như được hiển thị trong bảng sau.

Đơn vị hiển thị	Vị trí kim đo	
	bên "+"	bên "-"
MPG	Tốt hơn	Kém hơn
l/100km	Kém hơn	Tốt hơn

LƯU Ý

- **Đồng hồ ECO chỉ hiển thị mức ước lượng.**
- **Sau khi cài đặt lại đồng hồ đo hành trình, mức tiêu thụ nhiên liệu trung bình sẽ không hiển thị cho đến khi xe đi được 1 km (0,6 dặm). Trước thời điểm đó, đồng hồ ECO không hoạt động.**

▼ Đồng hồ và nhiệt độ

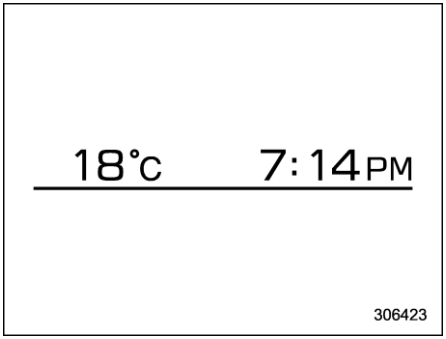

Màn hình này hiển thị đồng hồ và nhiệt độ bên ngoài.
Để biết thêm chi tiết về cài đặt đồng hồ, tham khảo mục "Đồng hồ" ☞Tr. 239.

▼ **La bàn (nếu có)**

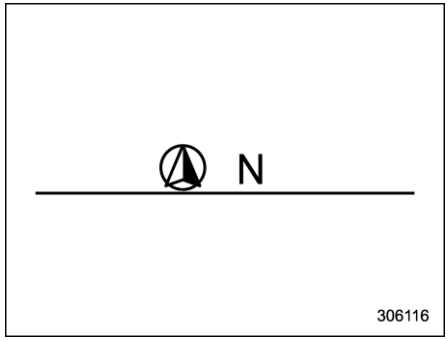

Hướng đi của xe được hiển thị.

▼ **Phạm vi lái xe với lượng nhiên liệu còn lại**

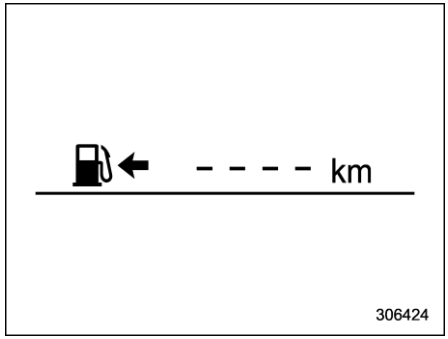

LƯU Ý

Phạm vi lái xe với lượng nhiên liệu còn lại chỉ mang tính hướng dẫn. Giá trị hiển thị có thể khác so với phạm vi lái xe thực tế đối với lượng nhiên liệu còn lại, vì vậy, bạn phải ngay lập tức đổ đầy bình khi đèn cảnh báo hết xăng sáng lên.

■ Màn hình báo hiệu

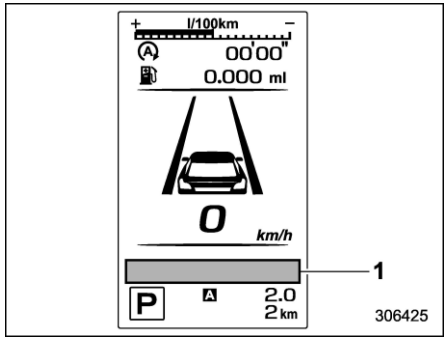

1) Màn hình báo hiệu

Khi các tình huống sau đây xảy ra, các thông tin sau sẽ được hiển thị trên màn hình báo hiệu.

LƯU Ý

• Khi có thông tin cảnh báo cần hiển thị, thông tin sẽ hiển thị năm cảnh báo, bắt đầu từ bên trái theo thứ tự tăng lên về mức độ nghiêm trọng.

• Nếu có từ 6 tin nhắn cảnh báo trở lên được hiển thị, các đèn báo sẽ hiển thị tuần tự.

Biểu tượng	Tên gọi	Trang
	Đèn báo mở cửa	182
	Đèn cảnh báo nắp ca-pô mở	183
	Đèn báo đèn pha LED	192
	Đèn cảnh báo chức năng chiếu sáng thích ứng (vàng) (nếu có)/Đèn báo chức năng chiếu sáng thích ứng (xanh lá cây) (nếu có)	191
SRH OFF	Đèn báo đèn pha điều chỉnh theo góc lái TẮT (nếu có)	192
SRH	Đèn báo đèn pha điều chỉnh theo góc lái (nếu có)	192
	Đèn báo dầu động cơ ở mức thấp	176
RAB	Đèn cảnh báo hệ thống RAB (nếu có)	194
RAB OFF	Đèn báo hệ thống RAB TẮT	194

– CÒN TIẾP –

Biểu tượng	Tên gọi	Trang
	Đèn cảnh báo phương tiện phía sau (nếu có)	193
OFF	Đèn báo TẮT chức năng cảnh báo phương tiện phía sau (nếu có)	194
A	Đèn cảnh báo tự động dừng/khởi động (vàng)	192
A OFF	Đèn báo TẮT chức năng tự động dừng/khởi động	192
A	Đèn báo tự động dừng/khởi động (xanh)	193
	Đèn báo không phát hiện hoạt động của Hệ thống tự động dừng/khởi động	193
	Đèn cảnh báo hệ thống tự động điều chỉnh độ cao tia đèn pha	191
	Đèn cảnh báo nước rửa kính chắn gió	183
	Đèn báo chức năng hỗ trợ xuống dốc	193
	Đèn cảnh báo bộ lọc khí thải động cơ xăng (nếu có)	194

Biểu tượng	Tên gọi	Trang
	Đèn báo Hệ thống giám sát người lái đang hoạt động (xanh) (nếu có)	195
	Đèn cảnh báo đối với Hệ thống giám sát người lái (nếu có)	195
OFF	Đèn báo Hệ thống giám sát người lái đang TẮT (nếu có)	195
	Đèn báo Hệ thống giám sát người lái đang tạm dừng (nếu có)	195
	Đèn cảnh báo đường trơn trượt	194
120 km/h	Đèn cảnh báo tốc độ xe (nếu có)	182

■ Các màn hình cơ bản

Bạn có thể thay đổi màn hình hiển thị mặc định bằng cách sử dụng công tắc ▲ hoặc ▼ trên vô lăng.

Màn hình hiển thị lượng tiêu thụ nhiên liệu trung bình:

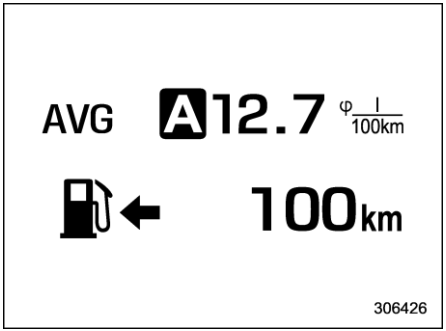

AVG: Lượng tiêu thụ nhiên liệu trung bình

: Phạm vi lái xe đối với lượng nhiên liệu còn lại

Màn hình này hiển thị mức tiêu thụ nhiên liệu trung bình kể từ lần gần nhất cài đặt lại đồng hồ đo hành trình.

LƯU Ý

Phạm vi lái xe đối với lượng nhiên liệu còn lại chỉ mang tính hướng dẫn. Giá trị hiển thị có thể khác so với phạm vi lái xe thực tế đối với lượng nhiên liệu còn lại, vì vậy, bạn phải ngay lập tức đổ đầy bình khi đèn cảnh báo hết xăng sáng lên.

Màn hình tiêu thụ nhiên liệu hiện tại:

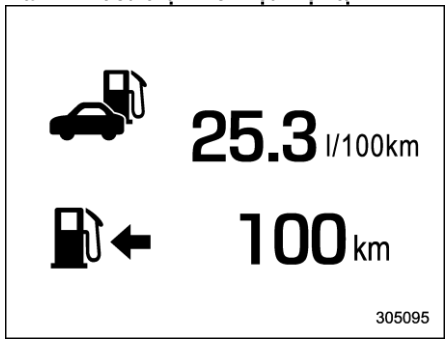

: Mức tiêu thụ nhiên liệu hiện tại
: Phạm vi lái xe đối với lượng nhiên liệu còn lại

LƯU Ý

Phạm vi lái xe đối với lượng nhiên liệu còn lại chỉ mang tính hướng dẫn. Giá trị hiển thị có thể khác so với phạm vi lái xe thực tế đối với lượng nhiên liệu còn lại, vì vậy, bạn phải ngay lập tức đổ đầy bình khi đèn cảnh báo hết xăng sáng lên.

Màn hình thông tin lái xe:

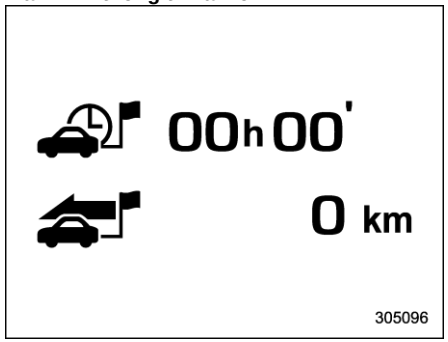

: Thời gian hành trình
: Khoảng cách hành trình

Màn hình hiển thị thời gian hành trình (thời gian đã trôi qua từ khi bật công tắc khóa điện) và khoảng cách hành trình (khoảng cách xe đã đi từ khi bật công tắc khóa điện).

Màn hình Hệ thống tự động dừng/khởi động:

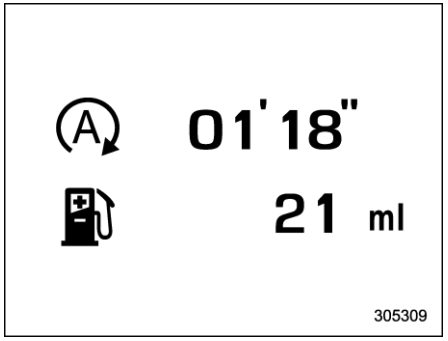

: Tổng thời gian mà động cơ dừng bằng Hệ thống tự động dừng/khởi động
: Tổng lượng nhiên liệu được tiết kiệm do động cơ dừng bằng Hệ thống tự động dừng/khởi động

Giá trị hiển thị được tính từ lần cài đặt lại gần nhất của đồng hồ đo hành trình đang hiển thị cho đến thời điểm hiện tại. Phạm vi giá trị chỉ báo như sau:

- Tổng thời gian: từ 00'00" đến 9999h59'59"
- Tổng lượng nhiên liệu tiết kiệm: từ 0 ml đến 9999,999 ml

LƯU Ý

- **Khi đồng hồ đo hành trình được cài đặt lại, thời gian tích lũy và lượng nhiên liệu tiết kiệm tương ứng cũng được cài đặt lại.**

– CÒN TIẾP –

- **Thời gian dừng động cơ bởi Hệ thống tự động dừng/khởi động cũng được cộng vào thời gian hành trình.**

Màn hình hệ thống TPMS (nếu có):

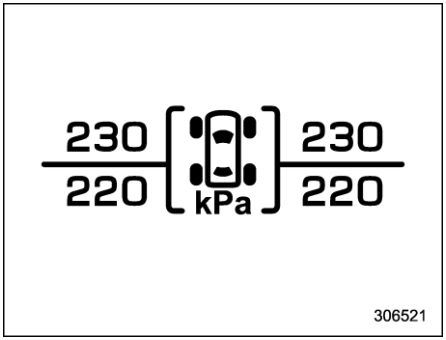

Màn hình này hiển thị áp suất mỗi lốp. Khi có một lốp bị xẹp, lốp đó và áp suất lốp sẽ được hiển thị với màu vàng trên màn hình.

LƯU Ý

- **Giá trị áp suất lốp được hiển thị vài phút sau khi lái xe.**
- **Ngay khi hệ thống cảm biến áp suất lốp phát hiện áp suất lốp thấp, giá trị áp suất lốp sẽ có màu vàng cho đến khi hệ thống xác định thấy áp suất lốp bình thường trở lại.**
- **Ngay lập tức điều chỉnh áp suất lốp khi đèn cảnh báo sáng lên. Khi hệ thống cảm biến áp suất lốp phát hiện áp suất lốp được điều chỉnh, đèn cảnh báo sẽ tắt và giá trị áp suất lốp sẽ chuyển sang màu trắng.**

Màn hình la bàn (nếu có):

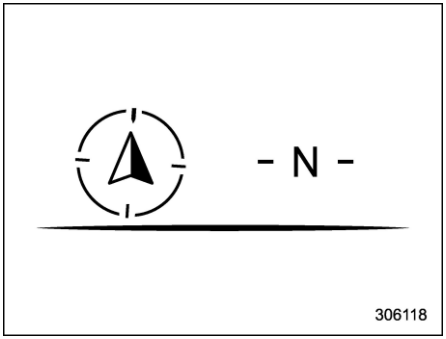

Hướng đi của xe được hiển thị.

Màn hình điều hướng (nếu có):

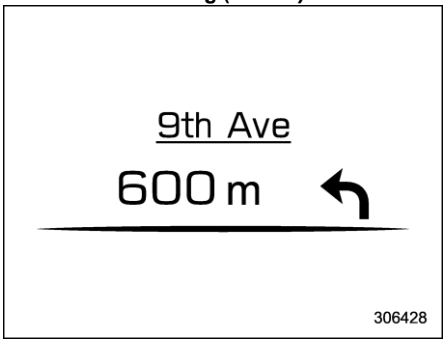

Khi hướng dẫn chỉ đường được cài đặt trong hệ thống điều hướng, mục này sẽ hiển thị thông tin điều hướng. Để biết thêm chi tiết về hệ thống điều hướng, tham khảo phần điều hướng/âm thanh riêng trong Hướng dẫn sử dụng xe.

Màn hình âm thanh:

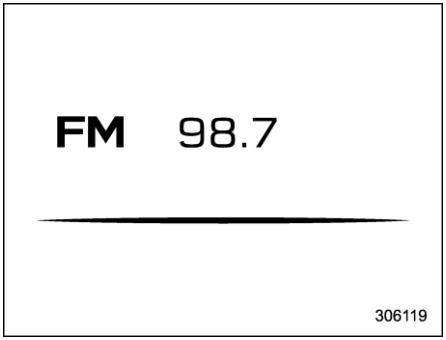

Màn hình âm thanh hiển thị trạng thái của thông tin về âm thanh. Để biết thêm chi tiết về hệ thống âm thanh, tham khảo phần điều hướng/âm thanh riêng trong Hướng dẫn sử dụng xe.

Màn hình đồng hồ và nhiệt độ bên ngoài:

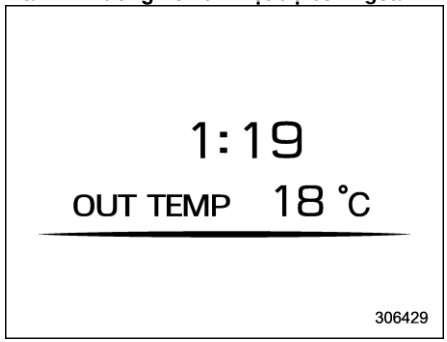

Màn hình này hiển thị đồng hồ và nhiệt độ bên ngoài.
Để biết thêm chi tiết về cài đặt đồng hồ, tham khảo mục "Đồng hồ" ☞tr. 239.

■ Màn hình tốc độ số

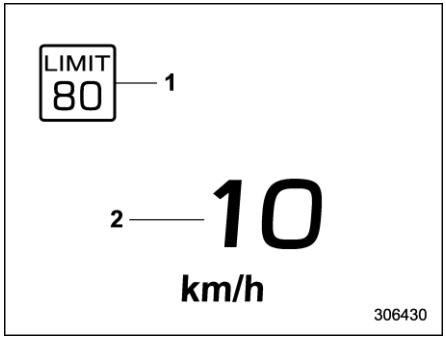

1) Đèn báo giới hạn tốc độ (nếu có)
2) Tốc độ xe

Màn hình này hiển thị tốc độ hiện tại của xe.

3-7. Màn hình thông tin trung tâm (CID)

⚠ CẢNH BÁO

Luôn chú ý lái xe an toàn khi thao tác trên màn hình thông tin trung tâm trong lúc lái xe. Khi việc sử dụng màn hình thông tin trung tâm làm ảnh hưởng đến nhận thức và khả năng tập trung lái xe, hãy dừng xe ở một nơi an toàn trước khi thao tác trên màn hình. Ngoài ra, không nên tập trung vào màn hình khi đang lái xe. Làm như vậy có thể dẫn đến tai nạn.

■ Các tính năng

Tất cả các thông tin được hiển thị trên màn hình thông tin trung tâm, bao gồm cả cài đặt xe, trạng thái xe, hoạt động của hệ thống điều hướng (nếu có), âm thanh và điều hòa nhiệt độ.

Mục	Trang dành cho mẫu xe trang bị màn hình 11,6 inch	Trang dành cho mẫu xe trang bị màn hình kép 7,0 inch
Màn hình nhắc nhở	205	
Trạng thái xe và thông tin về bảo dưỡng	206	233
Cài đặt xe	211	228/231
Hoạt động điều hòa không khí	211	228
Màn hình quan sát phía trước/bên cạnh (nếu có)/Camera quan sát phía sau	322/363	
Hệ thống điều hướng	Tham khảo phần điều hướng/âm thanh của Hướng dẫn sử dụng xe.	
Âm thanh/điện thoại	Tham khảo phần điều hướng/âm thanh của Hướng dẫn sử dụng xe.	
EyeSight	Tham khảo phần bổ sung của Hướng dẫn sử dụng xe về hệ thống EyeSight.	

Màn hình thông tin trung tâm cũng có thể được sử dụng để cài đặt và khởi động màn hình.

LƯU Ý

• Khi xe đang đi, một số chức năng và tùy chọn nhất định sẽ không khả dụng
• Ngôn ngữ và các đơn vị cho cả màn hình thông tin trung tâm và màn hình cụm đồng hồ (màn hình LCD màu) có thể thay đổi.
Để biết thêm chi tiết về cài đặt ngôn ngữ, tham khảo mục "Cài đặt chung" ☞Tr. 211 (mẫu xe trang bị màn hình 11,6 inch) hoặc "Cài đặt chung" ☞Tr. 228 (mẫu xe trang bị màn hình kép 7,0 inch).
Để biết thêm chi tiết về cài đặt đơn vị, tham khảo mục "Cài đặt xe" ☞Tr. 215 (mẫu xe trang bị màn hình 11,6 inch) hoặc "Biểu tượng cài đặt xe" ☞ Tr. 233 (mẫu xe có màn hình kép 7,0 inch)
• Khi ngôn ngữ được thay đổi, tùy thuộc vào loại ngôn ngữ, trong một số trường hợp hiếm gặp, dòng chữ có thể không được hiển thị chuẩn xác.
• Các hình ảnh trong Hướng dẫn sử dụng này là hình ảnh minh họa. Hình ảnh thực tế có thể khác tùy vào thông số kỹ thuật của khu vực và của xe.

■ Màn hình chào mừng

Khi cửa người lái mở và đóng, màn hình chào mừng sẽ xuất hiện trong một khoảng thời gian ngắn.

LƯU Ý

• Màn hình chào mừng sẽ biến mất khi công tắc khóa điện chuyển sang vị trí "ON" trong lúc màn hình chào mừng đang hiển thị.

• Màn hình chào mừng có thể được bật hoặc tắt. Để biết thêm chi tiết, tham khảo mục "Cài đặt chung" ☞Tr. 211 (mẫu xe trang bị màn hình 11,6 inch) hoặc "Cài đặt chung" ☞Tr. 228 (mẫu xe trang bị màn hình kép 7,0 inch).

• Trong một khoảng thời gian nhất định sau khi màn hình chào mừng xuất hiện, màn hình sẽ không xuất hiện lại ngay cả khi đóng hoặc mở cửa người lái. Đây không phải là dấu hiệu của sự cố.

■ Màn hình tạm biệt

Màn hình tạm biệt sẽ hiển thị trong các trường hợp sau.

• Cửa người lái được mở sau khi công tắc khóa điện chuyển sang vị trí "OFF".

• 3 phút trôi qua kể từ khi công tắc khóa điện chuyển sang vị trí "OFF" và cửa người lái được đóng lại.

• 10 phút trôi qua từ khi điện thoại không cầm tay được sử dụng và sau khi công tắc khóa điện chuyển sang vị trí "OFF".

• Điện áp ắc quy thấp khi công tắc khóa điện chuyển sang vị trí "OFF".

■ Màn hình nhắc nhở

Các thông báo hữu ích, chẳng hạn như lời nhắc, có thể chen ngang màn hình hiện tại kèm theo một tiếng bíp. Thực hiện hành động phù hợp dựa theo thông báo.

■ Hoạt động của màn hình cảm ứng

Màn hình thông tin trung tâm có trang bị màn hình cảm ứng, sử dụng bằng cách chạm trực tiếp vào màn hình cảm ứng.

▼ **Chạm**

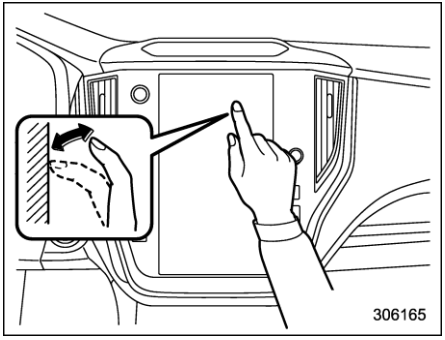

Nhanh chóng chạm và thả ra một lần.

▼ **Kéo**

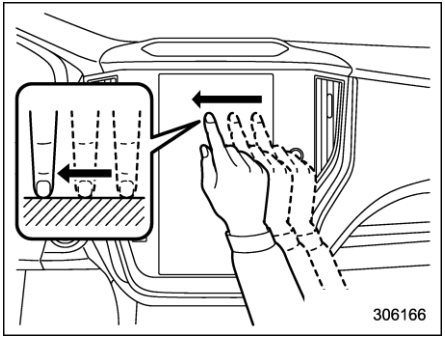

Chạm vào màn hình và di chuyển màn hình đến vị trí mong muốn.

▼ **Trượt**

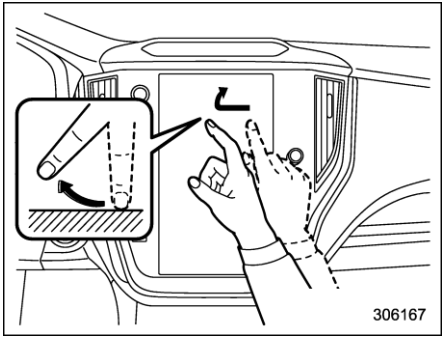

Nhanh chóng di chuyển màn hình bằng cách trượt ngón tay.

– CÒN TIẾP –

LƯU Ý

Thao tác trượt có thể không được trơn tru khi xe ở độ cao lớn.

■ Mẫu xe trang bị màn hình 11,6 inch (nếu có)

LƯU Ý

Đối với mẫu xe trang bị màn hình kép 7,0 inch, tham khảo mục "Mẫu xe trang bị màn hình kép 7,0 inch" ☞ Tr. 227.

▼ Màn hình cảm ứng

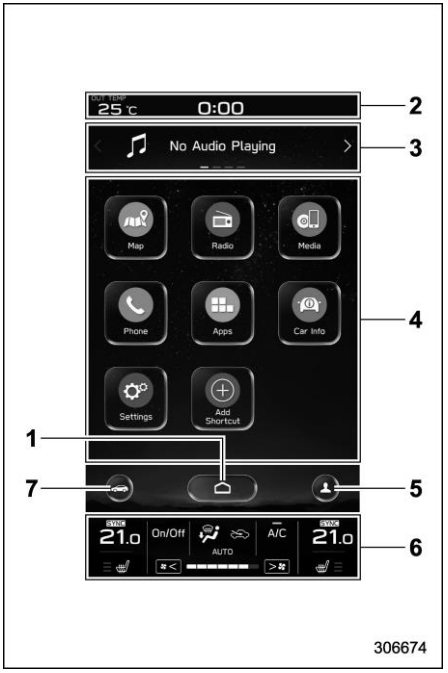

1) Biểu tượng HOME (Tham khảo mục "Biểu tượng HOME" ☞Tr. 211.)
2) Thanh trạng thái (Tham khảo mục "Thanh trạng thái" ☞Tr. 206.)
3) Thanh thông tin (Tham khảo mục "Thanh thông tin" ☞Tr. 207.)
4) Màn hình chính (Tham khảo mục "Màn hình chính" ☞Tr. 211.)
5) Biểu tượng hồ sơ người lái (Tham khảo mục "Biểu tượng hồ sơ người lái" ☞Tr. 211.)
6) Màn hình điều hòa không khí (Tham khảo mục "Màn hình điều hòa không khí" ☞Tr. 211.)
7) Biểu tượng cài đặt xe (Tham khảo mục "Biểu tượng cài đặt xe" ☞Tr. 208.)

Khi công tắc khóa điện ở vị trí "ACC" hoặc "ON", màn hình cảm ứng sẽ được kích hoạt.

▽ Thanh trạng thái

Nhiệt độ bên ngoài và đồng hồ được hiển thị trên thanh trạng thái.

LƯU Ý

• Chỉ báo nhiệt độ bên ngoài cho biết nhiệt độ xung quanh cảm biến. Tuy nhiên, nhiệt độ có thể hiển thị không chính xác, hoặc cập nhật bị chậm trễ trong các trường hợp sau.

– Khi đỗ xe hoặc lái xe ở tốc độ thấp

– Khi nhiệt độ bên ngoài đột ngột thay đổi (ví dụ: khi vào và ra khỏi hầm đỗ xe hoặc khi đi qua đường hầm)

– Khi khởi động động cơ sau khi đỗ xe trong một thời gian nhất định

• Không thể thay đổi đơn vị nhiệt độ.
• Đồng hồ có thể hiển thị ở định dạng 12 giờ hoặc 24 giờ. Để biết thêm chi tiết, tham khảo mục "Đồng hồ" ☞Tr. 239.
• Chạm vào đồng hồ trên thanh trạng thái để hiển thị màn hình cài đặt đồng hồ. Tham khảo mục "Đồng hồ" ☞Tr. 239.
• Để biết thêm chi tiết về thông tin thiết bị Bluetooth, tham khảo phần điều hướng/âm thanh riêng của Hướng dẫn sử dụng xe.

▽ Thanh thông tin

Trượt thanh thông tin hoặc chạm vào biểu tượng < hoặc > trên thanh thông tin để chuyển đổi mục hiển thị.

Màn hình âm thanh:

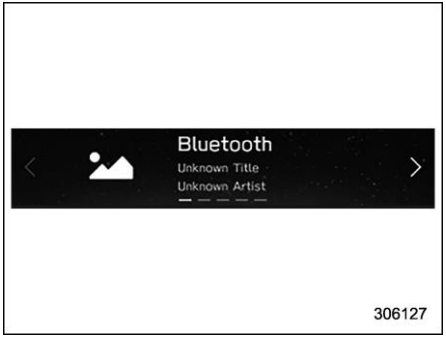

Màn hình của nguồn âm thanh hiện tại được hiển thị.
Để biết thêm chi tiết về cách sử dụng bộ âm thanh, tham khảo phần điều hướng/âm thanh của Hướng dẫn sử dụng xe.

Màn hình điều hướng (mẫu xe có hệ thống điều hướng):



Chỉ dẫn đường tới điểm đến được hiển thị trên màn hình.

LƯU Ý

Khi một điểm đến không được cài đặt trên hệ thống điều hướng, hướng la bàn, tên phố và giới hạn tốc độ vẫn hiển thị trên màn hình.

Màn hình yêu thích:

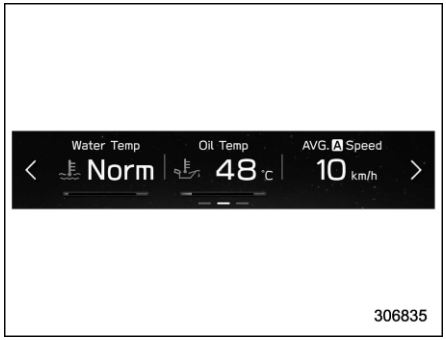

Màn hình yêu thích:

Màn hình này hiển thị tối đa ba thông tin có thể tùy chọn từ các mục dưới đây.

Mục	Chi tiết
	Nhiệt độ nước làm mát động cơ
	Nhiệt độ dầu động cơ
	Tốc độ xe trung bình
	Độ nhấn chân ga
	Tư thế xe

– CÒN TIẾP –

Mục	Chi tiết
	Hướng đi của xe*1
	Giới hạn tốc độ của con đường mà bạn đang đi*1
	Lịch
	Thông tin Hệ thống giám sát người lái*1 và mức tiêu thụ nhiên liệu trung bình
	Không hiển thị gì.

*1: Nếu có

LƯU Ý

Một số mục có thể không được hiển thị, tùy thuộc vào mẫu xe và thông số kỹ thuật.

Các mục hiển thị trên màn hình yêu thích có thể thay đổi. Để biết thêm chi tiết, tham khảo mục “Công cụ yêu thích” ☞ Tr. 221.

Màn hình chế độ X-MODE:

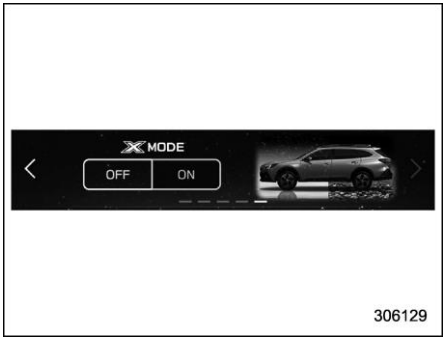

Mẫu xe có 1 chế độ

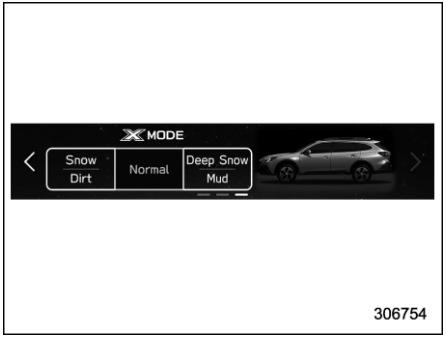

Mẫu xe có 2 chế độ

Thông tin chế độ X-MODE được hiển thị trên màn hình.
Ngoài ra, chế độ X-MODE có thể được chuyển sang chế độ khác trên màn hình.

▽ Màn hình chính

Để biết thêm chi tiết về menu sau đây, tham khảo phần điều hướng/âm thanh riêng trong Hướng dẫn sử dụng xe.

- Radio
- Truyền thông
- Điện thoại
- Bản đồ
- Ứng dụng
- Thêm Shortcut

▽ Biểu tượng cài đặt xe

Chạm vào để hiển thị các mục có thể thay đổi trong khi lái xe.

Mục		Cài đặt hiện có	Trang tham khảo về hoạt động hệ thống của xe	Trang tham khảo về quy trình cài đặt
Menu thứ nhất	Menu thứ hai			
Kiểm soát xe	Hệ thống cân bằng điện tử	BẬT/TẮT	336	220
	Chế độ X-MODE	Mẫu xe có 1 chế độ: BẬT/TẮT Mẫu xe có 2 chế độ: Bình thường, Tuyết/bùn sâu, Tuyết/đất	338	220
	Các mức tăng tốc của chân ga tự động	Mức 1 (Eco)/Mức 2 (Comfort)/Mức 3 (Standard)/Mức 4 (Dynamic)	Tham khảo phần bổ sung của Hướng dẫn sử dụng cho hệ thống EyeSight.	—
	Giữ phanh tự động (AVH)	BẬT/TẮT	345	220
	Đèn pha điều chỉnh theo góc lái (SRH)*1	BẬT/TẮT	245	220
	Tự động dừng/ khởi động	BẬT/TẮT	356	220
Hỗ trợ lái xe	Hệ thống phanh tránh va chạm	Cài đặt ON/Cài đặt OFF	Tham khảo phần bổ sung của Hướng dẫn sử dụng cho hệ thống EyeSight.	—
	Hỗ trợ giữ làn đường khẩn cấp	BẬT/TẮT		
	Chức năng tránh chệch làn	Tất cả các chức năng/Chỉ sử dụng chức năng tránh chệch làn/Chỉ cảnh báo bằng âm thanh /TẮT		
	Cảnh báo phương tiện phía sau*1	BẬT/TẮT	374	220
	Hệ thống giám sát người lái*1	BẬT/TẮT	388	220
Hỗ trợ tốc độ	Giới hạn tốc độ	Thông thường/Thông minh	Tham khảo phần bổ sung của Hướng dẫn sử dụng cho hệ thống EyeSight.	—
	Độ lệch tốc độ của chức năng giới hạn tốc độ thông minh	−10 km/h (−5 MPH) đến +10 km/h (+5 MPH)		

– CÒN TIẾP –

Mục		Cài đặt hiện có	Trang tham khảo về hoạt động hệ thống của xe	Trang tham khảo về quy trình cài đặt
Menu thứ nhất	Menu thứ hai			
Khác	Âm lượng cảnh báo	Tối thiểu/Trung bình/Tối đa	373, 386 và *2	—
	Đơn vị	km, km/h, lít/dặm, MPH, Gallon	166 và 196	220

*1: Nếu được trang bị
*2: Để biết thêm chi tiết về hệ thống EyeSight, hãy tham khảo phần bổ sung trong Hướng dẫn sử dụng dành cho hệ thống EyeSight.

▽ Biểu tượng hồ sơ người lái

Chạm vào (biểu tượng hồ sơ người lái) để xác nhận thông tin người lái. Để biết thêm chi tiết, tham khảo phần điều hướng/âm thanh của Hướng dẫn sử dụng xe.

▽ Biểu tượng HOME

Chạm vào (HOME) để hiển thị menu trên cùng.

▽ Màn hình điều hòa không khí

Trạng thái điều hòa không khí được hiển thị trên màn hình.

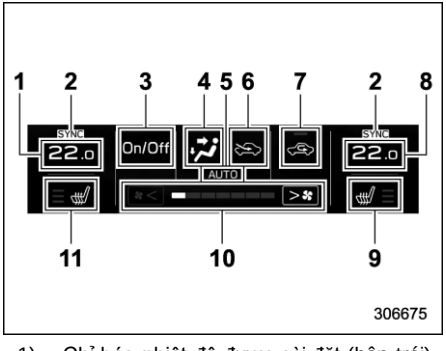

1) Chỉ báo nhiệt độ được cài đặt (bên trái)
2) Đèn báo chế độ SYNC
3) Nút BẬT/TẮT điều hòa không khí
4) Chế độ luồng gió
5) Chế độ điều hòa không khí
6) Lựa chọn lấy gió trong/ngoài
7) Biểu tượng tùy chỉnh
8) Chỉ báo nhiệt độ được cài đặt (bên phải)
9) Đèn báo bộ sưởi ghế*1 (bên phải)
10) Đèn báo tốc độ quạt
11) Đèn báo bộ sưởi ghế*1 (bên trái)

*1: Nếu có

Khi sử dụng hệ thống điều hòa không khí, màn hình chính chuyển sang màn hình điều hòa không khí. Để biết thêm chi tiết, tham khảo mục "Bảng điều hòa không khí" ☞Tr. 269.

▼ Màn hình chính

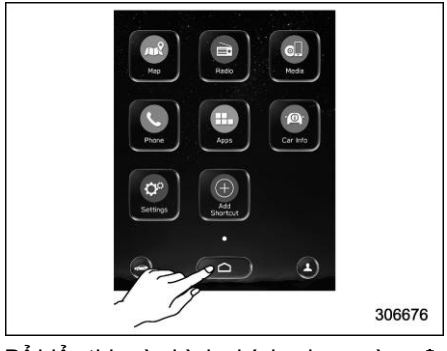

Để hiển thị màn hình chính, chạm vào (HOME).

Trong Hướng dẫn sử dụng này, các cài đặt sau đây sẽ được giải thích. Để biết thêm chi tiết về các mục khác, tham khảo phần điều hướng/âm thanh riêng trong Hướng dẫn sử dụng xe.

–"Cài đặt" → "Chung"

– "Cài đặt" → "Xe"
– "Thông tin xe"

▽ Cài đặt chung

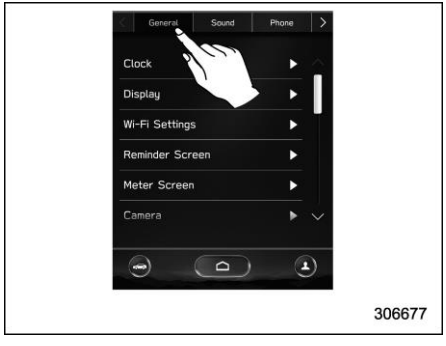

1. Chạm vào (HOME)
2. → (Cài đặt)
3. → "Chung"
4. Chọn mục bạn muốn điều chỉnh.

– CÒN TIẾP –

Có thể điều chỉnh cài đặt các mục sau đây một cách thủ công để đáp ứng các yêu cầu cá nhân của bạn.

Mục			Cài đặt hiện có	Trang tham khảo về hoạt động hệ thống của xe	Trang tham khảo về quy trình cài đặt
Menu thứ nhất	Menu thứ hai	Menu thứ ba			
Chung	Đồng hồ	Cài đặt thời gian*1	Tự động/Thông thường	239	239
		Cài đặt thời gian*2	Đồng bộ với điện thoại/Thông thường		
		Múi giờ*3	Hiển thị múi giờ tùy thuộc vào thị trường		220
		Quy ước giờ mùa hè*3	Tự động/Bật (+1 giờ)/Tắt		220
		Định dạng giờ	12H/24H		220
	Hiển thị	Hiển thị tắt	Tắt màn hình đi.	—	220
		Nút điều chỉnh độ sáng	BẬT/TẮT	169	220
		Độ sáng/Tương phản	Cài đặt và điều chỉnh độ sáng và độ tương phản của màn hình.	220	220
	Cài đặt Wi-Fi	Wi-Fi	BẬT/TẮT	*4	—
		Kết nối với:	Chọn thiết bị đã đăng ký.		
		Mạng Wi-Fi có sẵn	Thêm		
		Thiết lập Wi-Fi được bảo vệ	Thiết lập PIN/Thiết lập nút nhấn		
		Mạng Wi-Fi đã đăng ký	—		

Mục			Cài đặt hiện có	Trang tham khảo về hoạt động hệ thống của xe	Trang tham khảo về quy trình cài đặt
Menu thứ nhất	Menu thứ hai	Menu thứ ba			
Chung	Màn hình nhắc nhở	Bảo dưỡng	BẬT/TẮT	205	220
		Sinh nhật	BẬT/TẮT		220
		Ngày kỷ niệm	BẬT/TẮT		220
	Màn hình đồng hồ	Đo chuyển động ban đầu	BẬT/TẮT	166	220
		Màn hình thông tin đồng hồ	Đồng hồ Eco/OUT TEMP/La bàn*1/Phạm vi khí	198	220
				200	220
		Màn hình nhắc nhở lần lượt*3	BẬT/TẮT	200	220
	Camera	Kiểm soát độ trễ camera sau	BẬT/TẮT	364	220
		Đường góc lái	BẬT/TẮT	367	220
	Điều hòa không khí	Nút tùy chỉnh điều hòa	A/C/Tối đa A/C/Tự động/Tuần hoàn	278	220
	Ngôn ngữ*3	—	Hiển thị ngôn ngữ tùy thuộc vào thị trường	196 và 204	220
	Đơn vị áp suất lốp*3	—	kPa/PSi	200	220
	Shortcut màn hình Home	—	BẬT/TẮT	*4	220
	Màn hình chào mừng	—	BẬT/TẮT	197	220
	Màn hình tạm biệt	—	BẬT/TẮT	197	220
	Công cụ yêu thích	—	Cài đặt công cụ yêu thích từ danh sách.	207	221

– CÒN TIẾP –

Mục			Cài đặt hiện có	Trang tham khảo về hoạt động hệ thống của xe	Trang tham khảo về quy trình cài đặt
Menu thứ nhất	Menu thứ hai	Menu thứ ba			
Chung	Danh sách sinh nhật	—	Đặt sinh nhật.	205	221
	Danh sách ngày kỷ niệm	—	Đặt ngày kỷ niệm.	205	222
	Thông báo nghỉ định kỳ*3	—	BẬT/TẮT	*4	—
	Cập nhật phần mềm	Cập nhật	Kiểm tra xem có bản cập nhật phần mềm mới không		
		Tự động kiểm tra bản cập nhật	BẬT/TẮT		
		Tự động tải bản cập nhật	BẬT/TẮT		
	Khôi phục dữ liệu cài đặt gốc	—	Cài đặt lại/Hủy bỏ		
	Thông tin hệ thống	—	—		
	Thông tin về phần mềm mã nguồn mở/miễn phí	—	—		

*1: Mẫu xe có hệ thống điều hướng
*2: Mẫu xe không có hệ thống điều hướng
*3: Nếu có
*4: Để biết thêm chi tiết về hệ thống âm thanh và điều hướng, tham khảo phần bổ sung trong Hướng dẫn sử dụng về hệ thống âm thanh và điều hướng.

LƯU Ý

Chạm vào ⓘ để hiển thị giải thích về các mục.

▽ Cài đặt xe

Thực hiện cài đặt hệ thống EyeSight và cài đặt cho xe.



1. Chạm vào (HOME)
2. → (Cài đặt)
3. → "Xe"
4. Chọn mục bạn muốn điều chỉnh.

– CÒN TIẾP –

Có thể điều chỉnh cài đặt các mục sau đây theo cách thủ công để đáp ứng các yêu cầu cá nhân của bạn.

Mục			Cài đặt hiện có	Trang tham khảo cho hoạt động hệ thống của xe	Trang tham khảo về quy trình cài đặt
Menu thứ nhất	Menu thứ hai	Menu thứ ba			
Xe	EyeSight	Hệ thống phanh tránh va chạm	Cài đặt ON/Cài đặt OFF	Tham khảo phần bổ sung của Hướng dẫn sử dụng cho hệ thống EyeSight.	—
		Chức năng hỗ trợ giữ làn đường khẩn cấp	BẬT/TẮT		
		Chức năng tránh chệch làn	Tất cả các chức năng/Chỉ sử dụng chức năng tránh chệch làn/Chỉ cảnh báo bằng âm thanh/TẮT		
		Phương thức cảnh báo khi chệch làn	Cảnh báo bằng âm thanh/ Rung vô lăng		
		Các mức tăng tốc của chân ga tự động	Mức 1 (Eco)/ Mức 2 (Comfort)/ Mức 3 (Standard)/ Mức 4 (Dynamic)		
		Âm báo xe phía trước	BẬT/TẮT		
		Giới hạn tốc độ	Thông thường/Thông minh		
		Độ lệch tốc độ của Chức năng giới hạn tốc độ thông minh	−10 km/h (−5 MPH) đến +10 km/h (+5 MPH)		
		Theo dõi xe phía trước	BẬT/TẮT		
		Chọn lái xe bên trái/phải	Làn bên phải/Làn bên trái		
	Dàn đèn hỗ trợ giám sát hệ thống EyeSight	Đèn báo màu đỏ	BẬT/TẮT		
		Đèn báo màu vàng	BẬT/TẮT		
		Đèn báo màu xanh lá cây	BẬT/TẮT		
	Phanh tự động khi lùi*1	Âm thanh cảnh báo khi lùi	BẬT/TẮT	377	220
		Phanh tự động	BẬT/TẮT		

Mục			Cài đặt hiện có	Trang tham khảo cho hoạt động hệ thống của xe	Trang tham khảo về quy trình cài đặt
Menu thứ nhất	Menu thứ hai	Menu thứ ba			
Xe	Hệ thống giám sát người lái*1	Hệ thống giám sát người lái	BẬT/TẮT	388	220
		Lặp lại quá trình quét khuôn mặt	Thực hiện chức năng nhận diện người dùng.		222
		Nhận diện người dùng	BẬT/TẮT		220
		Tự động lùi ghế khi vào xe	BẬT/TẮT		220
		Đăng ký người dùng	Đăng ký người dùng.		222
		Cập nhật vị trí ghế và gương	Đăng ký lại vị trí ghế người lái.		222
		Xóa vị trí ghế người lái	Xóa vị trí ghế người lái đã đăng ký.		222
		Xóa người dùng	Xóa người dùng đã đăng ký.		222
		Xóa tất cả các người dùng	Xóa tất cả người dùng đã đăng ký.		222
	Hệ thống mở cửa không cần chìa khóa	Đèn nhấp nháy báo nguy hiểm	BẬT/TẮT	133 và 137	220
		Tự động khóa lại	20 giây/30 giây/40 giây/50 giây/60 giây/TẮT	137	220
	Bộ chống đọng sương	—	15 phút/Liên tục	257	220
	Đèn nội thất	—	10 giây/20 giây/30 giây/TẮT	293	220

– CÒN TIẾP –

Mục			Cài đặt hiện có	Trang tham khảo cho hoạt động hệ thống của xe	Trang tham khảo về quy trình cài đặt
Menu thứ nhất	Menu thứ hai	Menu thứ ba			
Xe	Thay đổi làn đường bằng một chạm	—	BẬT/TẮT	251	220
	Khóa/mở khóa cửa tự động	Khóa cửa tự động	Tốc độ xe/Chuyển đổi vào hoặc ra khỏi chỗ ĐẬU XE*1/TẮT	140	220
		Mở khóa cửa tự động	Khóa điện TẮT/Cửa người lái mở/ Chuyển đổi vào hoặc ra khỏi chỗ ĐẬU XE*1/TẮT		220
	Chức năng nhắc nhở ghế sau	—	BẬT/TẮT	59	236
	Cài đặt gương cửa*1	Tự động gập lại bằng điện	BẬT/TẮT	263	220
		Góc nghiêng	BẬT/TẮT	261	220
	Cửa cốp sau chỉnh điện*1	Chức năng ghi nhớ của cửa cốp sau chỉnh điện	BẬT/TẮT	152	220
	Hệ thống cân bằng điện tử	—	BẬT/TẮT	336	220
	Giữ phanh tự động (AVH)	—	BẬT/TẮT	345	220
	Tự động dừng/ khởi hành	—	BẬT/TẮT	356	220
	Phát hiện xe phía sau*1	—	BẬT/TẮT	375	220
	Chế độ X-MODE	—	Mẫu xe có 1 chế độ: BẬT/TẮT Mẫu xe có 2 chế độ: Bình thường, Tuyết/Đất, Tuyết/ bùn sâu	338	220
	Đèn pha điều chỉnh theo góc lái (SRH)*1	—	BẬT/TẮT	245	220
	Âm lượng cảnh báo	—	Tối thiểu/Trung bình/Tối đa	373, 386 và *2	220
	Đơn vị	—	km, km/h, lít/dặm, MPH, Gallon	166 và 196	220
	Cài đặt chế độ TPMS	—	Chế độ bình thường/Chế độ tải/ Chế độ kéo	342	236

*1: Nếu được trang bị
*2: Để biết thêm chi tiết về hệ thống Eyesight, tham khảo phần bổ sung của Hướng dẫn sử dụng cho hệ thống Eyesight.

LƯU Ý

Chạm vào ⓘ để hiển thị giải thích về các mục.

– CÒN TIẾP –

▼ **Cách chọn các mục trên màn hình**

▽ **Cài đặt BẬT/TẮT**

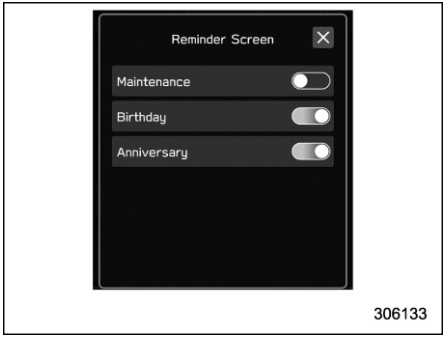

Ví dụ

Chạm vào menu thay đổi và chọn BẬT và TẮT.

▽ **Chọn**



Ví dụ

Chạm vào mục bạn mong muốn.

▼ **Cách cài đặt các mục trên màn hình**

▽ **Độ sáng/Tương phản**

Cài đặt và điều chỉnh độ sáng và độ tương phản của màn hình thông tin trung tâm.

LƯU Ý

"Độ sáng" chỉ có thể được điều chỉnh khi "Nút điều chỉnh độ sáng" tắt. Tham khảo mục "Cài đặt chung" ☞Tr. 211.

1. Chạm vào (HOME)
2. → (Cài đặt)
3. → "Chung"
4. → "Hiển thị"
5. → "Độ sáng/Tương phản"



6. Kéo ● để điều chỉnh độ sáng và tương phản.

Chạm vào “Default” để chuyển về cài đặt gốc.

▽ Công cụ yêu thích



306680

Menu trên màn hình yêu thích có thể được tùy chỉnh.

1. Chạm vào ⌂ (HOME).
2. → ⚙ (Cài đặt)
3. → “Chung”
4. → “Công cụ yêu thích”
5. Chọn biểu tượng của vị trí hiển thị.
6. Chọn mục hiển thị.

▽ Danh sách sinh nhật

Nếu sắp đến một ngày sinh nhật hoặc ngày kỷ niệm, một thông báo sẽ xuất hiện khi công tắc khóa điện được chuyển sang vị trí “ON”. Có thể cài đặt bật hoặc tắt chức năng này thông qua “Màn hình nhắc nhở”. Để biết thêm thông tin chi tiết, tham khảo mục “Cài đặt chung” ☞Tr. 211.

1. Chạm vào ⌂ (HOME)
2. → ⚙ (Cài đặt)
3. → “Chung”
4. → “Danh sách sinh nhật”

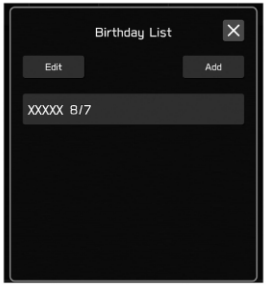

306137

5. → “Thêm”



306138

6. Nhập tên.
7. → “Tiếp theo”



306139

8. Nhập ngày.
9. → “OK”

LƯU Ý

Có thể lưu tối đa 5 ngày sinh nhật.

▽ **Danh sách ngày kỷ niệm**

Quy trình đặt nhắc nhở ngày kỷ niệm cũng giống như "Danh sách ngày sinh nhật" ☞Tr. 221, ngoại trừ việc chọn "Danh sách ngày kỷ niệm" ở bước 4.

▽ **Hệ thống giám sát người lái (nếu có)**

Cài đặt của Hệ thống giám sát người lái có thể thay đổi.

Đối với cách thức cài đặt cho menu sau trên Hệ thống giám sát người lái, tham khảo mục "Cài đặt BẬT/TẮT" ☞Tr. 220.

- Hệ thống giám sát người lái
- Nhận diện người dùng
- Tự động lùi ghế khi vào xe

Lặp lại quá trình quét khuôn mặt:

1. Chạm vào ⌂ (HOME)
2. → ⚙ (Cài đặt)
3. → "Xe"
4. → "Hệ thống giám sát người lái"
5. → "Lặp lại quá trình quét khuôn mặt"



6. → "OK"
7. Khi ngồi ở ghế người lái, hướng mặt về phía trước và đợi một chút. Khi hoàn thành thao tác quét, màn hình hoàn thành sẽ hiển thị trên cụm đồng hồ (màn hình màu LCD).

Đăng ký người dùng:

1. Điều chỉnh vị trí ghế ngồi, góc gương chiếu hậu ngoài xe và góc nghiêng xuống dưới của gương chiếu hậu ngoài xe để đảm bảo bạn ngồi đúng tư thế.

LƯU Ý

Nếu công tắc khóa điện chuyển sang vị trí "OFF" trước khi hoàn tất đăng ký người dùng, thông tin đã điều chỉnh về vị trí ghế ngồi, góc gương chiếu hậu ngoài xe và góc nghiêng xuống dưới của gương chiếu hậu ngoài xe sẽ không được lưu lại.

2. Chạm vào ⌂ (HOME)
3. → ⚙ (Cài đặt)
4. → "Xe"
5. → "Hệ thống giám sát người lái"
6. → "Đăng ký người dùng"



7. Chọn người dùng mong muốn từ danh sách.



8. → “Cài đặt”
9. Trong khi ngồi ghế người lái, quay mặt về phía trước và đợi một chút.

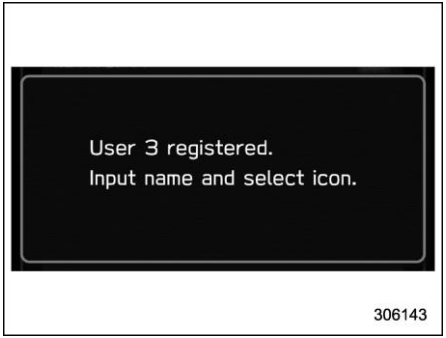

Khi màn hình thay đổi, việc đăng ký quét khuôn mặt đã hoàn tất.

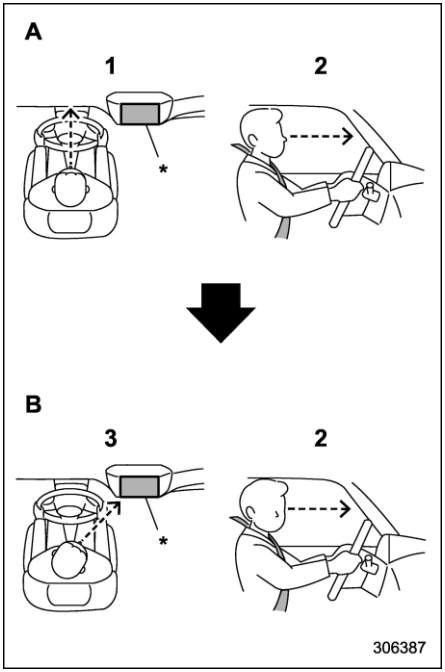

A) Hướng về phía trước
B) Hướng màn hình
1) Hướng mặt về phía trước.
2) Không hạ cằm xuống.
3) Nhìn vào màn hình.

*: Màn hình

LƯU Ý

- **Nếu không thể đăng ký người dùng, quay mặt về phía trước như trong hình minh họa, sau đó quay về phía màn hình.**
- **Có một số trường hợp không thể thực hiện đăng ký người dùng một cách chuẩn xác. Trong những trường hợp đó, tham khảo mục “Hệ thống giám sát người lái” ☞ Tr. 388.**
- **Nếu dòng chữ “Unable to register. Try again.” (Không thể đăng ký. Hãy thử lại) xuất hiện, lặp lại quy trình từ bước 5.**



10. Nhập tên.
11. → “Tiếp theo”



12. Chọn biểu tượng mong muốn.
13. → “Cài đặt”

LƯU Ý

- **Không thể ghi đè lên người dùng hiện có bằng cách chọn một số đã đăng ký. Khi một người dùng được đăng ký bằng cách ghi đè, dữ liệu tiết kiệm nhiên liệu cá nhân sẽ được cài đặt lại.**
- **Khi chức năng “Nhận diện người dùng” được cài đặt ở trạng thái TẮT, không thể lựa chọn mục nhận diện người dùng.**

Cập nhật vị trí ghế ngồi và gương:

1. Chạm vào (HOME)
2. → (Cài đặt)
3. → "Xe"
4. → “Hệ thống giám sát người lái”
5. → “Cập nhật vị trí ghế ngồi và gương”

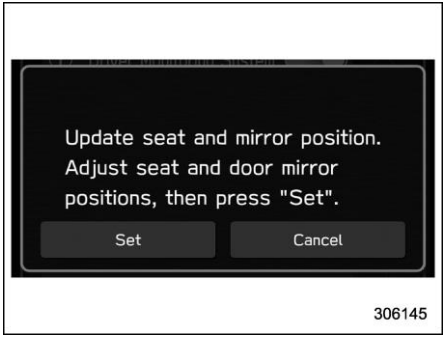

6. → “Cài đặt”

LƯU Ý

Nếu công tắc khóa điện chuyển sang vị trí “OFF” trước khi hoàn tất đăng ký người dùng, thông tin đã điều chỉnh về vị trí ghế ngồi, góc gương chiếu hậu ngoài xe và góc nghiêng xuống dưới của gương chiếu hậu ngoài xe sẽ không được lưu lại.

Xóa vị trí ghế người lái:

1. Chạm vào (HOME)
2. → (Cài đặt)
3. → "Xe"
4. → “Hệ thống giám sát người lái”
5. → “Xóa vị trí ghế người lái”

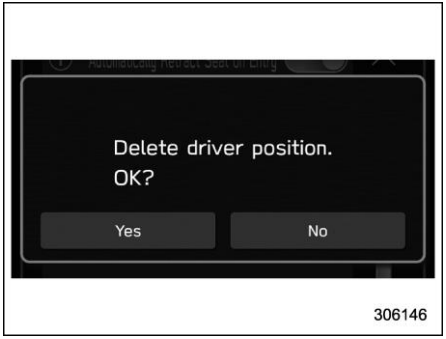

6. → “Có”

Xóa người dùng:

1. Chạm (HOME)
2. → (Cài đặt)
3. → "Xe"
4. → “Hệ thống giám sát người lái”
5. → “Xóa người dùng”



306147

6. Chọn người dùng mong muốn từ danh sách.

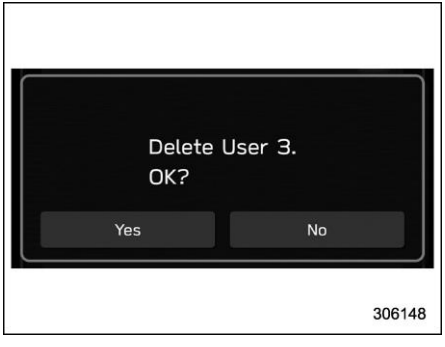

306148

7. → “Có”

Xóa tất cả người dùng:

1. Chạm vào (HOME)
2. → (Cài đặt)
3. → "Xe"
4. → “Hệ thống giám sát người lái”
5. → “Xóa tất cả người dùng”

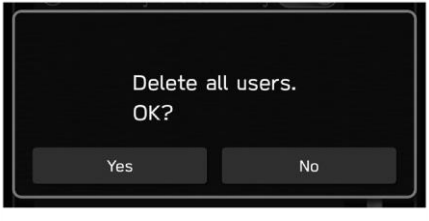

306149

6. → “Có”

– CÒN TIẾP –

▼ **Màn hình thông tin xe**

1. Chạm vào (HOME) để hiển thị menu trên cùng.

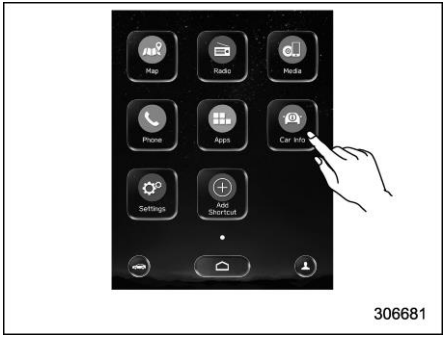

2. → (Thông tin xe)

▽ **Màn hình thông số lái xe**

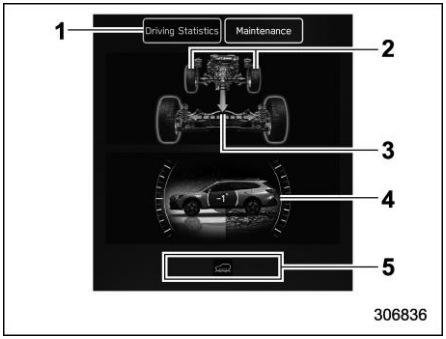

1) Thông số lái xe
2) Góc lái
3) Điều kiện lái
4) Tư thế xe
5) Màn hình báo hiệu

Màn hình này hiển thị trạng thái lái của xe và các chức năng đang trong trạng thái hoạt động. Đối với các chức năng đang hoạt động, đèn báo sẽ sáng lên hoặc nhấp nháy.

LƯU Ý

• Báo hiệu về tư thế xe có thể khác với tư thế thực sự của xe.

• Khi bật chế độ X-MODE lên, hiển thị trên màn hình thông tin trung tâm sẽ chuyển sang màn hình X-MODE.

• Góc tư thế xe thay đổi không chỉ do góc của mặt đường, mà còn do xe bị nghiêng bởi người ngồi, hàng hóa, xe tăng hoặc giảm tốc

▽ **Màn hình bảo dưỡng**

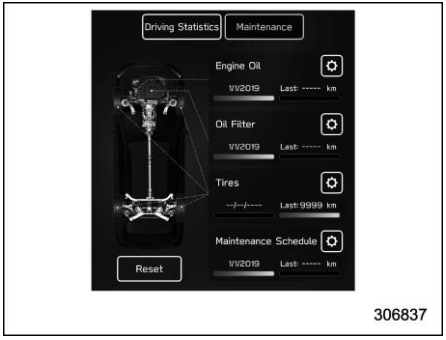

Có thể cài đặt nhắc nhở bảo dưỡng.

Nhắc nhở thay dầu động cơ:

1. Chạm vào “Maintenance” (bảo dưỡng) ở menu thứ hai trên màn hình thông tin xe.
2. → (Dầu động cơ)
3. Chọn “Ngày thông báo” hoặc “Khoảng cách thông báo” đối với tính năng nhắc nhở.
4. → “Đặt”
5. → ☒

Nhắc nhở thay bộ lọc dầu:

Quy trình cài đặt này cũng tương tự như nhắc nhở thay “Dầu động cơ”, nhưng chỉ

khác ở điểm là chạm vào mục “Bộ lọc dầu” ở bước 2.

Nhắc nhở đảo lốp:

Quy trình cài đặt cũng tương tự như nhắc nhở thay “Dầu động cơ”, nhưng chỉ khác ở điểm là chạm vào mục “Lốp xe” ở bước 2.

Cài đặt lịch bảo dưỡng:

Quy trình cài đặt cũng tương tự như nhắc nhở thay “Dầu động cơ”, nhưng chỉ khác ở điểm là chạm vào mục “Lịch bảo dưỡng” ở bước 2.

LƯU Ý

- **Chạm vào “Reset” (cài đặt lại) để cài đặt lại từ đầu.**
- **Chạm vào “Update” (cập nhật) để quay trở lại giá trị mặc định.**

■ Mẫu xe trang bị màn hình kép 7,0 inch (nếu có)

LƯU Ý

Đối với mẫu xe trang bị màn hình 11,6 inch, tham khảo mục “Mẫu xe trang bị màn hình 11,6 inch” ☞Tr. 206.

▼ Màn hình chính

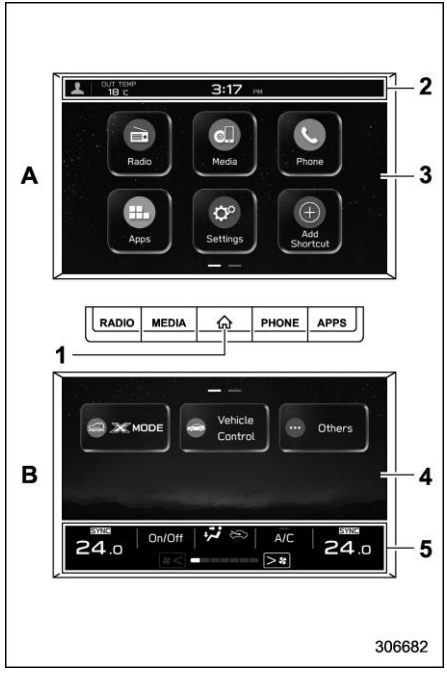

A) Màn hình trên
B) Màn hình dưới
1) Nút HOME (Tham khảo mục “Nút HOME” ☞Tr. 227.)
2) Thanh trạng thái (Tham khảo mục “Thanh trạng thái” ☞Tr. 227.)
3) Màn hình chính phía trên (Tham khảo mục “Cài đặt màn hình chính phía trên” ☞Tr. 228.)
4) Màn hình chính phía dưới (Tham khảo mục “Cài đặt màn hình chính phía dưới” ☞Tr. 231.)
5) Màn hình điều hòa không khí (Tham khảo mục “Màn hình điều hòa không khí” ☞Tr. 228.)

Khi công tắc khóa điện ở vị trí “ACC” hoặc “ON”, màn hình chính sẽ được kích hoạt.

▼ Nút HOME

Nhấn ⌂ (HOME) để hiển thị menu trên cùng.

▽ Thanh trạng thái

Biểu tượng hồ sơ người lái, nhiệt độ bên ngoài và đồng hồ được hiển thị trên màn hình.

LƯU Ý

• Chỉ báo nhiệt độ bên ngoài cho biết nhiệt độ xung quanh cảm biến. Tuy nhiên, nhiệt độ có thể hiển thị không chính xác, hoặc cập nhật bị chậm trễ trong các trường hợp sau.

– Khi đỗ xe hoặc lái xe ở tốc độ thấp

– Khi nhiệt độ bên ngoài đột ngột thay đổi (ví dụ: khi vào và ra khỏi hầm đỗ xe hoặc khi đi qua đường hầm)

– Khi khởi động động cơ sau khi đỗ xe trong một thời gian nhất định

– CÒN TIẾP –

- **Không thể thay đổi đơn vị nhiệt độ.**
- **Đồng hồ có thể hiển thị ở định dạng 12 giờ hoặc 24 giờ. Để biết thêm chi tiết về cài đặt đồng hồ, tham khảo mục "Đồng hồ" ☞Tr. 239.**
- **Chạm vào đồng hồ trên thanh trạng thái để hiển thị màn hình cài đặt đồng hồ. Tham khảo mục "Đồng hồ" ☞Tr. 239.**

▽ **Màn hình trên**

Để biết thêm chi tiết về các mục, tham khảo mục "Cài đặt màn hình trên" ☞Tr. 228.

Để biết thêm chi tiết về menu sau đây, tham khảo phần điều hướng/âm thanh riêng trong Hướng dẫn sử dụng xe.

- Radio
- Truyền thông
- Điện thoại
- Ứng dụng
- Thêm Shortcut

▽ **Màn hình dưới**

Để biết thêm chi tiết về cài đặt các mục, tham khảo mục "Cài đặt màn hình dưới" ☞Tr. 231.

Nếu màn hình này chuyển sang màn hình điều hòa nhiệt độ, tham khảo mục "Mẫu xe trang bị màn hình kép 7,0 inch" ☞Tr. 270.

▽ **Màn hình điều hòa không khí**

Trạng thái điều hòa không khí được hiển thị trên màn hình.

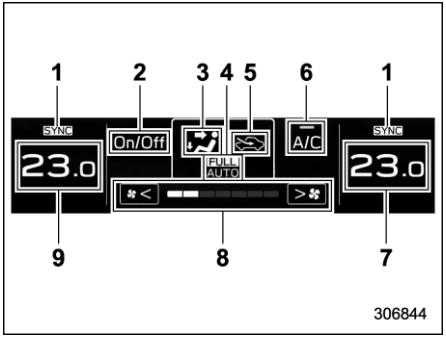

1) Đèn báo chế độ SYNC
2) Nút BẬT/TẮT điều hòa không khí
3) Chế độ luồng gió
4) Chế độ điều hòa không khí
5) Lựa chọn lấy gió trong/ngoài
6) Biểu tượng tùy chỉnh
7) Chỉ báo nhiệt độ được cài đặt (bên phải)
8) Đèn báo tốc độ quạt
9) Chỉ báo nhiệt độ được cài đặt (bên trái)

Khi sử dụng hệ thống điều hòa không khí, màn hình chính chuyển sang màn hình điều hòa không khí. Để biết thêm chi tiết về vận hành chức năng điều hòa không khí, tham khảo mục "Bảng điều hòa không khí" ☞Tr. 269.

▼ **Cài đặt màn hình trên**

Trong Hướng dẫn sử dụng này, menu cài đặt "Chung" sẽ được giải thích. Để biết thêm chi tiết về các mục khác, tham khảo phần điều hướng/âm thanh riêng trong Hướng dẫn sử dụng xe.

▽ **Cài đặt chung**

Menu "Chung" được sử dụng để cài đặt hiển thị, ngôn ngữ và đồng hồ.

1. Nhấn ⌂ (HOME).

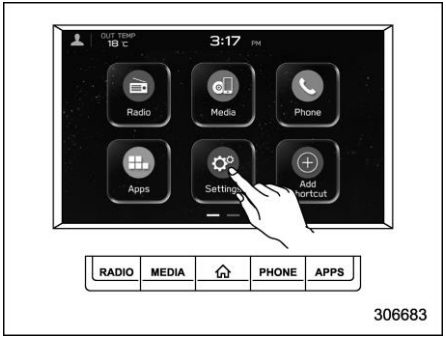

2. Chạm vào ⚙ (Cài đặt).
3. → "Chung"
4. Chọn mục bạn muốn điều chỉnh.

Có thể điều chỉnh cài đặt cho các mục sau đây theo cách thủ công để đáp ứng các yêu cầu cá nhân của bạn.

Mục			Cài đặt hiện có	Trang tham khảo cho hoạt động hệ thống của xe	Trang tham khảo về quy trình cài đặt
Menu thứ nhất	Menu thứ hai	Menu thứ ba			
Chung	Đồng hồ	Cài đặt thời gian	Đồng bộ với điện thoại/Thông thường	239	239
		Định dạng giờ	12H/24H		240
	Màn hình	Màn hình tắt	Tắt màn hình đi.	—	236
		Nút điều chỉnh độ sáng	BẬT/TẮT	—	236
		Độ sáng/Tương phản	Cài đặt và điều chỉnh độ sáng và tương phản của màn hình hiển thị và màn hình camera.	—	236
	Màn hình nhắc nhở	Bảo dưỡng	BẬT/TẮT	205	236
		Sinh nhật	BẬT/TẮT		236
		Ngày kỷ niệm	BẬT/TẮT		236
	Màn hình đồng hồ	Đo chuyển động ban đầu	BẬT/TẮT	166	236
		Màn hình thông tin đồng hồ	Đồng hồ Eco/OUT TEMP/Đồng hồ/ Phạm vi khí	198	236
	Camera	Kiểm soát độ trễ camera sau	BẬT/TẮT	364	236
		Đường góc lái	BẬT/TẮT	367	236

– CÒN TIẾP –

Mục			Cài đặt hiện có	Trang tham khảo cho hoạt động hệ thống của xe	Trang tham khảo về quy trình cài đặt
Menu thứ nhất	Menu thứ hai	Menu thứ ba			
Chung	Điều hòa không khí	Nút tùy chỉnh điều hòa	A/C/Tối đa A/C/Tự động/Tuần hoàn	278	236
	Ngôn ngữ	—	Hiển thị ngôn ngữ tùy thuộc vào thị trường	196 và 204	236
	Đơn vị áp suất lốp*1	—	kPa/PSi	200	236
	Shortcut màn hình Home	—	BẬT/TẮT	*2	236
	Màn hình chào mừng	—	BẬT/TẮT	197	236
	Màn hình tạm biệt	—	BẬT/TẮT	197	236
	Danh sách sinh nhật	—	Đặt sinh nhật.	205	237
	Danh sách ngày kỷ niệm	—	Đặt ngày kỷ niệm.	205	237
	Khôi phục dữ liệu cài đặt gốc	—	Cài đặt lại/Hủy bỏ	*2	—
	Thông tin hệ thống	—	—		
	Thông tin về phần mềm mã nguồn mở/miễn phí	—	—		

*1: Nếu được trang bị
*2: Để biết thêm chi tiết về hệ thống âm thanh và điều hướng, tham khảo phần bổ sung trong Hướng dẫn sử dụng về hệ thống âm thanh và điều hướng.

LƯU Ý

Chạm vào ⓘ để hiển thị giải thích về các mục.

▼ Cài đặt màn hình dưới

Chạm vào (Cài đặt xe). Tham khảo mục "Biểu tượng cài đặt xe" ☞Tr. 233.

Màn hình này hiển thị trạng thái lái của xe và các chức năng đang trong trạng thái hoạt động. Tham khảo mục "Thông số lái xe" ☞Tr. 237.

Cài đặt thời gian bảo dưỡng. Tham khảo mục "Bảo dưỡng" ☞Tr. 238.

▽ Cài đặt xe khi đang lái

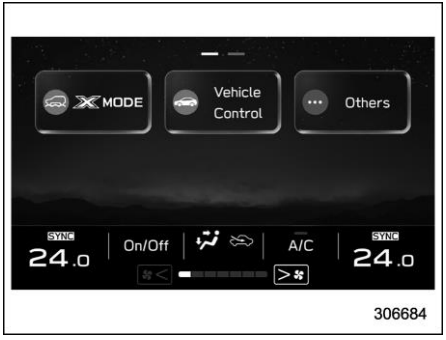

Chạm vào (X-MODE), (Kiểm soát xe), hoặc (Khác) để hiển thị các mục có thể thay đổi khi đang lái xe.

– CÒN TIẾP –

Mục			Cài đặt hiện có	Trang tham khảo cho hoạt động hệ thống của xe	Trang tham khảo về quy trình cài đặt
Menu thứ nhất	Menu thứ hai	Menu thứ ba			
Chế độ X-MODE	—	—	BẬT/TẮT	338	236
Kiểm soát xe	Hệ thống cân bằng điện tử	—	BẬT/TẮT	336	236
	Giữ phanh tự động (AVH)	—	BẬT/TẮT	345	236
Khác	Đơn vị	—	km, km/h, lít/ dặm, MPH, Gallon	166 và 196	236
	Tự động dừng/ khởi hành	—	BẬT/TẮT	356	236

▽ **Biểu tượng cài đặt xe**



1. Nhấn nút ⌂ (HOME)
2. Chạm vào ⚙ (Cài đặt xe)

– CÒN TIẾP –

Có thể điều chỉnh cài đặt cho các mục sau đây theo cách thủ công để đáp ứng các yêu cầu cá nhân của bạn.

Mục			Cài đặt hiện có	Trang tham khảo cho hoạt động hệ thống của xe	Trang tham khảo về quy trình cài đặt
Menu thứ nhất	Menu thứ hai	Menu thứ ba			
Cài đặt xe	Hệ thống mở cửa không cần chìa khóa	Đèn nhấp nháy báo nguy hiểm	BẬT/TẮT	137	236
		Tự động khóa lại	20 giây/30 giây/40 giây/50 giây/60 giây/TẮT	137	220
	Bộ chống đọng sương	—	15 phút/Liên tục	257	236
	Đèn nội thất	—	10 giây/20 giây/30 giây/TẮT	293	236
	Thay đổi làn đường bằng một chạm	—	BẬT/TẮT	251	236
	Khóa/mở khóa cửa tự động	Khóa cửa tự động	Tốc độ xe/Chuyển đổi vào hoặc ra khỏi chỗ ĐẬU XE/TẮT	140	236
		Mở khóa cửa tự động	Khóa điện TẮT/Cửa người lái mở/ Chuyển đổi vào hoặc ra khỏi chỗ ĐẬU XE/TẮT		236
	Chức năng nhắc nhở ghế sau	—	BẬT/TẮT	59	236
	Cửa cốp sau chỉnh điện*	Chức năng ghi nhớ của cửa cốp sau chỉnh điện	BẬT/TẮT	152	236
	Hệ thống cân bằng điện tử	—	BẬT/TẮT	336	236
	Giữ phanh tự động (AVH)	—	BẬT/TẮT	345	236
	Tự động dừng/ khởi động	—	BẬT/TẮT	356	236
	Chế độ X-MODE	—	BẬT/TẮT	338	236
	Đơn vị	—	km, km/h, lít/ dặm, MPH, Gallon	166 và 196	236
	Cài đặt chế độ TPMS	Chế độ bình thường/Chế độ tải/ Chế độ kéo	—	342	236

*: Nếu được trang bị

LƯU Ý

Chạm vào ⓘ để hiển thị giải thích về các mục.

– CÒN TIẾP –

▼ Cách chọn các mục trên màn hình

▽ Cài đặt BẬT/TẮT

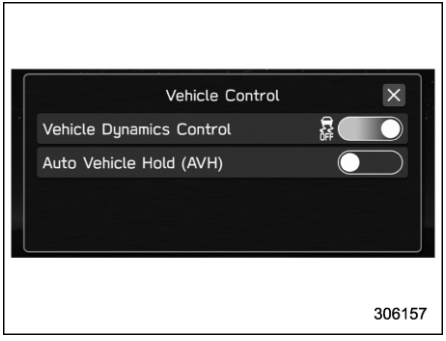

Ví dụ

Chạm vào menu thay đổi và chọn BẬT và TẮT.

▽ Chọn



Ví dụ

Chạm vào cài đặt mong muốn.

▼ Cách cài đặt các mục trên màn hình

▽ Độ sáng/Tương phản

Cài đặt và điều chỉnh độ sáng và độ tương phản của màn hình thông tin trung tâm.

LƯU Ý

"Độ sáng" chỉ có thể được điều chỉnh khi "Nút điều chỉnh độ sáng" tắt. Tham khảo mục "Cài đặt chung" ☞Tr. 228..

1. Chạm vào (HOME)
2. → (Cài đặt)
3. → "Chung"
4. → "Hiển thị"
5. → "Độ sáng/Tương phản"

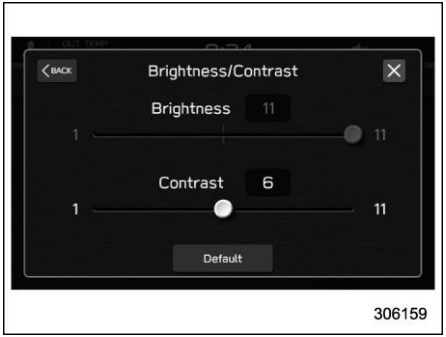

6. Kéo để điều chỉnh độ sáng và độ tương phản.

Chạm vào “Default” để chuyển về cài đặt gốc.

▽ **Danh sách sinh nhật**

Nếu sắp đến một ngày sinh nhật hoặc ngày kỷ niệm, một thông báo sẽ xuất hiện khi công tắc khóa điện được chuyển sang vị trí “ON”. Có thể cài đặt bật hoặc tắt chức năng này thông qua “Màn hình nhắc nhở”. Để biết thêm chi tiết, tham khảo mục “Cài đặt chung” ☞Tr. 228.

1. Chạm vào (HOME)
2. → (Cài đặt)
3. → “Chung”
4. → “Danh sách sinh nhật”



306160

5. → “Thêm”



306161

6. Nhập tên.
7. → “Tiếp theo”



306162

8. Nhập ngày.
9. → “OK”

LƯU Ý

Có thể lưu tối đa 5 ngày sinh nhật.

▽ **Danh sách ngày kỷ niệm**

Quy trình đặt nhắc nhở ngày kỷ niệm cũng giống như “Danh sách ngày sinh nhật” ☞Tr. 237, chỉ khác ở việc chọn “Danh sách ngày kỷ niệm” ở bước 4.

▼ **Thông số lái xe**

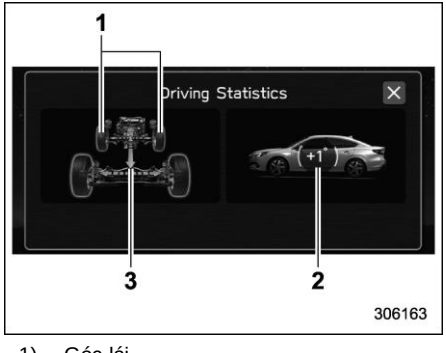

306163

1) Góc lái
2) Tư thế xe
3) Điều kiện lái

Màn hình này hiển thị trạng thái lái của xe và các chức năng đang trong trạng thái hoạt động. Đối với các chức năng đang hoạt động, đèn báo sẽ sáng lên hoặc nhấp nháy.

– CÒN TIẾP –

LƯU Ý

- **Báo hiệu về tư thế xe có thể khác với tư thế thực sự của xe.**
- **Khi chế độ X-MODE bật, hiển thị trên màn hình thông tin trung tâm sẽ chuyển sang màn hình X-MODE.**
- **Góc tư thế xe thay đổi không chỉ do góc của mặt đường, mà còn do xe bị nghiêng bởi người ngồi, hàng hóa, xe tăng hoặc giảm tốc**

▼ **Bảo dưỡng**



Có thể cài đặt nhắc nhở bảo dưỡng.

Cài đặt dầu động cơ:

1. Chạm vào (Bảo dưỡng).
2. → (Dầu động cơ)
3. Chọn "Ngày thông báo" hoặc "Khoảng cách thông báo" đối với tính năng nhắc nhở.
4. → "Set" (Đặt)
5. → ☒

Cài đặt bộ lọc dầu:

Quy trình cài đặt cũng tương tự như cài đặt "Dầu động cơ", nhưng chỉ khác ở điểm là chạm vào mục "Lịch bảo dưỡng" ở bước 2.

Cài đặt lốp:

Quy trình cài đặt cũng tương tự như cài đặt "Dầu động cơ", nhưng chỉ khác ở điểm là chạm vào mục "Lốp xe" ở bước 2.

Cài đặt lịch bảo dưỡng:

Quy trình cài đặt cũng tương tự như cài đặt "Dầu động cơ", nhưng chỉ khác ở điểm là chạm vào mục "Lịch bảo dưỡng" ở bước 2.

LƯU Ý

- **Chạm vào "Reset" để cài đặt lại từ đầu.**
- **Chạm vào "Update" để quay trở lại giá trị mặc định.**

3-8. Đồng hồ

Đối với mẫu xe được trang bị hệ thống điều hướng và/hoặc âm thanh SUBARU chính hãng, có thể điều chỉnh đồng hồ bằng chế độ tự động hoặc chỉnh tay.

■ Cài đặt đồng hồ theo cách thông thường

▼ Mẫu xe trang bị màn hình kép 7,0 inch

1. Chuyển công tắc khóa điện về vị trí "ON".



2. Nhấn nút (HOME).
3. Chạm vào (Cài đặt).
4. → "Chung"
5. → "Đồng hồ"
6. → "Cài đặt thời gian"

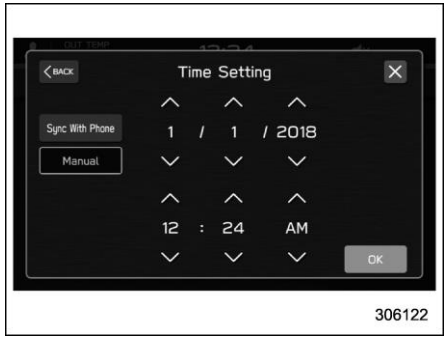

7. → "Thủ công"
8. → ∧ hoặc ∨
9. → "OK"

LƯU Ý

Màn hình cài đặt đồng hồ cũng có thể hiển thị bằng cách chạm vào đồng hồ trên thanh trạng thái.

▼ Mẫu xe trang bị màn hình 11,6 inch

1. Chuyển công tắc khóa điện về vị trí "ON".



2. Chạm vào (HOME).
3. → (Cài đặt)
4. → "Chung"
5. → "Đồng hồ"
6. → "Cài đặt thời gian"

– CÒN TIẾP –



306124

7. → “Thủ công”
8.→ ∧ hoặc ∨
9. → “OK”

LƯU Ý

Màn hình cài đặt đồng hồ cũng có thể hiển thị bằng cách chạm vào đồng hồ trên thanh trạng thái.

■ Cài đặt đồng hồ tự động

▼ Mẫu xe trang bị màn hình kép 7,0 inch

1. Chuyển công tắc khóa điện về vị trí “ON”.



306687

2. Nhấn nút ⌂ (HOME).
3. Chạm vào ⚙ (Cài đặt).
4. → “Chung”
5. → “Đồng hồ”
6. → “Cài đặt thời gian”

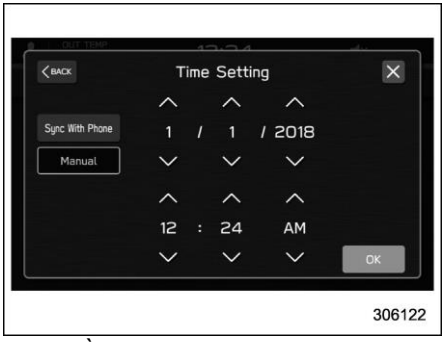

306122

7. → “Đồng bộ với điện thoại”

Đồng hồ có thể được cài đặt và điều chỉnh tự động khi điện thoại thông minh được kết nối qua Bluetooth® để chuyển dữ liệu danh bạ.

1. Đăng ký điện thoại thông minh vào hệ thống âm thanh. Để biết thêm chi tiết, tham khảo mục “CÀI ĐẶT Bluetooth” trong phần bổ sung trong Hướng dẫn sử dụng xe đối với hệ thống âm thanh/điều hướng.
2. Chuyển dữ liệu danh bạ vào hệ thống. Để biết thêm chi tiết, tham khảo mục “CÀI ĐẶT Bluetooth” trong phần bổ sung trong Hướng dẫn sử dụng xe đối với hệ thống âm thanh/điều hướng. Đồng hồ sẽ được điều chỉnh tự động.

LƯU Ý

Tùy thuộc vào mẫu điện thoại thông, minh, cài đặt của điện thoại thông

minh được kết nối có thể cần thay đổi. (ví dụ: Đối với điện thoại hệ điều hành iOS hoặc các mẫu điện thoại khác, có thể cần kích hoạt cài đặt thông báo). Để biết thêm chi tiết, hãy xem hướng dẫn kết nối với điện thoại thông minh.

▼ **Mẫu xe trang bị màn hình 11,6 inch**

1. Chuyển công tắc khóa điện về vị trí "ON".



2. Chạm vào ⌂ (HOME).
3. → ⚙ (Cài đặt)
4. → "Chung"
5. → "Đồng hồ"
6. → "Cài đặt thời gian"
7. Mẫu xe có hệ thống điều hướng:
→ "Tự động"
Mẫu xe không có hệ thống điều hướng:
→ "Đồng bộ với điện thoại"

▽ **Mẫu xe có hệ thống điều hướng**

Đồng hồ có thể cài đặt tự động ở nơi có tín hiệu GPS.

▽ **Mẫu xe không có hệ thống điều hướng**

Đồng hồ có thể được cài đặt và điều chỉnh tự động khi điện thoại thông minh được kết nối qua Bluetooth® để chuyển dữ liệu danh bạ.

1. Đăng ký điện thoại thông minh vào hệ thống âm thanh. Để biết thêm chi tiết, tham khảo mục "CÀI ĐẶT Bluetooth" trong phần bổ sung trong Hướng dẫn sử dụng xe đối với hệ thống âm thanh/điều hướng.
2. Chuyển dữ liệu danh bạ vào hệ thống. Để biết thêm chi tiết, tham khảo mục "CÀI ĐẶT Bluetooth" trong phần bổ sung trong Hướng dẫn sử dụng xe đối với hệ thống âm thanh/điều hướng. Đồng hồ sẽ được điều chỉnh tự động.

LƯU Ý

Tùy thuộc vào mẫu điện thoại thông minh, cài đặt của điện thoại thông minh được kết nối có thể cần thay đổi. (ví dụ: Đối với điện thoại hệ điều hành iOS hoặc các mẫu điện thoại khác, có thể cần kích hoạt cài đặt thông báo). Để biết thêm chi tiết, hãy kiểm tra hướng dẫn kết nối với điện thoại thông minh.

3-9. Công tắc điều khiển đèn

⚠ THẬN TRỌNG

- **Sử dụng bất kỳ đèn nào trong một khoảng thời gian dài khi động cơ không chạy có thể làm cạn ắc quy.**
- **Trước khi rời xe, hãy đảm bảo công tắc điều khiển đèn được chuyển sang trạng thái tắt. Nếu xe để không trong một thời gian dài và công tắc điều khiển đèn không tắt, ắc quy có thể bị cạn.**

Công tắc điều khiển đèn hoạt động khi công tắc khóa điện ở vị trí "ACC" hoặc "ON".

Bất kể trạng thái của công tắc điều khiển đèn, các đèn đang sáng sẽ tắt đi khi tắt công tắc khóa điện.

LƯU Ý

Công tắc điều khiển đèn có thể sử dụng ngay cả khi tắt công tắc khóa điện.

Trong điều kiện đó, nếu cửa người lái mở khi đèn pha đang sáng, một tiếng

– CÒN TIẾP –

bíp sẽ vang lên để thông báo cho tài xế biết các đèn đã bật.

■ Đèn pha

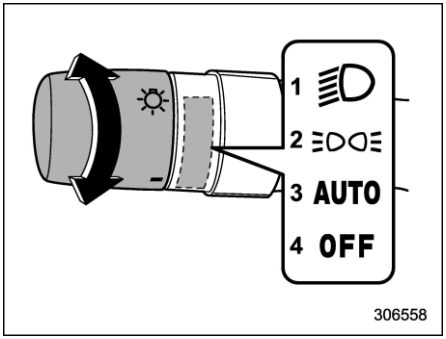

1) Vị trí thứ hai
2) Vị trí thứ nhất
3) Vị trí tự động
4) Vị trí tắt

Để bật đèn pha lên, hãy vặn núm ở đầu cần gạt báo rẽ.

Vị trí thứ hai:

Đèn pha, đèn phía trước, đèn bảng táp-lô, đèn hậu và đèn biển số xe được bật.

Vị trí thứ nhất:

Đèn phía trước, đèn bảng táp-lô, đèn hậu và đèn biển số xe bật.

Vị trí AUTO (tự động):

Khi công tắc khóa điện ở vị trí “ON”, đèn pha, đèn phía trước, đèn bảng táp-lô, đèn hậu và đèn biển số xe sẽ tự động bật và tắt tùy vào mức độ ánh sáng của môi trường xung quanh.

Vị trí tắt:

Tất cả đèn pha đều tắt.

LƯU Ý

- **Nếu công tắc điều khiển đèn ở vị trí “AUTO” và đèn pha không bật lên khi bên ngoài trời tối, chuyển công tắc đèn về vị trí thứ hai. Khi việc này xảy ra, bạn nên mang tới đại lý SUBARU để kiểm tra càng sớm càng tốt.**
- **Độ nhạy của đèn pha tự động bật/tắt có thể được thay đổi bởi đại lý SUBARU. Bạn nên liên hệ với đại lý SUBARU để biết thêm chi tiết.**

▼ Đèn pha tự động bật/tắt có kết nối với cần gạt nước

Khi công tắc điều khiển đèn ở vị trí “AUTO”, đèn pha sẽ tự động bật khi cần gạt nước kính chắn gió hoạt động vài lần.

Đèn pha sẽ tự động tắt khoảng 1 phút sau khi cần gạt nước dừng hoạt động.

Cài đặt BẬT/TẮT của chức năng này có thể được thay đổi bởi đại lý SUBARU. Bạn nên tham khảo ý kiến với đại lý SUBARU để biết thêm chi tiết.

▼ Cài đặt trì hoãn tắt đèn pha

Chức năng trì hoãn tắt đèn pha sẽ bật đèn pha lên để ra khỏi xe một cách thuận tiện vào ban đêm hoặc ở nơi tối.

LƯU Ý

Cài đặt gốc (cài đặt mặc định) đối với thời gian hoạt động của đèn pha và đèn bên ngoài là 30 giây. Đại lý SUBARU có thể chuyển cài đặt này sang chế độ TẮT (không hoạt động), 30 giây, 60 giây hoặc 90 giây. Để biết thêm chi tiết, bạn nên liên hệ với đại lý SUBARU.

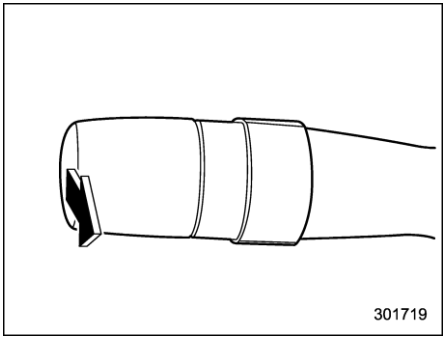

Khi công tắc khóa điện tắt và công tắc điều khiển đèn ở vị trí “AUTO” hoặc “OFF”, nếu bạn kéo cần gạt báo rẽ về phía bạn, đèn pha chiếu gần và một số đèn bên ngoài sẽ sáng lên như sau.

- Sáng 30 giây sau khi cửa người lái đóng.
- Sáng cho đến khi bạn nhấn nút khóa trên chìa khóa thông minh hai lần liên tiếp.
- Sáng cho đến khi bạn chạm vào cảm biến khóa cửa trên tay nắm cửa hai lần liên tiếp.

LƯU Ý

- **Khi chức năng trì hoãn tắt đèn pha đang hoạt động, nếu bạn thực hiện bất kỳ thao tác nào sau đây, đèn pha và đèn bên ngoài sẽ tắt.**

  – Chuyển công tắc khóa điện về vị trí “ON”.

  – Kéo cần gạt báo rẽ về phía bạn.

  – Cài đặt công tắc điều khiển đèn về vị trí không phải là "AUTO” hay “OFF”.

- **Nếu cửa người lái không được mở và đóng, các đèn này sẽ tắt sau 3 phút.**

▼ **Cảm biến đối với đèn pha tự động bật/tắt (cảm biến đèn đi trời mưa)**

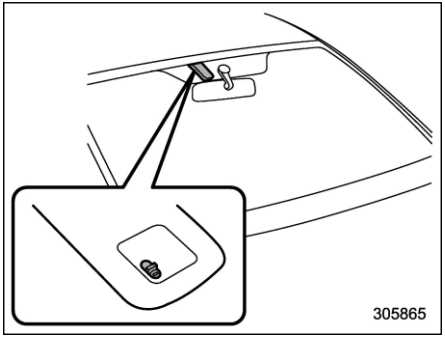

Cảm biến nằm ở trên kính chắn gió như trong hình minh họa.

THẬN TRỌNG

Nếu có vật nào được gắn vào hoặc gắn gần cảm biến, cảm biến có thể không phát hiện mức độ sáng của không gian xung quanh một cách chính xác và đèn pha tự động bật/tắt có thể không hoạt động chuẩn xác.

■ Thay đổi chiếu sáng xa/gần (làm mờ)

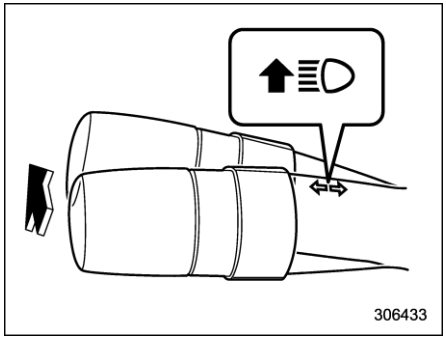

Khi công tắc điều khiển đèn ở vị trí “ ” hoặc “ AUTO ” ở nơi tối, đèn pha sẽ bật lên.

Việc ấy cần gạt về phía trước rồi thả cần gạt sẽ kích hoạt chế độ chiếu xa. Nếu kéo cần gạt về phía sau rồi thả cần gạt, đèn pha sẽ chuyển sang chế độ chiếu gần.

– CÒN TIẾP –

Đối với mẫu xe có chức năng chiếu sáng thích ứng (ADB), khi công tắc điều khiển đèn ở vị trí “AUTO”, việc đẩy cần gạt về phía trước sẽ bật chức năng ADB lên. Tham khảo mục “Chức năng chiếu sáng thích ứng (ADB)” ☞Tr. 246.
Khi đèn pha ở chế độ chiếu xa, đèn báo chiếu xa “ ” trên cụm đồng hồ cũng sáng.

■ Nhấp nháy đèn pha

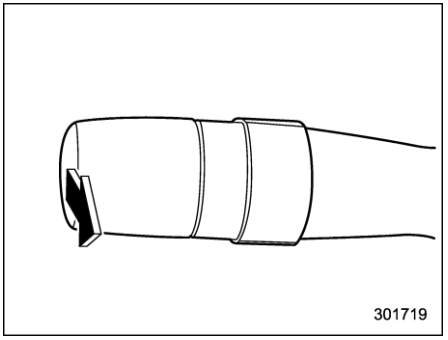

⚠ THẬN TRỌNG

Không được giữ cần gạt ở vị trí làm nhấp nháy đèn quá một vài giây.

Để nhấp nháy đèn pha, kéo cần gạt về phía bạn và thả cần gạt ra.

Chế độ chiếu xa vẫn sẽ bật trong khi bạn giữ cần gạt. Đèn pha nhấp nháy vẫn hoạt động ngay cả khi công tắc đèn ở vị trí tắt.

Khi đèn pha ở vị trí chiếu xa, đèn báo chiếu xa “ ” trên cụm đồng hồ cũng sáng.

■ Hệ thống đèn chạy ban ngày

⚠ CẢNH BÁO

Khi đèn chạy ban ngày sáng lên, đèn hậu sẽ không sáng. Khi trời bên ngoài tối, chuyển công tắc đèn sang vị trí “ ” để bật đèn pha và đèn hậu. Việc này sẽ cải thiện tầm nhìn và giúp tài xế khác dễ thấy xe của bạn hơn.

Đèn chạy ban ngày sẽ tự động sáng khi thỏa mãn các điều kiện sau đây.

- Động cơ đang chạy.
- Phanh tay được nhả hoàn toàn.
- Công tắc điều khiển đèn ở vị trí “AUTO” hoặc tắt.

LƯU Ý

- **Nếu sử dụng phanh tay khi khởi động động cơ, đèn chạy ban ngày sẽ sáng lên khi nhả phanh tay.**
- **Khi công tắc đèn pha ở vị trí “ ” hoặc “ ”, hệ thống đèn chạy ban ngày sẽ tắt.**
- **Khi công tắc đèn pha ở vị trí "AUTO” và đèn pha tự động bật lên, đèn chạy ban ngày sẽ tắt.**

3-10. Đèn pha điều chỉnh theo góc lái (SRH) (nếu có)

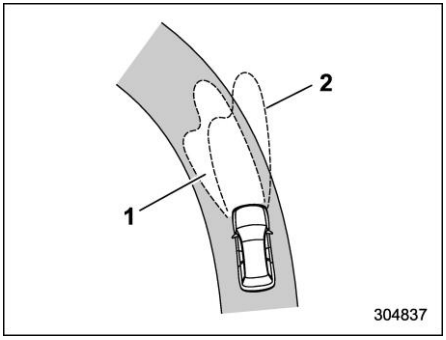

1) Vùng chiếu sáng mục tiêu khi bật chức năng SRH
2) Vùng chiếu sáng mục tiêu khi không bật chức năng SRH

SRH là chức năng tự động quay chùm đèn chiếu xa sang trái hoặc phải theo góc lái. Chức năng này giúp cải thiện tầm nhìn vào ban đêm bằng cách chiếu sáng đường phía trước ở các góc đường và giao lộ.

Bạn có thể bật hoặc tắt chức năng SRH. Có thể thay đổi cài đặt thông qua màn hình thông tin trung tâm. Để biết thêm chi tiết, tham khảo mục "Cài đặt xe" ☞Tr. 215.

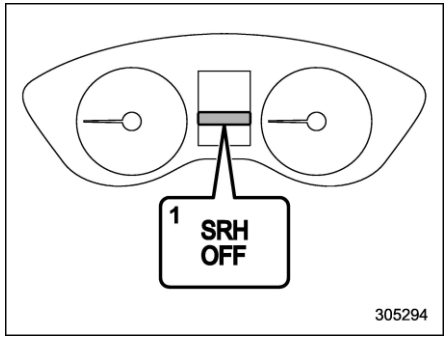

1) Đèn báo SRH TẮT

Đèn báo chức năng SRH TẮT trên màn hình cụm đồng hồ (màn hình màu LCD) sẽ không sáng khi chức năng SRH bật.

Đèn báo chức năng SRH TẮT trên màn hình cụm đồng hồ (màn hình màu LCD) sẽ sáng đi khi chức năng SRH tắt.

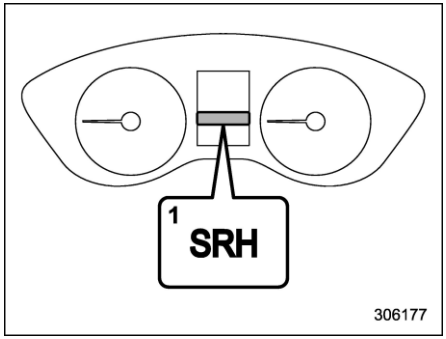

1) Đèn cảnh báo SRH

Nếu chức năng SRH gặp trục trặc, đèn cảnh báo SRH trên màn hình cụm đồng hồ (màn hình màu LCD) sẽ sáng và một tin nhắn sẽ xuất hiện trên màn hình cảnh báo khi công tắc khóa điện ở vị trí "ON". Điều này cho biết chức năng SRH đã được tắt. Bạn nên liên hệ với đại lý SUBARU để kiểm tra xe.

LƯU Ý

- **Trạng thái hoạt động/không hoạt động của chức năng SRH vẫn giữ nguyên khi tắt động cơ, ngay cả khi động cơ được khởi động lại.**
- **Khi chuyển công tắc khóa điện sang vị trí "ON", đèn báo SRH TẮT sẽ sáng lên và tắt đi sau vài giây.**

– CÒN TIẾP –

- **Chức năng SRH chỉ kích hoạt khi xe đang đi về phía trước với tốc độ khoảng 8 km/h (5 mph) trở lên.**

3-11. Chức năng chiếu sáng thích ứng (ADB) (nếu có)

⚠ CẢNH BÁO

Không nên chỉ dựa vào một mình chức năng ADB. Luôn sử dụng công tắc điều khiển đèn tùy thuộc vào môi trường xung quanh. Với camera kép được lắp đặt ở phần trên của kính chắn gió, chức ADB sẽ nhận diện được phương tiện đang đi tới và phương tiện ở phía trước để điều chỉnh khu vực chiếu sáng. Việc này giúp người lái xe có tầm nhìn tốt nhất, tránh làm chói phương tiện đang đi tới và phương tiện phía trước, và chỉ chiếu sáng khu vực không có xe ở phía trước hay xe đang đi tới.

LƯU Ý

- **Chức năng ADB sử dụng camera kép được lắp đặt ở vị trí đèn trần phía trước.**
- **Để biết thêm chi tiết về cách sử dụng camera kép, tham khảo phần bổ sung trong Hướng dẫn sử dụng xe về hệ thống EyeSight.**
- **Cài đặt gốc (cài đặt mặc định) cho chức năng này sẽ được đặt là "đang hoạt động". Đại lý SUBARU có thể chuyển cài đặt này sang trạng thái TẮT (không hoạt động).**

■ Cách sử dụng chức năng ADB

Chức năng ADB sẽ được kích hoạt khi tất cả các điều kiện sau được đáp ứng.

- Công tắc điều khiển đèn ở vị trí "AUTO" và đèn pha chiếu gần tự động bật.
- Cần gạt báo rẽ được đẩy về phía trước.

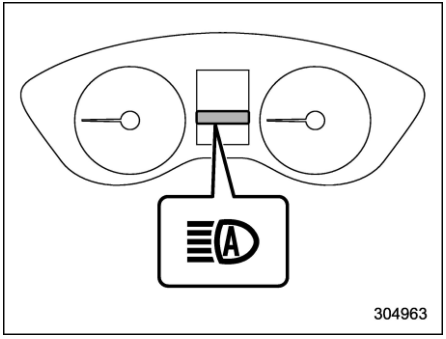

Đèn báo chức năng chiếu sáng thích ứng

Khi chức năng ADB được kích hoạt, đèn báo của chức năng ADB trên cụm đồng hồ sẽ sáng lên.

LƯU Ý

- **Nếu hệ thống EyeSight gặp trục trặc hoặc tạm thời dừng hoạt động, đèn pha sẽ chuyển sang chế độ chiếu gần**

mà không sử dụng chức năng ADB.

• Khi chức năng ADB đang hoạt động, nếu lái xe ở chế độ chiếu gần với tốc độ trên 100 km/h (62 mph), đèn sẽ chiếu được khoảng cách xa hơn so với khi sử dụng chế độ chiếu gần trong điều kiện bình thường.

■ Cách thay đổi chế độ đèn pha bằng tay

Chuyển sang chế độ chiếu gần:

• Cài đặt công tắc điều khiển đèn sang "".

• Kéo cần gạt khi đang bật chế độ chiếu xa và thả cần gạt.

Chuyển sang chế độ chiếu xa:

Đẩy cần gạt về phía trước và thả cần gạt.

LƯU Ý

- **Sau khi chuyển chế độ đèn pha sang chế độ chiếu xa bằng tay, nếu bạn bật chức năng ADB lên, hãy chỉnh công tắc điều khiển đèn trở lại vị trí "AUTO".**
- **Khi chuyển chế độ đèn pha sang chế độ chiếu gần theo cách thủ công, nếu bạn chỉnh công tắc điều khiển đèn sang vị trí "", đèn trên bảng táp-lô, đèn báo đỗ xe, đèn hậu và đèn biển số xe sẽ bật lên.**

■ Điều kiện chuyển đổi tự động giữa chế độ chiếu xa, chiếu gần và ADB

Điều kiện để chuyển sang chế độ chiếu xa

- Tốc độ xe từ 60 km/h (37 mph) trở lên.
- Khi không gian phía trước xe bị tối, vì không có xe ở phía trước và xe đang đi tới, hoặc đang lái xe mà không bật đèn.
- Khúc cua không gấp.

Điều kiện để chuyển sang chế độ chiếu gần

- Tốc độ xe xấp xỉ 50 km/h (31 mph) hoặc thấp hơn.
- Khi không gian phía trước xe khá sáng vì đang lái xe ở nơi có đèn đường, hoặc lái xe trong thành phố.
- Hệ thống EyeSight tạm dừng hoạt động.

Điều kiện để chuyển sang chế độ ADB

- Tốc độ xe từ 60 km/h (37 mph) trở lên.
- Xe đang tới và xe phía trước có bật đèn pha.
- Không gian phía trước xe bị tối.
- Không có xe đang tới trong một khoảng thời gian khi đang lái xe ở tốc độ cao.

■ Hướng dẫn chức năng ADB

• Chức năng ADB nhận diện điều kiện xung quanh xe dựa trên độ sáng của đèn phía trước xe,... Do đó, trong một số tình huống, chế độ đèn pha có thể chuyển sang chế độ không phù hợp với người lái.

• Nếu hệ thống EyeSight gặp trục trặc hoặc tạm thời dừng hoạt động, đẩy cần gạt về phía trước khi công tắc điều khiển đèn đang ở vị trí "AUTO" để chuyển sang chế độ chiếu xa.

• Hệ thống có thể không phát hiện được xe đạp hoặc xe đạp chở hàng.

• Trong các tình huống sau đây, độ sáng của môi trường xung quanh có thể không được nhận diện chính xác và chức năng ADB có thể không hoạt động chuẩn xác. Do đó, ánh sáng của chùm sáng chiếu xa có thể ảnh hưởng đến người lái xe đang đi tới hoặc xe phía trước. Ngoài ra, chế độ chiếu gần có thể vẫn tiếp tục mặc dù không có xe đang tới hay xe ở phía trước. Trong trường hợp đó, thay đổi chế độ đèn pha bằng tay.

  – Khi thời tiết xấu (sương mù, tuyết, bão cát, mưa to,...)

  – Khi kính chắn gió bị bẩn hoặc mờ do sương.

  – Khi kính chắn gió bị nứt hoặc hỏng.

– CÒN TIẾP –

– Khi camera kép bị biến dạng hoặc ống kính của camera kép bị bẩn
– Nếu có đèn tương tự đèn pha và đèn hậu ở khu vực xung quanh.
– Khi xe đang tới và xe phía trước đang đi mà không bật đèn pha hoặc đèn hậu.
– Nếu đèn pha của xe đang tới hoặc đèn hậu của xe phía trước bị bẩn hay đổi màu, hoặc nếu hướng chiếu của chùm sáng không chính xác.
– Khi độ sáng tiếp tục thay đổi nhanh chóng khi đang lái xe.
– Khi lái xe trên đường gập ghềnh hoặc không bằng phẳng.
– Khi lái xe trên đường có nhiều khúc cua.
– Khi có một số vật thể phản chiếu ánh đèn rất mạnh, ví dụ như biển báo đường hoặc gương của phương tiện phía trước.
– Khi phần sau của phương tiện phía trước, ví dụ như công ten nơ, phản chiếu ánh đèn rất mạnh.
– Khi đèn pha của xe bạn bị hỏng hoặc bẩn.
– Khi xe của bạn bị nghiêng, ví dụ như trong trường hợp xe bị xẹp lốp hoặc được kéo đi.
– Ngay sau khi động cơ vừa khởi động.

- Trong các trường hợp sau đây, chức năng ADB có thể không hoạt động chuẩn xác.
  – Khi xe của bạn vượt qua xe khác ở khúc cua khuất tầm nhìn.
  – Khi một phương tiện khác vượt qua trước mặt xe của bạn.
  – Khi một phương tiện đang tới hoặc phương tiện phía trước đi vào và ra khỏi phạm vi quan sát vì đường liên tục có khúc cua, dải phân cách, cây ven đường,...
- Nếu camera kép phát hiện ánh sáng của đèn sương mù phía trước từ một phương tiện đang đi tới, chức năng ADB có thể hoạt động không chuẩn xác.
- Chức năng ADB có thể không hoạt động khi bị ảnh hưởng bởi đèn đường, tín hiệu giao thông, đèn biển quảng cáo, hoặc các vật phản chiếu ánh sáng như biển báo đường hoặc biển chỉ dẫn.
- Trong các trường hợp sau đây, chức năng ADB có thể không hoạt động chuẩn xác.
  – Màu hoặc độ sáng của đèn pha từ một phương tiện đang đi tới hoặc đèn hậu của phương tiện phía trước
  – Đèn pha của phương tiện đang đi tới hoặc đèn hậu của phương tiện phía trước bị dính bùn, phủ tuyết,...
  – Chuyển động và hướng đi của phương tiện đang đi tới và phương tiện phía trước
  – Khi đèn pha của phương tiện đang tới hoặc đèn hậu của phương tiện phía trước chỉ sáng một bên.
  – Khi phương tiện đang tới hoặc phương tiện phía trước là xe máy.
  – Điều kiện của đường (dốc, khúc cua, mặt đường,...)
  – Số người trên xe và trọng lượng hàng hóa chất trên xe
  – Khả năng nhận diện của camera kép bị hạn chế
  – Nếu chức năng tùy chỉnh làn đường của hệ thống EyeSight không được cài đặt phù hợp với luồng giao thông trên thực tế.

3-12. Điều chỉnh độ cao tia đèn pha

Ánh sáng của đèn pha dạng đèn LED tốt hơn so với dạng halogen truyền thống.

Khi xe đang chở nặng và chùm đèn pha bị hướng lên trên, tài xế của xe đang đi tới có thể bị chói.

Để ngăn chặn điều này, bộ điều chỉnh độ cao tia đèn pha sẽ tự động điều chỉnh đèn về độ cao tối ưu, tùy thuộc vào tải trọng mà xe đang chở

⚠ THẬN TRỌNG

Trong một số trường hợp nhất định, đèn pha có thể bị lệch, và bộ điều chỉnh độ cao tia đèn pha sẽ không khôi phục đèn về góc phù hợp. Việc này có thể xảy ra sau khi xe được vận chuyển bằng xe tải sàn phẳng, hoặc khi đỗ xe và sau đó khởi động ở một góc khác. Trong các trường hợp như vậy, bạn nên mang xe đến đại lý SUBARU để kiểm tra căn chỉnh đèn pha.

3-13. Công tắc đèn sương mù

■ Công tắc đèn sương mù phía trước

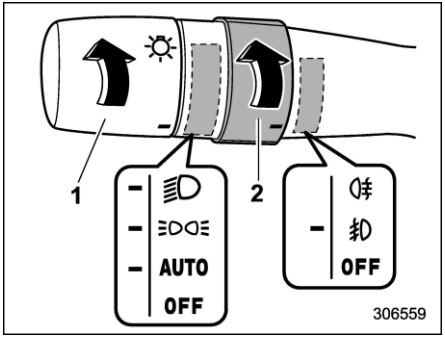

Điều kiện hoạt động của đèn sương mù phía trước

1) Công tắc đèn pha
2) Công tắc đèn sương mù

Đèn sương mù phía trước sẽ bật lên khi công tắc đèn pha chỉnh về vị trí " ", trong khi đèn pha đang ở một trong các trường hợp sau.

- Công tắc đèn được ở vị trí " " hoặc " ".
- Công tắc đèn pha ở vị trí "AUTO" và đèn pha tự động bật.

Để tắt đèn sương mù phía trước, đưa công tắc trở lại vị trí "OFF".

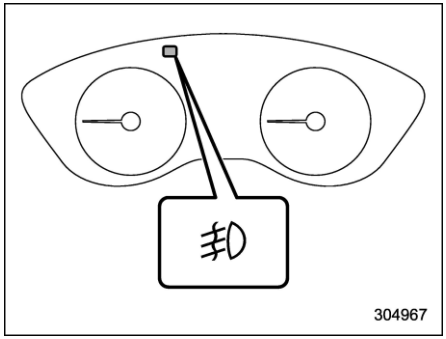

Đèn báo

Đèn báo trên cụm đồng hồ sẽ sáng lên khi đèn sương mù phía trước bật.

– CÒN TIẾP –

■ Công tắc đèn sương mù phía sau

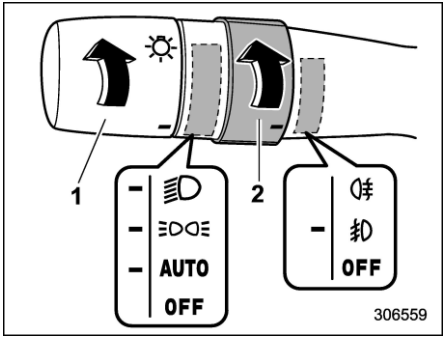

Điều kiện hoạt động của đèn sương mù phía sau

1) Công tắc đèn pha
2) Công tắc đèn sương mù

Đèn sương mù phía sau sẽ bật lên khi công tắc đèn sương mù được chuyển sang vị trí " " khi đèn pha ở một trong các trường hợp sau đây.

- Công tắc đèn được ở vị trí " " hoặc " ".
- Công tắc đèn pha ở vị trí "AUTO" và đèn pha tự động bật.

Công tắc sẽ về vị trí " " khi thả ra.
Để tắt đèn sương mù phía sau, thực hiện một trong các cách dưới đây.

- Xoay công tắc đèn sương mù lên phía trên về vị trí " ".
- Xoay công tắc đèn sương mù xuống phía dưới về vị trí "OFF".

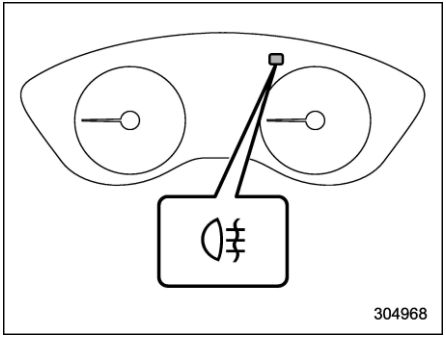

Đèn báo

Đèn báo trên cụm đồng hồ sẽ sáng lên khi đèn sương mù phía sau bật.

LƯU Ý

Để tránh quên tắt đèn sương mù phía sau, mạch đèn này được thiết kế để tắt đèn đi khi một trong những thao tác sau đây được thực hiện.

- **Công tắc đèn pha được đặt ở vị trí "OFF".**
- **Công tắc đèn pha được đặt ở vị trí "AUTO" và đèn pha tắt.**
- **Công tắc khóa điện tắt.**

Tuy nhiên, điều này không có nghĩa là đèn sương mù phía sau sáng lên khi công tắc đèn pha đặt ở vị trí " " hay công tắc khóa điện được chuyển sang vị trí "ON". Do đó, nếu bạn muốn bật sáng lại đèn sương mù phía sau, chuyển công tắc đèn sương mù về vị trí " ".

3-14. Cần gạt đèn báo rẽ

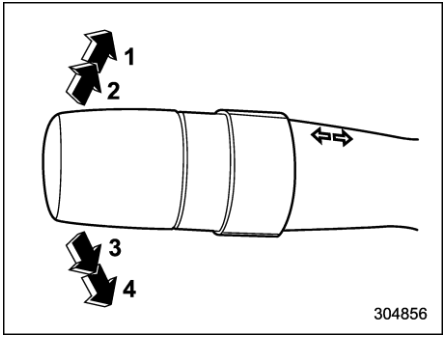

1) Rẽ phải
2) Tín hiệu chuyển làn sang bên phải
3) Tín hiệu chuyển làn sang bên trái
4) Rẽ trái

Để kích hoạt tín hiệu báo rẽ:

Đẩy cần gạt đèn báo rẽ lên/xuống và thả ra để kích hoạt tín hiệu báo rẽ. Sau đó cần gạt sẽ trở về vị trí ban đầu.

Để hủy tín hiệu báo rẽ:

Đẩy và thả nhẹ cần gạt báo rẽ về hướng ngược lại với hướng kích hoạt tín hiệu.

Để bật tín hiệu chuyển làn:

1. Đẩy nhẹ cần gạt báo rẽ lên hoặc xuống.
2. Giữ cần gạt trong khi đang chuyển làn.

Đèn báo rẽ sẽ nhấp nháy theo hướng rẽ hoặc hướng thay đổi làn. Cần gạt sẽ tự động trở về vị trí giữa khi bạn thả tay ra.

LƯU Ý

Đối với mẫu xe trang bị cần gạt đèn báo rẽ ở bên phải vô lăng, hướng đẩy cần gạt ngược với hướng được mô tả trong tài liệu này.

■ Thay đổi làn đường bằng một chạm

Để nhấp nháy tín hiệu và đèn báo rẽ ba lần, đẩy nhẹ cần gạt báo rẽ lên và xuống rồi ngay lập tức thả ra.

LƯU Ý

Đại lý SUBARU có thể thay đổi cài đặt trạng thái hoạt động/ không hoạt động của chức năng thay đổi làn đường bằng một chạm. Để biết thêm chi tiết, bạn nên liên hệ với đại lý SUBARU. Cài đặt cũng có thể thay đổi bằng thao tác trên màn hình thông tin trung tâm. Để biết thêm thông tin chi tiết, tham khảo mục "Cài đặt xe" ☞Tr. 215 (mẫu xe trang bị màn hình 11,6 inch) hoặc "Biểu tượng cài đặt xe" ☞Tr. 233 (mẫu xe trang bị màn hình kép 7,0 inch).

3-15. Cần gạt nước và bộ rửa kính

⚠ CẢNH BÁO

Khi trời có băng giá, không sử dụng bộ rửa kính chắn gió trừ khi kính chắn gió được làm đủ ấm bằng thiết bị làm tan băng.

Nếu không, nước rửa kính có thể đóng băng trên kính chắn gió, ảnh hưởng đến tầm nhìn của người lái.

⚠ THẬN TRỌNG

- **Không sử dụng bộ rửa kính liên tục trong hơn 10 giây, hay khi bình nước rửa bị cạn. Việc này có thể làm mô-tơ của bộ rửa kính bị nóng quá mức. Thường xuyên kiểm tra mức nước rửa kính, ví dụ như ở trạm đổ xăng.**
- **Không sử dụng cần gạt nước khi kính chắn gió hay cửa sổ phía sau đang khô. Việc này có thể làm kính bị xước, làm hỏng lưỡi gạt nước cao su hay mô-tơ của cần gạt nước. Trước khi sử dụng cần gạt nước khi cửa kính đang khô, luôn luôn sử dụng bộ rửa kính.**

– CÒN TIẾP –

- **Khi trời băng giá, trước khi bật cần gạt nước lên, hãy đảm bảo lưỡi gạt nước cao su không bị đóng băng vào kính chắn gió hoặc cửa sổ sau. Việc cố sử dụng cần gạt nước khi lưỡi gạt cao su đang đóng băng vào cửa kính không chỉ làm hỏng cao su của lưỡi gạt mà còn có thể làm hỏng mô-tơ của cần gạt nước. Nếu phần cao su của lưỡi gạt bị đóng băng vào cửa kính, hãy sử dụng thiết bị làm tan băng, cần gạt băng tan ở kính chắn gió (nếu có) hoặc bộ sấy kính sau trước khi bật cần gạt nước lên.**
- **Nếu cần gạt nước dừng giữa chừng vì băng hoặc vật cản khác ở trên cửa kính, điều này có thể làm ảnh hưởng đến mô-tơ cần gạt nước ngay cả khi đã tắt công tắc cần gạt. Nếu điều này xảy ra, nhanh chóng dừng xe ở một nơi an toàn, chuyển công tắc khóa điện về vị trí "OFF" và lau sạch cửa kính để giúp cần gạt nước hoạt động chuẩn xác.**
- **Dùng nước sạch nếu không có nước rửa kính chắn gió. Ở khu vực nước đóng băng vào mùa đông, dùng nước rửa kính chắn gió chính hãng SUBARU hoặc dung dịch tương đương. Tham khảo mục "Nước rửa kính chắn gió" ☞Tr. 503.**

  Ngoài ra, khi lái xe trong thời tiết đóng băng, hãy sử dụng loại lưỡi gạt không đóng băng.
- **Không làm sạch lưỡi gạt nước bằng xăng hoặc dung môi, chẳng hạn như dung môi pha sơn hoặc benzine. Điều này sẽ làm mòn lưỡi gạt nước.**
- **Khi công tắc cần gạt nước ở vị trí "AUTO", không được chạm và kính chắn gió gần cảm biến trời mưa/ánh sáng và không được đặt khăn ướt lên kính chắn gió gần cảm biến đó. Làm vậy có thể khiến cho cần gạt nước hoạt động bất ngờ và dẫn đến bị thương.**
- **Khi rửa xe, hãy chắc chắn đã tắt cần gạt nước. Nếu không, cần gạt nước có thể hoạt động bất ngờ và dẫn đến bị thương.**
- **Khi rửa xe tại điểm rửa xe tự động, hãy đảm bảo đã tắt cần gạt nước. Nếu không, cần gạt nước có thể bị hỏng vì hoạt động bất ngờ và chổi rửa xe có thể bị vướng vào đó.**

LƯU Ý

- **Mô-tơ cần gạt nước kính chắn gió chống quá tải nhờ cầu dao. Nếu mô-tơ hoạt động liên tục trong điều kiện tải trọng nặng bất thường, thiết bị sẽ ngắt điện để tạm thời dừng mô-tơ. Nếu điều này xảy ra, hãy đỗ xe ở một nơi an toàn, tắt công tắc cần gạt nước, và chờ khoảng 10 phút. Mạch ngắt tự động sẽ tự nó cài đặt lại, cần gạt nước sẽ khôi phục hoạt động bình thường.**
- **Lau phần cao su của lưỡi gạt và cửa kính định kỳ bằng dung dịch rửa kính để tránh vết ố và loại bỏ muối phủ đường và các bụi bẩn khác tích tụ. Sử dụng bộ rửa kính chắn gió ít nhất 1 giây để dung dịch rửa được rải đều kính chắn gió hoặc cửa sổ sau.**
- **Mỡ, sáp, côn trùng hoặc vật liệu khác trên kính chắn gió hoặc lưỡi gạt nước sẽ làm cần gạt vận hành bị giật hoặc và để lại vết ố trên kính. Nếu bạn không thể lau sạch vết ố sau khi dùng bộ rửa kính, hoặc nếu hoạt động của cần gạt nước bị giật, hãy lau bề mặt ngoài của kính chắn gió hoặc cửa kính sau và phần cao su của lưỡi gạt bằng miếng bọt biển hoặc vải mềm thấm nước tẩy rửa trung tính hoặc chất tẩy**

rửa ăn mòn nhẹ. Sau khi lau, hãy rửa sạch cửa kính và miếng cao su trên cần gạt bằng nước sạch. Cửa kính được lau sạch sẽ khi không có hạt nước nào hình thành trên cửa kính khi rau bằng nước.

• Nếu bạn không thể làm sạch các vết bẩn ngay cả khi đã áp dụng quy trình này, hãy thay mới lưỡi gạt nước (hoặc miếng cao su của lưỡi gạt). Để biết thêm về hướng dẫn thay thiết bị, tham khảo mục "Thay lưỡi gạt nước" ☞Tr. 504.

• Khi công tắc cần gạt nước được chuyển sang vị trí "AUTO" trong khi công tắc khóa điện ở vị trí "ON", cần gạt nước sẽ hoạt động một lần. Điều này cho biết công tắc cần gạt nước đang ở vị trí "AUTO".

• Khi công tắc cần gạt nước đang ở vị trí "AUTO", các tình huống sau có thể xảy ra.

– Cần gạt nước có thể hoạt động nếu cảm biến trời mưa/ánh sáng hoặc kính chắn gió bị rung, hoặc các vật thể như côn trùng, bụi, bùn,... bám vào cần gạt nước. Hãy tắt cần gạt nước, trừ trường hợp trời đang mưa hoặc có tuyết rơi.

– Cần gạt nước không hoạt động nếu cảm biến trời mưa/ánh sáng không phát hiện thấy mưa hoặc tuyết. Nếu cần thiết, đẩy cần điều khiển gạt nước xuống vị trí tốc độ thấp hoặc tốc độ cao.

– Cần gạt nước có thể không hoạt động chuẩn xác nếu cảm biến trời mưa/ánh sáng không phát hiện một lượng nước mưa vì lớp phủ chống thấm nước, bụi bẩn hoặc băng giá đang ở nửa trên của kính chắn gió.

– Cảm biến trời mưa/ánh sáng có thể gặp trục trặc nếu việc cần gạt nước hoạt động ngắt quãng không thay đổi tùy thuộc vào lượng nước mưa. Nếu cần thiết, chỉnh công tắc cần gạt nước về vị trí khác ngoài vị trí "AUTO". Bạn nên liên hệ với đại lý SUBARU và kiểm tra hệ thống càng sớm càng tốt.

– Cần gạt nước ngừng hoạt động khi nhiệt độ xung quanh giảm xuống -15°C (5°F) hoặc thấp hơn. Cần gạt nước tiếp tục hoạt động khi nhiệt độ xung quanh tăng lên -10°C (14°F) hoặc cao hơn. Nếu bạn cần sử dụng cần gạt nước ở nhiệt độ dưới -15°C (5°F), đẩy cần kiểm soát gạt nước xuống vị trí tốc độ thấp hoặc tốc độ cao.

- Cần gạt nước có thể không hoạt động nếu nhiệt độ xung quanh cảm biến trời mưa/ánh sáng trên 80°C (176°F), vì hệ thống không thể phát hiện lượng nước mưa nhất định trong phạm vi nhiệt độ này.

• Hệ thống này cũng được trang bị chức năng gạt nước ngắt quãng theo tốc độ xe. Khi xe dừng lại, khoảng thời gian gạt nước hoạt động sẽ dài hơn so với khi lái xe.

• Hệ thống có thể gặp trục trặc ở nơi có sóng radio mạnh hoặc tiếng ồn lớn.

• Nếu công tắc cần gạt nước ở vị trí "AUTO" và gạt nước không hoạt động khi trời mưa, hoặc công tắc ở vị trí "Tốc độ thấp" và gạt nước không hoạt động, chỉnh công tắc cần gạt nước lên vị trí "Tốc độ cao". Trong trường hợp này, bạn nên liên hệ với đại lý SUBARU.

• Nếu bạn chỉnh công tắc cần gạt nước sang vị trí "AUTO" trong khi công tắc khóa điện ở vị trí "ON", cần gạt nước sẽ hoạt động một lần. Điều này cho biết công tắc cần gạt nước đang ở vị trí "AUTO".

– CÒN TIẾP –

■ Công tắc cần gạt mưa và bộ rửa kính chắn gió

Cần gạt mưa hoạt động chỉ khi công tắc khóa điện ở vị trí “ON”.

▼ **Cần gạt nước của kính chắn gió**

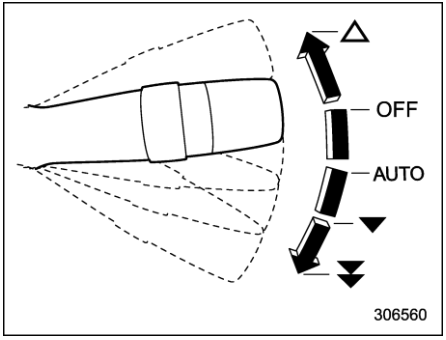

△: Sượng mù (cho một lần gạt)
OFF: Tắt
AUTO: Vận hành tự động
▼: Tốc độ thấp
▼▼: Tốc độ cao

Để bật cần gạt nước lên, đẩy cần điều khiển gạt nước xuống. Với công tắc cần gạt nước ở vị trí “AUTO”, gạt nước sẽ tự động vận hành khi cảm biến trời mưa phát hiện mưa đang rơi. Thời gian gạt nước được điều chỉnh phụ thuộc theo lượng mưa.
Để tắt gạt nước, đưa cần gạt về vị trí “OFF”.

Để gạt nước một lần, đẩy cần gạt lên. Lưỡi gạt sẽ hoạt động cho đến khi bạn thả cần gạt ra.

LƯU Ý

• Chế độ điều chỉnh tự động của thời gian gạt nước có thể thay đổi từ chế độ cảm biến mưa sang chế độ điều chỉnh theo tốc độ xe. Cài đặt có thể thay đổi bởi đại lý SUBARU. Để biết thêm chi tiết, bạn nên liên hệ với đại lý SUBARU.

• Khi cần gạt nước đang hoạt động ngắt quãng, nếu xe khởi động, cần gạt nước sẽ hoạt động một lần. Đại lý SUBARU có thể thay đổi cài đặt trạng thái hoạt động/không hoạt động của chức năng này. Để biết thêm chi tiết, bạn nên liên hệ với đại lý SUBARU.

▽ **Cảm biến trời mưa**

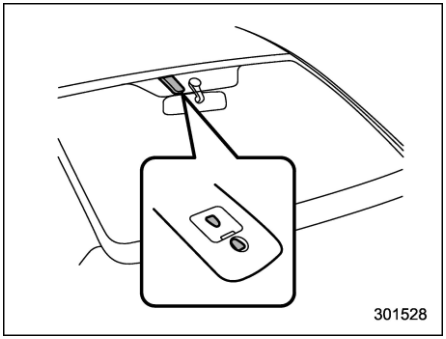

Cảm biến trời mưa nằm trên kính chắn gió.

▽ **Điều khiển độ nhạy của cảm biến**

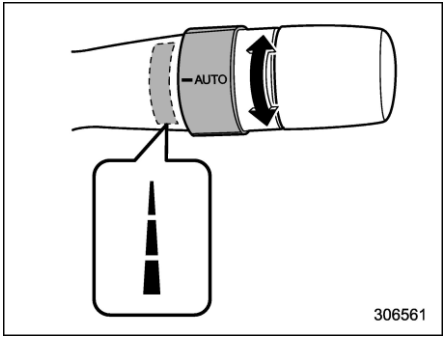

Xoay công tắc để điều chỉnh độ nhạy của cảm biến trời mưa của điều khiển gạt

nước. Xoay công tắc xuống để tăng độ nhạy. Xoay công tắc lên để giảm độ nhạy.

LƯU Ý

Khi cần điều khiển gạt nước ở vị trí "AUTO", nếu bạn xoay công tắc xuống dưới, gạt nước sẽ hoạt động một lần để thông báo rằng độ nhạy của cảm biến đã tăng lên.

▼ Bộ rửa kính chắn gió

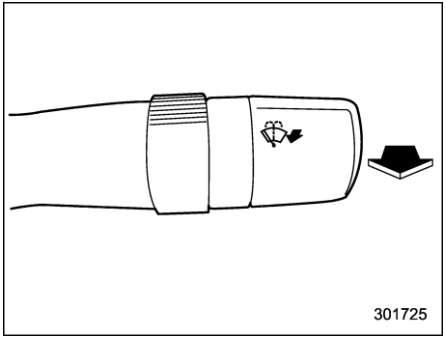

Để rửa kính chắn gió, kéo cần điều khiển gạt nước về phía bạn. Nước rửa kính sẽ phun cho đến khi bạn thả cần gạt ra. Gạt nước sẽ hoạt động trong khi bạn kéo cần gạt.

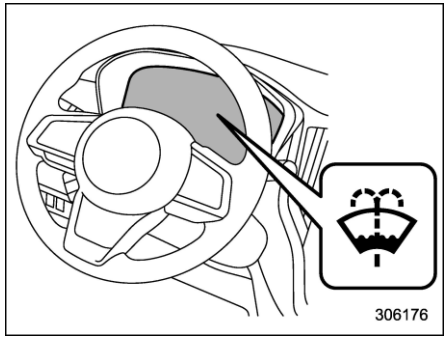

Đèn cảnh báo nước rửa kính chắn gió

LƯU Ý

Đèn cảnh báo nước rửa kính chắn gió sáng lên khi nước rửa kính trong bình giảm xuống mức giới hạn dưới. Nếu đèn cảnh báo sáng lên, đổ đầy nước rửa kính vào bình. Để biết thêm về cách đổ đầy bình, tham khảo mục "Nước rửa kính chắn gió" ☞Tr. 503.

■ Công tắc gạt nước và rửa kính sau

Cần gạt mưa hoạt động chỉ khi công tắc khóa điện ở vị trí "ON".

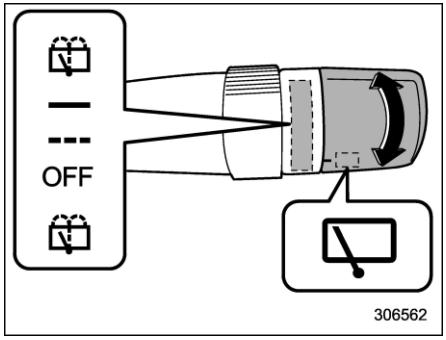

: Bộ rửa kính (kèm với hoạt động của gạt nước)
▬: Liên tục
▬ ▬: Ngắt quãng
OFF: Tắt
: Bộ rửa kính (kèm với hoạt động của gạt nước)

▼ Gạt nước phía sau

Để bật gạt nước phía sau lên, xoay công tắc núm lên phía trên.

Để tắt gạt nước, xoay công tắc núm về lại vị trí "OFF".

Khi chỉnh công tắc về vị trí " ▬ ▬ ", gạt nước phía sau sẽ hoạt động ngắt quãng với các khoảng tương ứng với tốc độ xe. Ở vị trí này, khi bạn di chuyển cần số về

– CÒN TIẾP –

vị trí “R”, gạt nước phía sau sẽ chuyển sang chế độ vận hành liên tục. Khi bạn di chuyển cần số từ vị trí “R” (lùi) sang vị trí khác, cần gạt nước phía sau sẽ trở về chế độ hoạt động ngắt quãng.

Cần gạt nước phía sau hoạt động theo số lùi:

Ngay cả khi công tắc gạt nước phía sau được tắt ở vị trí “OFF”, nếu gạt nước của kính chắn gió phía trước đang hoạt động liên tục, cần gạt nước phía sau sẽ hoạt động ngắt quãng khi bạn di chuyển cần số về vị trí “R” (lùi).

Cài đặt gốc (cài đặt mặc định) của cần gạt nước phía sau theo số lùi là trạng thái hoạt động.

Đại lý SUBARU có thể thay đổi cài đặt này. Bạn nên tham khảo ý kiến với đại lý SUBARU để biết thêm chi tiết.

⚠ THẬN TRỌNG

Không được gắn bất kỳ thứ gì lên cửa cốp sau gây cản trở hoạt động của cần gạt nước phía sau. Làm vậy có thể ảnh hưởng đến hoạt động của cần gạt nước phía sau.

▼ Bộ rửa kính

Để rửa cửa sổ sau trong khi cần gạt nước phía sau đang hoạt động, xoay công tắc núm lên trên đến vị trí “ 🚿 “. Nước rửa kính sẽ được phun cho đến khi bạn thả tay ra khỏi núm.

Để rửa cửa sổ sau khi cần gạt nước phía sau không hoạt động, xoay công tắc núm xuống dưới đến vị trí “ 🚿 “. Nước rửa kính sẽ được phun và cần gạt nước hoạt động cho đến khi bạn thả tay ra khỏi núm.

Camera quan sát phía sau cũng hoạt động khi bộ rửa cửa kính phía sau đang hoạt động.

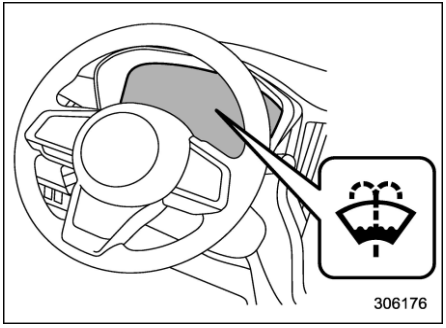

Đèn cảnh báo nước rửa kính chắn gió

LƯU Ý

Đèn cảnh báo nước rửa kính chắn gió sáng lên khi nước rửa kính trong bình giảm xuống mức giới hạn dưới.

Nếu đèn cảnh báo sáng lên, đổ đầy nước rửa kính vào bình. Để biết thêm về cách đổ đầy bình, tham khảo mục “Nước rửa kính chắn gió” ☞Tr. 503.

3-16. Bộ rửa đèn pha

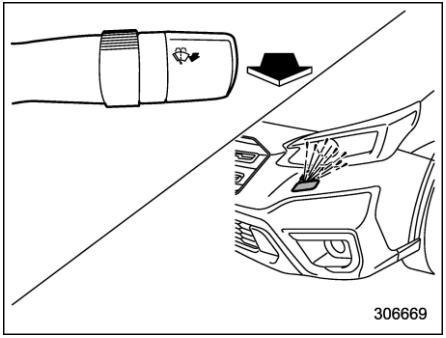

Nếu bạn kéo cần điều khiển gạt nước về phía mình và giữ trong hơn 1 giây khi công tắc khóa điện đang ở vị trí "ON", bộ rửa đèn pha sẽ hoạt động cùng với bộ rửa kính chắn gió trong các trường hợp sau.

- Công tắc đèn ở vị trí "≡D".
- Công tắc đèn ở vị trí "AUTO" và đèn pha tự động sáng.

Bộ rửa kính chắn gió dừng phun nước rửa kính ngay khi bạn thả cần điều khiển gạt nước. Bộ rửa đèn pha phun nước rửa trong khoảng 1 giây và sau đó tự động dừng.

⚠ THẬN TRỌNG

Không sử dụng bộ rửa kính khi nước rửa kính trong bình đang hết. Việc này có thể làm mô-tơ của bộ rửa kính bị nóng quá mức. Thường xuyên kiểm tra mức nước rửa kính, ví dụ như ở trạm đổ xăng.

LƯU Ý

Khi khu vực xung quanh nắp vòi phun của bộ rửa đèn pha bị đóng băng, hãy loại bỏ hết lớp băng trước khi sử dụng.

3-17. Hệ thống sưởi kính và làm tan băng

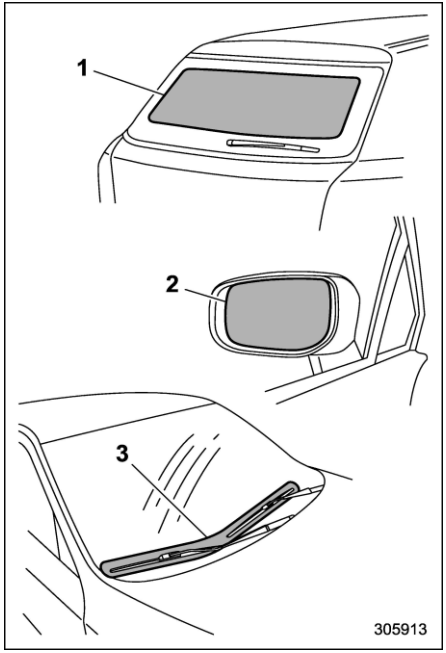

1) Hệ thống sưởi kính cửa sổ phía sau
2) Hệ thống sưởi kính của gương ngoài (nếu có)
3) Hệ thống làm tan băng gạt nước kính chắn gió

Hệ thống sưởi kính và làm tan băng

– CÒN TIẾP –

được kích hoạt chỉ khi công tắc khóa điện ở vị trí “ON”.

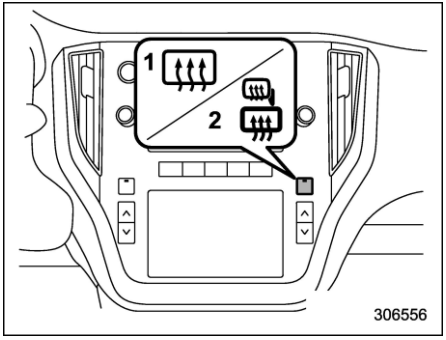

Nút sưởi kính của cửa sổ phía sau và gương ngoài (mẫu xe trang bị màn hình kép 7,0 inch)

1) Mẫu xe không có bộ sưởi kính gương ngoài
2) Mẫu xe có bộ sưởi kính gương ngoài

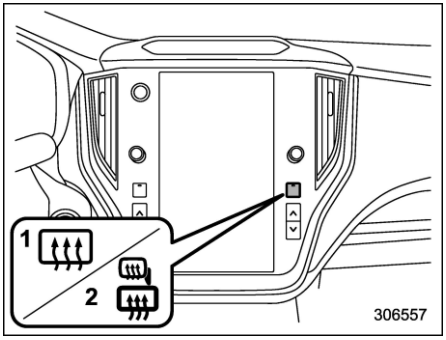

Nút sưởi kính của cửa sổ phía sau và gương ngoài (mẫu xe trang bị màn hình 11,6 inch)

1) Mẫu xe không có bộ sưởi kính gương ngoài
2) Mẫu xe có bộ sưởi kính gương ngoài

Để kích hoạt hệ thống sưởi kính và làm tan băng, nhấn nút sưởi kính cửa sổ phía sau và gương ngoài. Bộ sưởi kính cửa sổ phía sau, bộ sưởi kính gương ngoài và bộ làm tan băng gạt nước kính chắn gió được kích hoạt đồng thời. Đèn báo trên nút sẽ sáng lên khi hệ thống sưởi kính và làm tan băng được kích hoạt.

Để tắt hệ thống, nhấn vào nút một lần nữa. Các hệ thống cũng sẽ tắt đi khi công tắc khóa điện chuyển sang vị trí "ACC” hoặc “OFF”.

Hệ thống sưởi kính và làm tan băng sẽ tự động ngắt sau khoảng 15 phút. Nếu cửa sổ phía sau và gương ngoài đã sạch và miếng cao su của lưỡi gạt nước kính chắn gió được làm tan băng hoàn toàn trước thời gian đó, nhấn nút để tắt đi. Nếu quá trình sấy, sưởi kính và làm tan băng chưa hoàn thành, bạn phải nhấn nút để bật hệ thống lên.

Có thể cài đặt hệ thống sưởi kính và làm tan băng ở chế độ hoạt động liên tục thông qua màn hình thông tin trung tâm. Để biết thêm chi tiết, tham khảo mục “Cài đặt xe” ☞Tr. 215 (mẫu xe trang bị màn hình 11,6 inch) hoặc “Biểu tượng cài đặt xe” ☞Tr. 233 (mẫu xe trang bị màn hình kép 7,0 inch).

⚠ THẬN TRỌNG

- **Để ngăn ắc quy hết, không sử dụng hệ thống sưởi kính và làm tan băng liên tục trong thời gian lâu hơn cần thiết.**
- **Không được dùng vật nhọn hoặc nước tẩy rửa có chứa chất ăn mòn để lau mặt trong của cửa sổ phía sau. Chúng có thể làm hỏng dây dẫn trên cửa.**

LƯU Ý

- **Bật hệ thống sưởi kính và làm tan băng lên nếu gạt nước bị đóng băng và dính vào kính chắn gió.**

- **Nếu kính chắn gió bị tuyết che, hãy dọn tuyết để hệ thống làm tan băng gạt nước kính chắn hoạt động hiệu quả.**
- **Trong khi hệ thống sưởi kính và làm tan băng ở chế độ hoạt động liên tục:**
  – Nếu tốc độ xe vẫn ở mức 15 km/h (9 mph) trở xuống trong 15 phút, hệ thống làm tan băng trên gạt nước kính chắn gió sẽ dừng hoạt động. Tuy nhiên, hệ thống sưởi kính cửa sổ sau và gương ngoài vẫn hoạt động liên tục trong điều kiện này.
  – Nếu điện áp ắc quy xe giảm xuống dưới mức cho phép, chế độ hoạt động liên tục của hệ thống sưởi kính và làm tan băng bị hủy bỏ và hệ thống ngừng hoạt động.

3-18. Gương

Luôn đảm bảo gương trong và gương ngoài đã được điều chỉnh chuẩn xác trước khi bắt đầu lái xe.

■ Gương bên trong (không có chức năng làm mờ tự động) (nếu có)

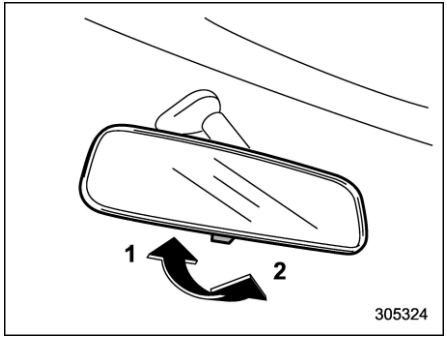

1) Vị trí bình thường
2) Vị trí chống lóa

Đẩy lẫy trên gương để sử dụng bình thường. Để giảm độ lóa từ đèn pha của phương tiện đằng sau, kéo lẫy về vị trí chống lóa.

■ Gương tự động làm mờ (nếu có)

⚠ CẢNH BÁO

Để đảm bảo an toàn, luôn điều chỉnh gương và sử dụng công tắc trước khi lái xe. Chỉ thực hiện thao tác tự động bật/tắt chức năng làm mờ khi cần thiết. Nếu không, tai nạn bất ngờ sẽ xảy ra.

⚠ THẬN TRỌNG

- **Khi làm sạch gương, hãy sử dụng khăn giấy hoặc vật liệu tương tự có thấm nước rửa kính. Không được phun nước rửa kính trực tiếp lên gương vì làm như vậy có thể làm dung dịch tẩy rửa đi vào vỏ gương và làm hỏng gương.**
- **Các cảm biến xác định độ sáng được đặt ở trước và sau gương. Không được gắn bất kỳ vật gì, ví dụ như miếng dán, lên khu vực cảm biến hoặc đặt bất kỳ vật gì lên gương.**

– CÒN TIẾP –

▼ **Cách sử dụng gương tự động làm mờ**

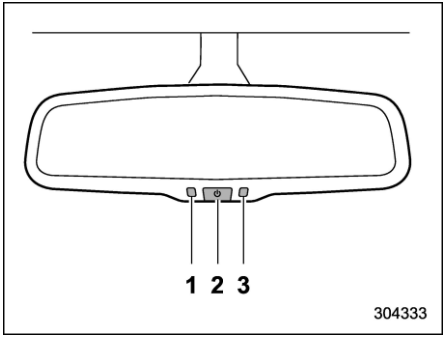

1) Đèn LED
2) Công tắc tự động bật/tắt chức năng làm mờ
3) Cảm biến

1. Di chuyển phần thân chính của gương làm mờ tự động và điều chỉnh vị trí sao cho bạn có thể nhìn thấy phía sau đủ rõ.
2. Nhấn công tắc tự động bật/tắt chức năng làm mờ để bật hoặc tắt chức năng này. Khi chức năng làm mờ tự động bật, đèn LED sẽ sáng lên.

LƯU Ý

- **Các cảm biến được đặt ở trước và sau gương.**
- **Ngay cả với gương ở chế độ tự động làm mờ, mặt gương sẽ sáng lên nếu cần số chuyển sang vị trí "R". Điều này nhằm đảm bảo có tầm nhìn phía sau tốt khi đi lùi.**

■ Gương bên ngoài

▼ **Gương cầu lồi**

⚠ CẢNH BÁO

Các vật thể sẽ trông nhỏ hơn trong gương cầu lồi và xa hơn so với khi nhìn qua gương phẳng. Không nên sử dụng gương cầu lồi để đánh giá khoảng cách của phương tiện phía sau khi chuyển làn. Sử dụng gương bên trong (hoặc quan sát phía sau) để xác định kích thước và khoảng cách thực tế của vật thể mà bạn thấy trong gương cầu lồi.

⚠ THẬN TRỌNG

Hãy đảm bảo điều chỉnh gương trước khi lái xe.

▼ **Công tắc chỉnh gương từ xa**

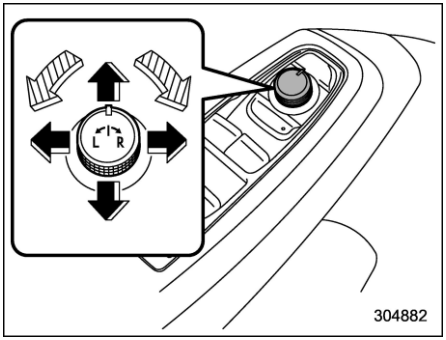

: Chọn bên điều chỉnh

: Chỉnh hướng

Công tắc chỉnh gương từ xa hoạt động khi công tắc khóa điện ở vị trí "ON" hoặc "ACC".

1. Xoay công tắc điều khiển về bên bạn muốn điều chỉnh. "L" dành cho gương trái, "R" dành cho gương phải.
2. Di chuyển công tắc điều khiển theo hướng bạn muốn di chuyển gương.
3. Đưa công tắc điều khiển về vị trí giữa để tránh vô tình chạm vào.

LƯU Ý

- **Có thể điều chỉnh các gương theo cách thủ công.**

Đối với mẫu xe có chức năng ghi nhớ:

- **Gương ngoài có thể được điều chỉnh trong khoảng 45 giây sau khi thỏa mãn các điều kiện sau đây.**
  - **– Công tắc khóa điện được chuyển sang vị trí "OFF".**
  - **– Cửa được mở khóa bằng chìa khóa thông minh.**
- **Góc gương ngoài có thể lưu lại bằng nút "1", "2" hoặc bằng từng chìa khóa thông minh. Để biết thêm chi tiết, tham khảo mục "Ghế người lái chỉnh điện với chức năng ghi nhớ gương ngoài đồng bộ" ☞Tr. 34.**
- **Góc gương ngoài cũng có thể được phục hồi bằng thông tin người dùng trong Hệ thống giám sát người lái. Để làm điều này, thực hiện đăng ký người dùng trong phần cài đặt của Hệ thống giám sát người lái. Tham khảo mục "Hệ thống giám sát người lái" ☞Tr. 222.**

▽ Tính năng nghiêng xuống dưới (nếu có)

Khi lùi xe, gương ngoài bên phải và/hoặc bên trái sẽ tự động nghiêng xuống để giúp tầm nhìn sau rõ hơn.

1. Nhấn công tắc khóa điện về vị trí ON.
2. Di chuyển cần số sang vị trí R (Lùi).
3. Mặt gương ngoài di chuyển xuống dưới.

Mặt gương ngoài sẽ trở về vị trí ban đầu khi thỏa mãn các điều kiện sau.

- Khoảng 9 giây sau khi cần số được chuyển đến bất kỳ vị trí nào ngoài R (lùi).
- Công tắc khóa điện chuyển sang vị trí "OFF".
- Xe đang chạy.

LƯU Ý

- **Góc gương nghiêng xuống dưới có thể lưu lại bằng nút "1", "2" hoặc từng chìa khóa thông minh. Để biết thêm chi tiết, tham khảo mục "Ghế người lái chỉnh điện với chức năng ghi nhớ gương ngoài đồng bộ"☞Tr. 34.**
- **Góc gương nghiêng xuống dưới cũng có thể được phục hồi bằng thông tin người dùng trong Hệ thống giám sát người lái. Để làm điều này, thực hiện đăng ký người dùng trong phần cài đặt của Hệ thống giám sát người lái. Tham khảo mục "Hệ thống giám sát người lái" ☞Tr. 222.**
- **Có thể thay đổi cài đặt hệ thống hoạt động/không hoạt động thông qua màn hình thông tin trung tâm. Để biết thêm chi tiết, tham khảo mục "Cài đặt xe" ☞Tr. 215.**
- **Cài đặt gốc (cài đặt mặc định) cho chức năng này được thiết lập như gương phía bên ở phía ghế hành khách đăng trước. Đại lý SUBARU có thể thay đổi cài đặt hoạt động gương chiếu phía bên ở phía ghế người lái. Bạn nên liên hệ với đại lý SUBARU để biết thêm chi tiết.**

⚠ THẬN TRỌNG

Nhấn bàn đạp phanh khi điều chỉnh góc gương nghiêng xuống.

Để điều chỉnh góc gương nghiêng xuống dưới, điều chỉnh gương ngoài bằng công tắc chỉnh gương từ xa khi chức năng nghiêng xuống khi lùi đang hoạt động. Để biết thêm chi tiết về cách điều chỉnh góc gương ngoài, tham khảo mục "Công tắc chỉnh gương từ xa" ☞Tr. 260.

Chức năng ghi nhớ:

Góc nghiêng xuống của gương có thể lưu lại. Lưu vị trí gương bằng nút "1", "2" hoặc từng chìa khoá thông minh và khôi phục lại vị trí gương.

Để biết thêm chi tiết về đăng ký hay khôi phục một vị trí, tham khảo mục "Ghế người lái chỉnh điện với chức năng ghi nhớ gương ngoài đồng bộ" ☞Tr. 34.

– CÒN TIẾP –

LƯU Ý

Nếu ghế dịch lên trước hoặc ra sau 30 mm (1,18 inch) trở lên, góc nghiêng xuống sẽ trở về vị trí mặc định hoặc vị trí gần nhất.

Chức năng giữ vị trí gần nhất:

Góc nghiêng xuống của gương có thể được cài đặt ở vị trí gần nhất được điều chỉnh.

Chức năng giữ vị trí gần nhất hoạt động khi thỏa mãn các điều kiện sau đây.

- Chức năng ghi nhớ không được sử dụng.
- Ghế ngồi được dịch lên trước hoặc ra sau 30 mm (1,18 inch) trở lên.

LƯU Ý

- **Cài đặt gốc (mặc định) cho chức năng này được đặt là "không hoạt động". Đại lý SUBARU có thể thay đổi hoặc chuyển cài đặt này sang trạng thái "hoạt động". Để biết thêm chi tiết, bạn nên liên hệ với đại lý SUBARU.**
- **Nếu cài đặt của chức năng giữ vị trí gần nhất là "không hoạt động", góc nghiêng xuống sẽ di chuyển về vị trí mặc định.**

▽ **Công tắc gập gương chỉnh điện**

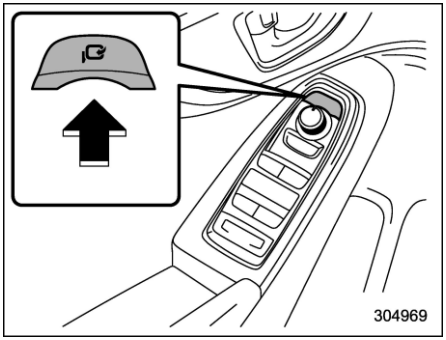

Công tắc gập gương chỉnh điện hoạt động khi công tắc khóa điện ở vị trí "ON" hoặc "ACC".

Để gập gương ngoài, nhấn công tắc gập gương chỉnh điện. Để mở gương, nhấn công tắc một lần nữa.

LƯU Ý

- **Nếu gương ngoài được sử dụng (gập và mở) bằng tay, khi bạn chuyển công tắc khóa điện từ vị trí "OFF" sang vị trí "ACC" hoặc "ON", gương ngoài có thể điều chỉnh tự động tùy thuộc vào trạng thái của công tắc gập gương chỉnh điện.**
- **Nếu dùng tay để hơi gập gương ngoài về phía trước của vị trí bình thường, khi bạn chuyển công tắc khóa điện từ vị trí "OFF" sang vị trí "ACC" hay "ON", gương ngoài có thể tự động mở thêm về phía trước, tùy vào trạng thái của công tắc gập gương chỉnh điện. Khi việc này xảy ra, nhấn công tắc gập gương chỉnh điện. Làm như vậy, gương ngoài vừa mới được gập về phía trước sẽ được mở về vị trí bình thường, sau đó gập ra phía sau theo cách thông thường. Để mở gương ngoài, nhấn công tắc một lần nữa.**
- **Khi bạn gập gương ngoài bằng tay, các gương có thể không mở ra khi nhấn công tắc, ngay cả khi có tiếng mô-tơ đang hoạt động. Khi việc này xảy ra, sử dụng công tắc gập gương chỉnh điện một lần nữa.**
- **Khi bạn mở gương ngoài bằng tay, gương có thể bị lung lay. Hãy mở gương bằng cách sử dụng công tắc. Nếu gương ngoài vẫn bị lung lay, gập gương một lần nữa, sau đó lại mở gương bằng công tắc.**
- **Nếu nhiệt độ ngoài trời thấp, gương ngoài có thể dừng lại giữa chừng. Nhấn công tắc một lần nữa. Nếu gương ngoài không hoạt động khi bấm nút, di chuyển gương ngoài một**

vài lần bằng tay. Việc này có thể giúp vận hành gương bằng công tắc.

- **Khi bạn sử dụng công tắc gập gương chỉnh điện liên tục, gương có thể không hoạt động. Đây không phải là một sự cố. Hãy thao tác lại sau khi chờ một khoảng thời gian ngắn.**
- **Gương ngoài có thể được sử dụng (gập hoặc mở) bằng tay trong khoảng 45 giây sau khi các điều kiện sau đây được thỏa mãn.**

– Công tắc khóa điện được chuyển sang vị trí "OFF".

– Cửa được mở khóa bằng chìa khóa thông minh.

▽ Chức năng gập gương cửa chỉnh điện

Gương sẽ tự động gập lại khi công tắc gập gương chỉnh điện ở vị trí mở gương, công tắc khóa điện tắt và các cửa được khóa.

Gương sẽ tự động mở ra khi công tắc gập gương chỉnh điện ở vị trí mở gương và các cửa được khóa.

LƯU Ý

- **Chức năng gập gương cửa chỉnh điện không hoạt động khi công tắc gập gương chỉnh điện đang ở vị trí gập gương.**
- **Cài đặt của chức năng gập gương cửa chỉnh điện có thể thay đổi thông qua màn hình thông tin trung tâm. Để biết thêm chi tiết, tham khảo mục "Cài đặt xe" ☞Tr. 215. Ngoài ra, đại lý SUBARU cũng có thể thay đổi cài đặt. Bạn nên liên hệ với đại lý SUBARU để biết thêm chi tiết.**

3-19. Điều chỉnh nghiêng/ nâng hạ vô lăng

⚠ CẢNH BÁO

- **Không được điều chỉnh nghiêng/ nâng hạ vô lăng khi đang điều khiển xe. Việc này có thể làm mất kiểm soát xe và dẫn đến thương tích cá nhân.**
- **Nếu không thể nâng cần gạt lên vị trí cố định, hãy điều chỉnh lại vô lăng một lần nữa. Việc lái xe mà không khóa vô lăng rất nguy hiểm. Việc này có thể làm mất kiểm soát xe và dẫn đến thương tích cá nhân.**

– CÒN TIẾP –

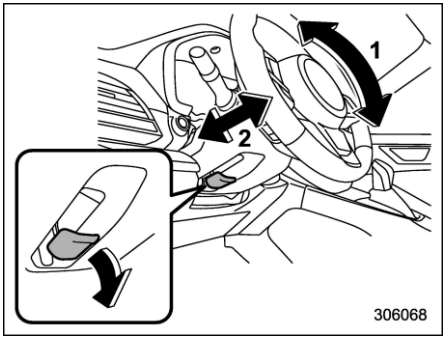

1) Điều chỉnh nghiêng vô lăng
2) Điều chỉnh nâng hạ vô lăng

1. Điều chỉnh vị trí ghế. Tham khảo mục "Ghế trước" ☞Tr. 31.
2. Kéo cần khóa điều chỉnh nghiêng/nâng hạ vô lăng xuống.
3. Dịch chuyển vô lăng đến mức mong muốn.
4. Kéo cần lên để khóa vô lăng.
5. Đảm bảo vô lăng đã được khóa bằng cách dịch chuyển vô lăng lên, xuống, trước, sau.

3-20. Hệ thống sưởi vô lăng (nếu có)

Hệ thống sưởi vô lăng làm ấm vô lăng ở nhiệt độ cố định.

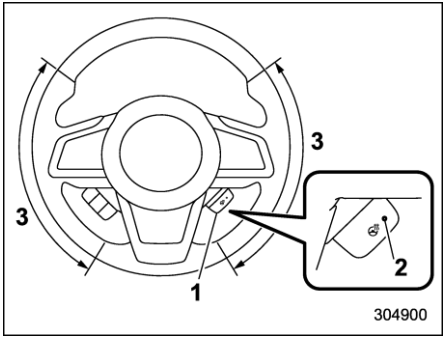

1) Công tắc bộ sưởi vô lăng
2) Đèn báo
3) Vùng được sưởi

Để bật hệ thống sưởi vô lăng, kéo công tắc bộ sưởi vô lăng khi công tắc khóa điện ở vị trí "ACC" hoặc "ON". Sau đó vô lăng sẽ ấm lên và đèn báo trên công tắc sẽ sáng. Để tắt hệ thống sưởi vô lăng, kéo công tắc một lần nữa. Sau đó đèn báo sẽ tắt.

⚠ THẬN TRỌNG

- **Sử dụng hệ thống sưởi vô lăng khi động cơ đang chạy. Nếu không, điện áp ắc quy có thể giảm xuống dưới mức cho phép và động cơ có thể không khởi động được.**
- **Người có da nhạy cảm có thể bị bỏng nhẹ dù ở nhiệt độ thấp nếu sử dụng hệ thống sưởi vô lăng trong thời gian dài. Khi sử dụng bộ sưởi vô lăng, luôn luôn chắc chắn rằng đã cảnh báo những người có liên quan.**
- **Không che bộ sưởi vô lăng bằng một vật như tấm che vô lăng. Làm vậy có thể khiến bộ sưởi vô lăng bị quá nóng.**
- **Không làm đổ chất lỏng lên vô lăng. Nếu chất lỏng bị đổ, lau sạch ngay lập tức và đợi khô trước khi sử dụng hệ thống sưởi vô lăng.**

LƯU Ý

- **Nếu nhiệt độ bề mặt của vô lăng ở mức trên 40°C (104°F) khi hệ thống sưởi vô lăng đang bật, hệ thống sẽ không sưởi vô lăng.**

Sau đó, đèn báo sẽ tiếp tục sáng.

- **Hệ thống sưởi vô lăng sẽ tự động tắt khoảng 30 giây sau khi hệ thống bật lên.**
- **Nhiệt độ của hệ thống sưởi vô lăng không thể được điều chỉnh.**

3-21. Còi

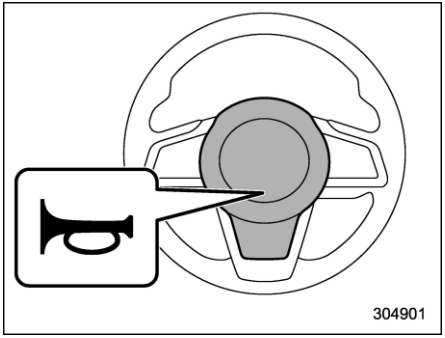

Để sử dụng còi, nhấn vào núm còi.

4-1. Điều khiển quạt thông gió..... 268
Quạt thông gió trung tâm 268
Quạt thông gió phía bên 268
Quạt thông gió phía sau (nếu có) 268
4-2. Bảng điều hòa không khí 269
Mẫu xe trang bị màn hình kép 7,0 inch 270
Mẫu xe trang bị màn hình 11,6 inch 273
4-3. Hoạt động của điều hòa không khí tự động... 276
Các cảm biến..... 277
4-4. Điều hòa không khí chỉnh tay..... 278
Lựa chọn chế độ luồng gió 278
Điều chỉnh nhiệt độ 279
Điều chỉnh tốc độ quạt..... 279
Điều chỉnh điều hòa không khí..... 279
Lựa chọn cửa gió 280
Để tắt hệ thống điều hòa không khí 280
4-5. Bộ sưởi ghế trước (nếu có)..... 281
4-6. Làm tan băng 281
4-7. Lời khuyên khi sử dụng bộ sưởi và điều hòa nhiệt độ 282
Làm sạch lưới thông gió..... 282
Làm mát hiệu quả sau khi đỗ xe trực tiếp dưới ánh nắng mặt trời 282
Lưu thông dầu bôi trơn trong mạch lạnh..... 282
Kiểm tra hệ thống điều hòa không khí trước khi hè đến..... 282
Làm mát và hút ẩm ở thời tiết ẩm và nhiệt độ thấp 283
Máy nén điều hòa ngắt khi động cơ chịu tải nặng 283
Chất làm lạnh cho hệ thống điều hòa không khí.... 283
4-8. Hệ thống lọc không khí 284
Thay bộ lọc khí trong khoang hành khách..... 284

4-1. Điều khiển quạt thông gió

■ Quạt thông gió trung tâm

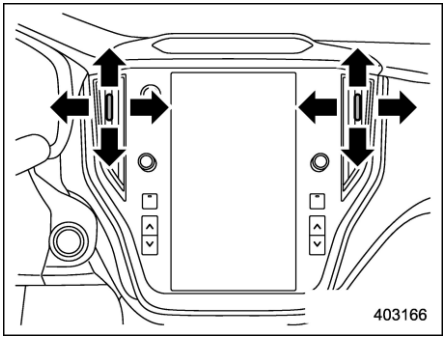

Di chuyển lẫy để điều chỉnh hướng gió. Để đóng quạt, di chuyển lẫy xuống dưới cùng.

■ Quạt thông gió phía bên

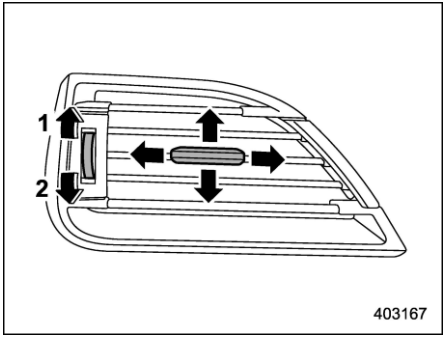

1) Mở
2) Đóng

Di chuyển lẫy để điều chỉnh hướng gió. Để mở quạt thông gió, xoay bánh xe mở/đóng lưới lên trên đến vị trí " ≋ ".

Để đóng quạt, xoay bánh xe xuống phía trước đến vị trí " ⊠ ".

■ Quạt thông gió phía sau (nếu có)

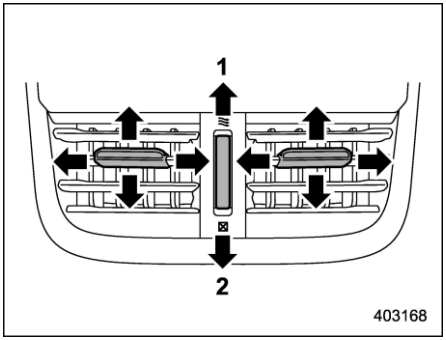

1) Mở
2) Đóng

Di chuyển lẫy để điều chỉnh hướng gió. Để mở quạt thông gió, xoay bánh xe mở/đóng lưới lên trên đến vị trí " ≋ ".

Để đóng quạt, xoay bánh xe xuống phía trước đến vị trí " ⊠ ".

4-2. Bảng điều hòa không khí

⚠ CẢNH BÁO

- **Chức năng làm mát chỉ hoạt động khi động cơ đang chạy.**
- **Không được để trẻ em hoặc người lớn cần trợ giúp ở một mình trong xe. Cũng không thể để thú cưng một mình trong xe. Vào những ngày nắng nóng, nhiệt độ trong xe đóng kín sẽ tăng lên nhanh chóng, có thể dẫn đến tổn thương nghiêm trọng hoặc nguy hiểm đến tính mạng của người hoặc động vật.**

– CÒN TIẾP –

■ Mẫu xe trang bị màn hình kép 7,0 inch

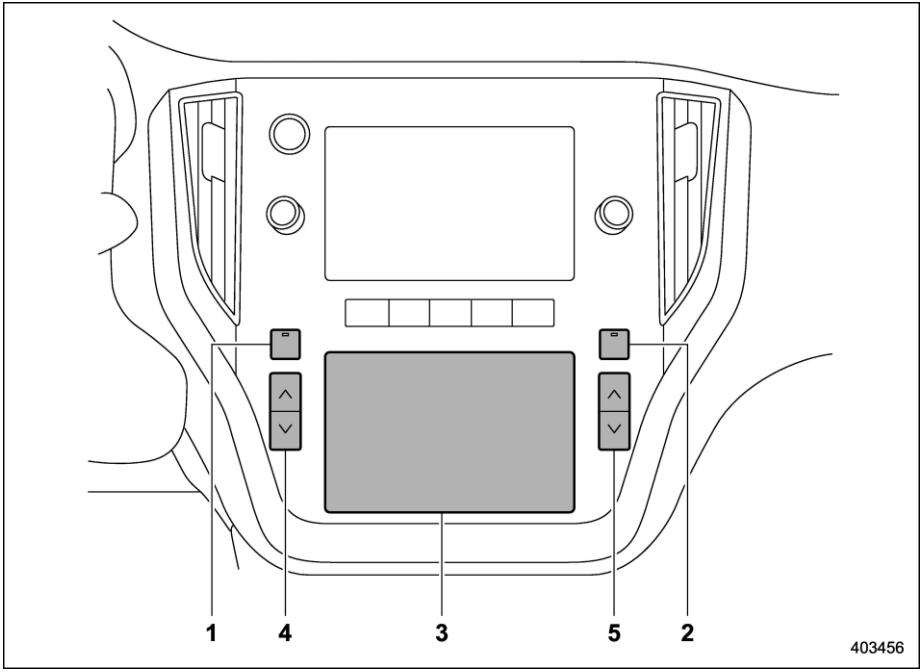

1) Nút làm tan băng (Tham khảo mục "Làm tan băng" ☞Tr. 281.)
2) Nút sưởi kính cửa sổ sau và gương ngoài (nếu có) (Tham khảo mục "Hệ thống sưởi kính và làm tan băng" ☞Tr. 257.)
3) Màn hình điều hòa không khí (màn hình dưới)
4) Nút điều chỉnh nhiệt độ (bên trái) (Tham khảo mục "Điều chỉnh nhiệt độ" ☞Tr. 279.)
5) Nút điều chỉnh nhiệt độ (bên phải) (Tham khảo mục "Điều chỉnh nhiệt độ" ☞tr. 279.)

LƯU Ý

Hình minh họa ở trên trái dành cho các xe tay lái thuận. Đối với mẫu xe tay lái nghịch, vị trí của một số nút/công tắc khác với trong hình minh họa.

▼ Màn hình điều hòa không khí

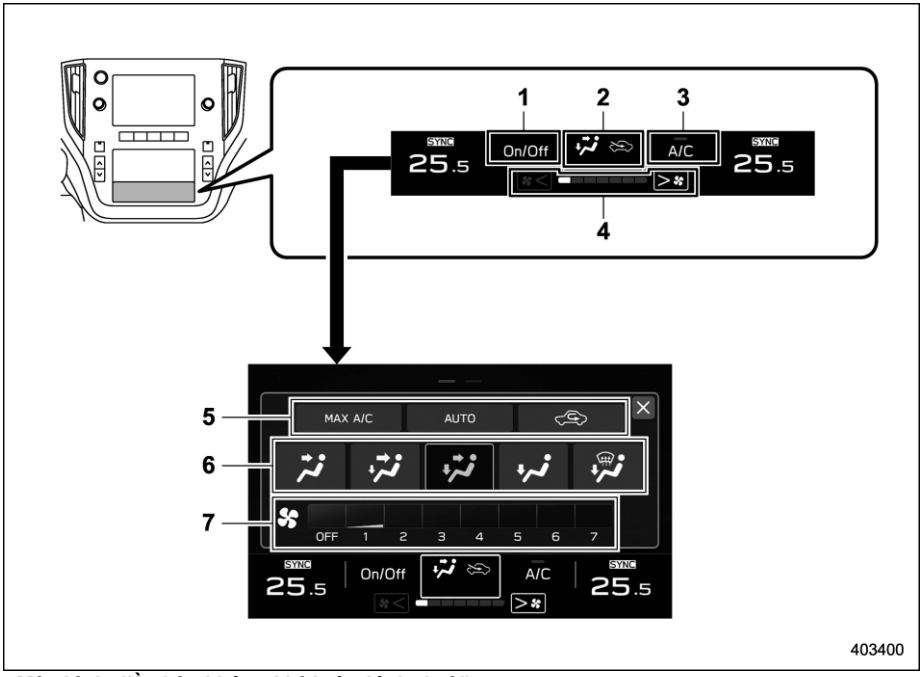

Màn hình điều hòa không khí (màn hình dưới)

➡: Chạm vào chỉ báo chế độ điều hòa không khí

1) Nút BẬT/TẮT điều hòa không khí
2) Chỉ báo chế độ điều hòa không khí
3) Biểu tượng tùy chỉnh*
4) Đèn báo tốc độ quạt
5) Nút chọn chế độ điều hòa không khí
6) Màn hình chọn chế độ luồng gió
7) Màn hình điều chỉnh tốc độ gió

*: Biểu tượng tùy chỉnh có thể chuyển thành biểu tượng yêu thích. Tham khảo mục "Cài đặt chung" ☞Tr. 228.

LƯU Ý

Hình minh họa ở trên trái dành cho các xe tay lái thuận. Đối với mẫu xe tay lái nghịch, vị trí của một số nút/công tắc khác với trong hình minh họa.

– CÒN TIẾP –

▼ Màn hình điều chỉnh nhiệt độ

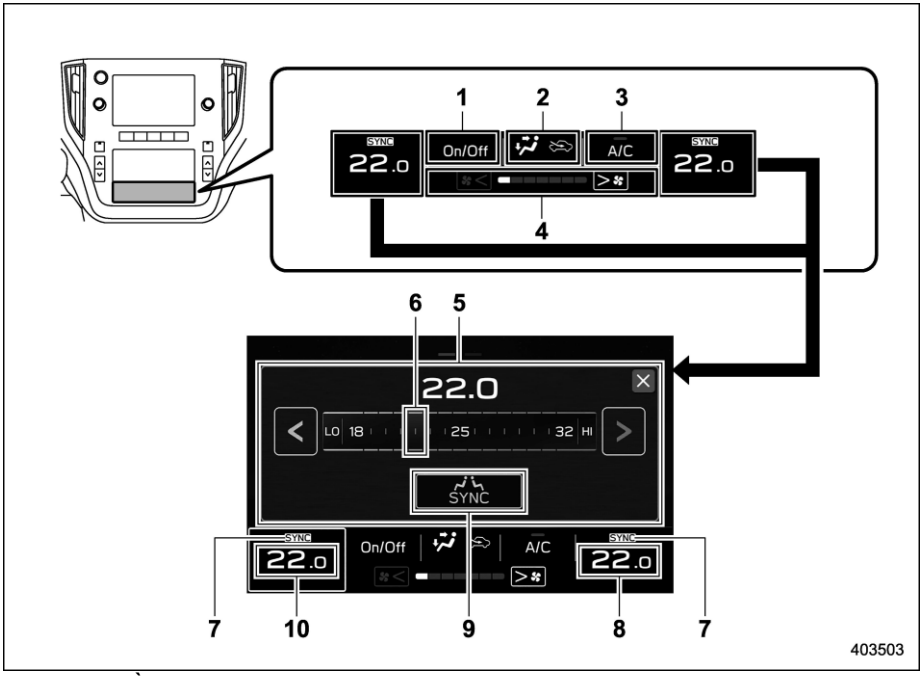

Màn hình điều hòa không khí (màn hình dưới)

➡: Chạm vào chỉ báo nhiệt độ được cài đặt

1) Nút BẬT/TẮT điều hòa không khí
2) Chỉ báo chế độ điều hòa không khí
3) Biểu tượng tùy chỉnh*
4) Đèn báo tốc độ quạt
5) Màn hình điều chỉnh nhiệt độ
6) Thanh điều chỉnh nhiệt độ
7) Đèn báo chế độ SYNC
8) Chỉ báo nhiệt độ được cài đặt (bên phải)
9) Nút SYNC
10) Chỉ báo nhiệt độ được cài đặt (bên trái)

*: Biểu tượng yêu thích có thể chuyển thành biểu tượng yêu thích. Tham khảo mục "Cài đặt chung" ☞tr. 228.

LƯU Ý

Hình minh họa ở trên trái dành cho các xe tay lái thuận. Đối với mẫu xe tay lái nghịch, vị trí của một số nút/công tắc khác với trong hình minh họa.

■ Mẫu xe trang bị màn hình 11,6 inch

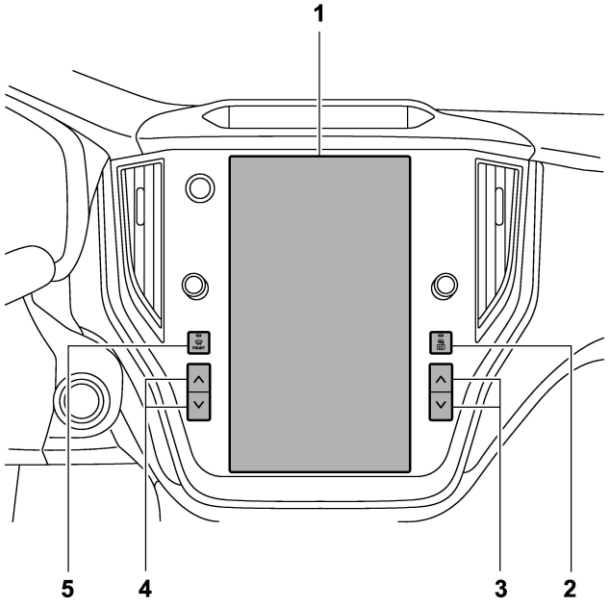

1) Màn hình điều hòa không khí
2) Nút sưởi kính cửa sổ sau và gương ngoài (nếu có) (Tham khảo mục "Hệ thống sưởi kính và làm tan băng" ☞Tr. 257.)
3) Nút điều chỉnh nhiệt độ (bên phải) (Tham khảo mục "Điều chỉnh nhiệt độ" ☞Tr. 279.)
4) Nút điều chỉnh nhiệt độ (bên trái) (Tham khảo mục "Điều chỉnh nhiệt độ" ☞Tr. 279.)
5) Nút làm tan băng (Tham khảo mục "Làm tan băng" ☞Tr. 281.)

LƯU Ý

Hình minh họa ở trên trái dành cho các xe tay lái thuận. Đối với mẫu xe tay lái nghịch, vị trí của một số nút/công tắc khác với trong hình minh họa.

– CÒN TIẾP –

▼ Màn hình điều hòa không khí

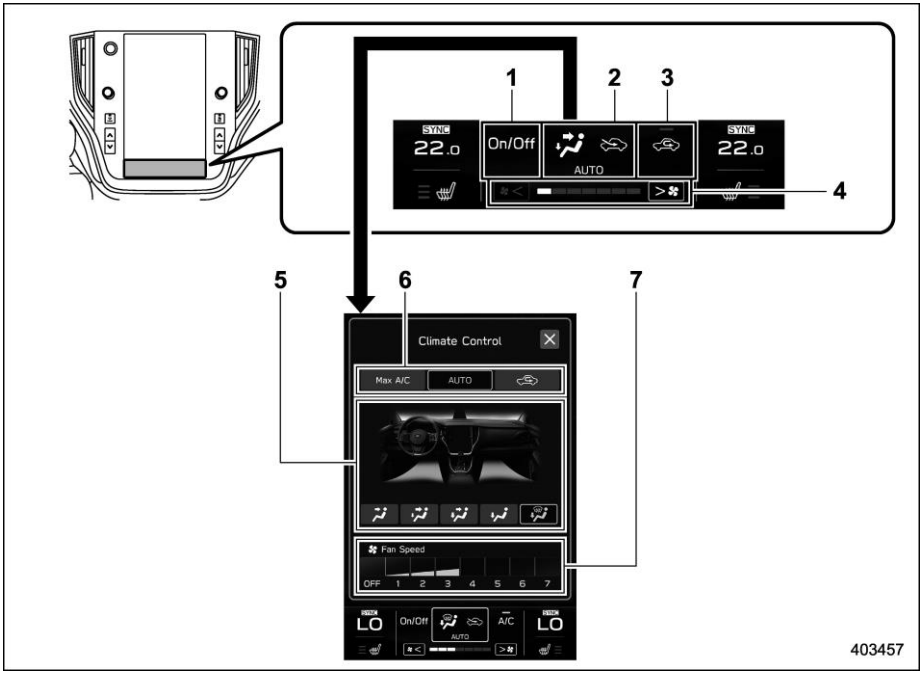

➡: Chạm vào chỉ báo chế độ điều hòa không khí

1) Nút BẬT/TẮT điều hòa không khí
2) Chỉ báo chế độ điều hòa không khí
3) Biểu tượng tùy chỉnh*1
4) Đèn báo tốc độ quạt
5) Màn hình chọn chế độ luồng gió
6) Nút chọn chế độ điều hòa không khí
7) Màn hình điều chỉnh tốc độ gió

*1: Biểu tượng tùy chỉnh có thể chuyển thành biểu tượng yêu thích. Tham khảo mục "Cài đặt chung" ☞Tr. 211.

LƯU Ý

Hình minh họa ở trên trái dành cho các xe tay lái thuận. Đối với mẫu xe tay lái nghịch, vị trí của một số nút/công tắc khác với trong hình minh họa.

▼ Màn hình điều chỉnh nhiệt độ

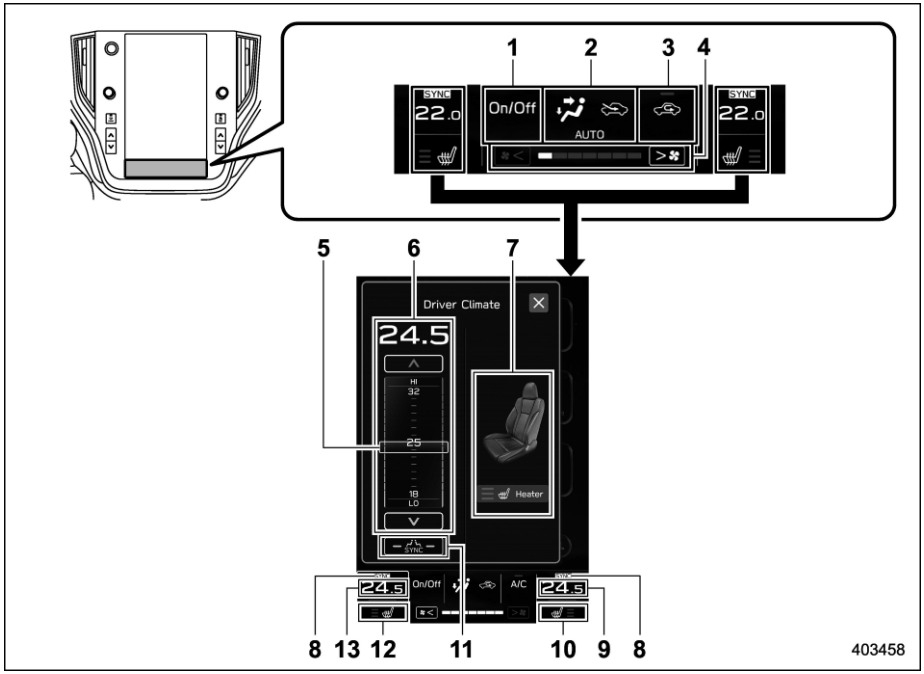

➡ : Chạm vào màn hình điều chỉnh nhiệt độ
1) Nút BẬT/TẮT điều hòa không khí
2) Chỉ báo chế độ điều hòa không khí
3) Biểu tượng tùy chỉnh*1
4) Đèn báo tốc độ quạt
5) Thanh điều chỉnh nhiệt độ
6) Màn hình điều chỉnh nhiệt độ
7) Màn hình điều khiển bộ sưởi ghế*2
8) Đèn báo chế độ SYNC
9) Chỉ báo nhiệt độ được cài đặt (bên phải)
10) Đèn báo bộ sưởi ghế bên phải*2
11) Nút SYNC
12) Đèn báo bộ sưởi ghế bên trái*2
13) Chỉ báo nhiệt độ được cài đặt (bên trái)

*1: Biểu tượng tùy chỉnh có thể chuyển thành biểu tượng yêu thích. Tham khảo mục "Cài đặt chung" ☞tr. 211.

*2: Để biết thêm chi tiết, tham khảo mục "Bộ sưởi ghế trước" ☞Tr. 281.

LƯU Ý

Hình minh họa ở trên trái dành cho các xe tay lái thuận. Đối với mẫu xe tay lái nghịch, vị trí của một số nút/công tắc khác với trong hình minh họa.

4-3. Hoạt động của điều hòa không khí tự động

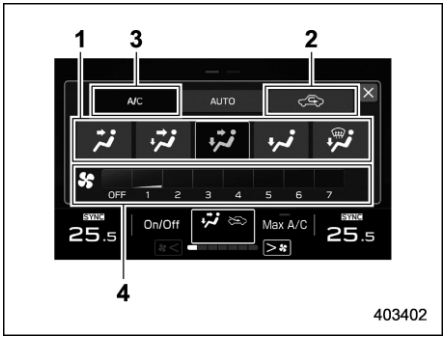

Màn hình điều hòa không khí (mẫu xe trang bị màn hình kép 7,0 inch)

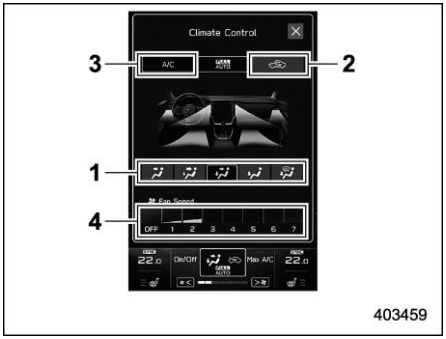

Màn hình điều hòa không khí (mẫu xe trang bị màn hình 11,6 inch)

1) Phân phối luồng gió
2) Lựa chọn lấy gió trong/ngoài
3) Máy nén điều hoà
4) Tốc độ quạt

Khi chọn chế độ tự động hoàn toàn, các chức năng sau sẽ được điều khiển.

- Tốc độ quạt
- Phân phối luồng gió
- Lựa chọn lấy gió trong/ngoài
- Vận hành máy nén điều hòa

Để kích hoạt chế độ này, hãy thực hiện như sau.

1. Chạm vào chỉ báo chế độ điều hòa không khí.
2. Chạm vào “AUTO”.
3. Cài đặt nhiệt độ mong muốn. Tham khảo mục “Điều chỉnh nhiệt độ” ☞Tr. 279.

LƯU Ý

- **Sử dụng hệ thống điều hòa không khí tự động khi động cơ đang chạy.**
- **Ngay cả khi không cần thiết phải làm mát, máy nén điều hòa sẽ tự động bật nếu nhiệt độ được cài đặt thấp hơn nhiều so với nhiệt độ không khí đầu ra hiện tại. Ngay cả trong trường hợp này, đèn báo “A/C” trên màn hình điều hòa không khí cũng sẽ sáng.**
- **Điều hòa có thể không hoạt động trong các trường hợp sau:**
  – Khi nhiệt độ trong khoang hành khách thấp
  – Khi nhiệt độ xung quanh giảm xuống gần 0°C (32°F)
- **Phạm vi nhiệt độ được điều chỉnh có thể khác nhau tùy vào thông số kỹ thuật của xe theo khu vực.**
- **Nếu một chức năng khác không phải chức năng điều chỉnh nhiệt độ được vận hành khi màn hình ở chế độ tự động hoàn toàn, đèn báo “FULL” sẽ tắt đi và đèn báo “AUTO” vẫn sẽ sáng. Sau đó bạn có thể điều chỉnh hệ thống bằng tay theo mong muốn trên màn hình điều hòa không khí. Để chuyển hệ thống về lại chế độ tự động hoàn toàn, chạm vào "AUTO".**

Để tắt hệ thống điều hoà không khí, chạm vào nút BẬT/TẮT điều hoà không khí. Vào lúc này, chế độ lựa chọn lấy gió trong/ngoài sẽ khác nhau tùy vào chế độ được chọn là tự động hay chỉnh tay.

Chế độ tự động: Chuyển sang chế độ lưu thông không khí bên ngoài.
Chế độ chỉnh tay: Tiếp tục chế độ khi chế độ điều hòa không khí chuyển sang TẮT.

■ Các cảm biến

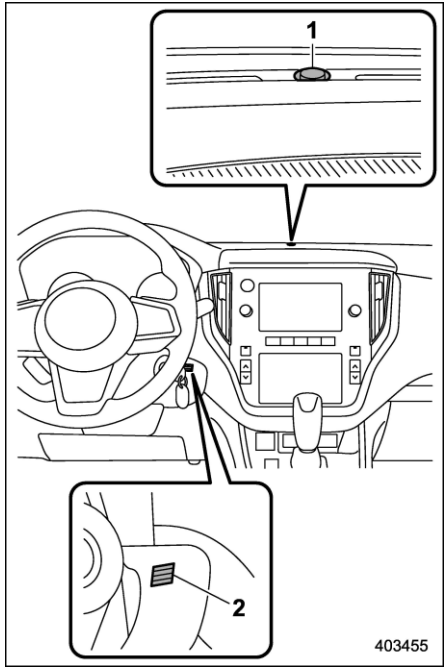

1) Cảm biến năng lượng mặt trời
2) Cảm biến nhiệt độ không khí bên trong

Hệ thống điều hoà tự động sử dụng một số cảm biến. Những cảm biến này rất dễ hỏng. Nếu cảm biến được sử dụng không đúng cách và bị hỏng, hệ thống không thể điều hoà nhiệt độ bên trong một cách chính xác. Để tránh làm hỏng các cảm biến, hãy tuân thủ các lưu ý an toàn sau:

– Không để các cảm biến chịu lực tác động.
– Giữ nước tránh xa các cảm biến.
– Không che các cảm biến.

4-4. Điều hòa không khí chỉnh tay

■ Lựa chọn chế độ luồng gió

Chọn chế độ luồng gió mong muốn bằng cách thực hiện quy trình sau.

Thông qua màn hình điều hòa không khí:

1. Chạm vào chỉ báo chế độ điều hòa không khí.
2. Chạm vào chế độ luồng gió mong muốn.

Các chế độ luồng gió như sau.

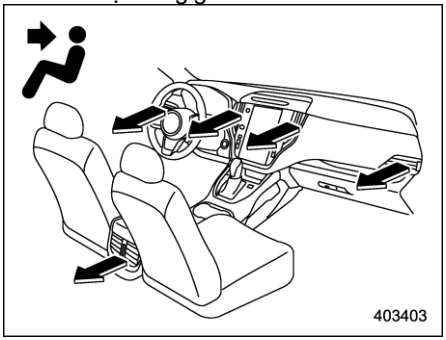

Thông gió: Gió ra ở bảng táp-lô

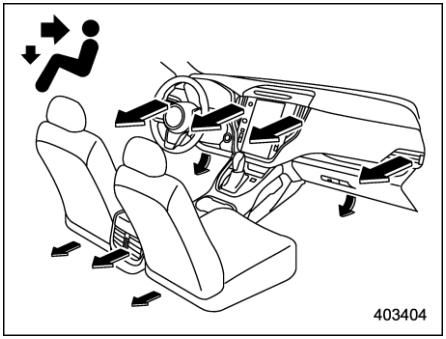

Thông gió 2: Gió ra ở bảng táp-lô và ở chân

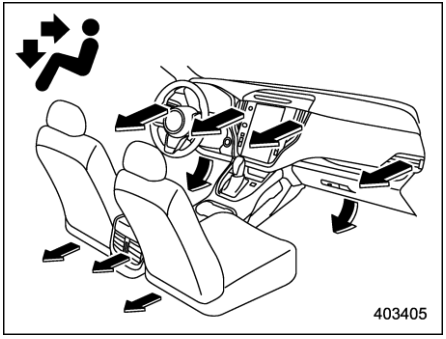

Chế độ trên dưới: Gió ra ở bảng táp-lô và ở chân

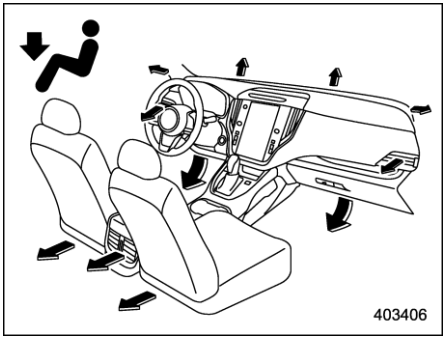

Nhiệt: Gió ra ở chân, hai bên bảng táp-lô và một số thông qua các bộ làm tan băng của kính chắn gió (Một lượng không khí nhỏ đi vào kính chắn gió và cả hai cửa sổ bên để tránh sương mù.)

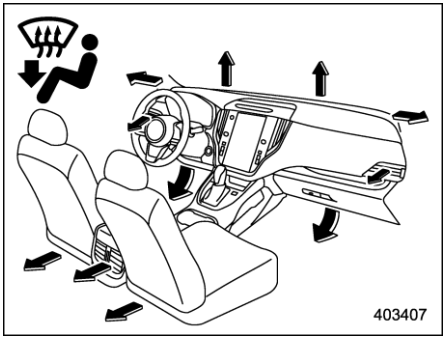

Sưởi nhiệt: Không khí thoát ra từ bộ làm tan băng kính chắn gió, ở chân và hai bên của bảng táp-lô

■ Điều chỉnh nhiệt độ

Thực hiện thao tác sau để điều chỉnh nhiệt độ của luồng khí từ cửa thoát khí.

Nút điều chỉnh nhiệt độ:

Nhấn nút điều chỉnh nhiệt độ sang bên xanh (mát) hoặc bên đỏ (ấm).

Màn hình điều chỉnh nhiệt độ:

1. Chạm vào chỉ báo nhiệt độ được cài đặt.
2. Chạm vào và di chuyển thanh điều chỉnh nhiệt độ.

▼ Chế độ A/C tối đa

Để làm mát nhanh hơn, chạm vào "MAX A/C" ở nút chọn chế độ điều hòa không khí hoặc biểu tượng tùy chỉnh.

Khi bật chế độ A/C tối đa, các cài đặt sau đây sẽ được thay đổi tự động.

- Điều hòa sẽ bật.
- Nhiệt độ sẽ được cài đặt ở mức thấp nhất.
- Tốc độ quạt sẽ được cài đặt ở mức tối đa.
- Không khí đi vào sẽ được đặt ở chế độ tuần hoàn.
- Cài đặt chế độ luồng gió sẽ được đặt ở chế độ thông gió.

Để tắt chế độ A/C tối đa và trở lại cài đặt trước đó, chạm vào "MAX A/C" một lần nữa.

▼ Chế độ SYNC

Khi bật chế độ SYNC, cả nhiệt độ bên người lái và bên hành khách được đồng bộ bằng cách sử dụng nút điều chỉnh nhiệt độ ở phía người lái và màn hình điều chỉnh nhiệt độ.

1. Chạm vào chỉ báo nhiệt độ được cài đặt.
2. Chạm vào "SYNC" để tắt và bật chế độ SYNC.

Đèn báo chế độ SYNC sẽ chuyển sang màu trắng.

Chạm vào "SYNC" một lần nữa, nhấn nút điều chỉnh nhiệt độ ở phía hành khách hoặc sử dụng thanh điều chỉnh nhiệt độ phía bên đó để hủy bỏ chế độ SYNC. Đèn báo chế độ SYNC sẽ mờ dần đi. Trong trường hợp này, chức năng điều chỉnh nhiệt độ ở phía người lái và phía hành khách sẽ được tách ra. Nhiệt độ sẽ được điều chỉnh riêng thông qua nút điều chỉnh nhiệt độ và thanh điều chỉnh nhiệt độ phía người lái và phía hành khách.

■ Điều chỉnh tốc độ quạt

Chọn tốc độ quạt mong muốn bằng cách thực hiện quy trình sau.

Thông qua chỉ báo tốc độ quạt:

Chạm vào [*<] hoặc [>*] trên màn hình điều hòa không khí.

Thông qua màn hình điều chỉnh tốc độ quạt:

1. Chạm vào chỉ báo chế độ điều hòa không khí
2. Chạm vào tốc độ quạt mong muốn. Tốc độ quạt cũng có thể thay đổi bằng thao tác kéo.

■ Điều chỉnh điều hòa không khí

Điều hòa chỉ hoạt động khi động cơ đang chạy.

Thực hiện thao tác sau khi quạt đang hoạt động để bật điều hòa lên.

– CÒN TIẾP –

- Nếu “A/C” hiển thị trên biểu tượng tùy chỉnh, chạm vào “A/C”. Khi điều hòa bật lên, đèn báo “A/C” sẽ sáng.
- Nếu một biểu tượng tùy chỉnh không phải là “A/C” được hiển thị, chạm vào chỉ báo chế độ điều hòa không khí. Sau đó chạm vào “A/C” trên nút chọn chế độ điều hoà không khí. Khi điều hòa bật, “A/C” sẽ chuyển sang màu xanh dương.

Để tắt điều hòa, chạm vào “A/C” một lần nữa. Đèn báo sẽ tắt hoặc mờ dần đi.

LƯU Ý

Để chống sương hoặc hút ẩm hiệu quả khi trời lạnh, hãy bật điều hòa lên. Tuy nhiên, nếu nhiệt độ xung quanh giảm xuống khoảng 0°C (32°F), điều hòa và hệ thống hút ẩm có thể không hoạt động chuẩn xác.

■ Lựa chọn lấy gió trong/ngoài

Chọn lấy gió bằng cách nhấn vào nút chọn lấy gió.

Chế độ tuần hoàn: Không khí bên trong được tuần hoàn bên trong xe. Chế độ này được sử dụng trong các trường hợp sau.

- Khi lái xe trên đường nhiều bụi
- Khi bạn muốn tăng hiệu suất làm mát lên (ví dụ: khi trời rất nóng)

Thực hiện thao tác sau để chọn chế độ này.

- được hiển thị trên biểu tượng tùy chỉnh:
  (1) Chạm vào .
- không được hiển thị trên biểu tượng tùy chỉnh
  (1) Chạm vào đèn báo chế độ điều hòa không khí.
  (2) Chạm vào trên nút chọn chế độ điều hòa không khí

sẽ hiển thị trên đèn báo điều hòa không khí.

Chế độ lưu thông không khí bên ngoài: Không khí bên ngoài được đưa vào trong khoang hành khách. Chế độ này được sử dụng trong các trường hợp sau.

- Khi đường hết bụi
- Khi bên trong được làm mát tới một mức nhiệt độ dễ chịu

Thực hiện thao tác giống như ở chế độ tuần hoàn để chuyển chế độ.
sẽ hiển thị trên đèn báo điều hòa không khí.

⚠ THẬN TRỌNG

Việc tiếp tục sử dụng chế độ tuần hoàn có thể tạo thành sương trên cửa sổ. Chuyển sang chế độ tuần hoàn không khí bên ngoài ngay khi đường bên ngoài hết bụi.

■ Để tắt hệ thống điều hòa không khí

Để tắt hệ thống điều hòa không khí, chạm vào nút BẬT/TẮT điều hòa không khí.

4-5. Bộ sưởi ghế trước (nếu có)

Bộ sưởi ghế hoạt động khi công tắc khóa điện ở vị trí “ON”.

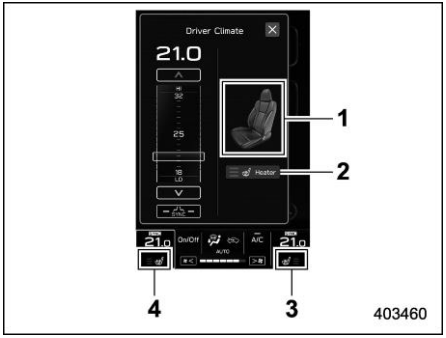

1) Hiển thị ghế trước
2) Biểu tượng chọn bộ sưởi ghế trước
3) Đèn báo bộ sưởi ghế bên phải
4) Đèn báo bộ sưởi ghế bên trái

1. Chạm vào đèn báo bộ sưởi ghế trên màn hình điều hòa không khí.
2. Chạm vào biểu tượng chọn bộ sưởi ghế trên màn hình điều hòa trái/phải. Mỗi lần chạm vào biểu tượng, chế độ sẽ thay đổi như sau.

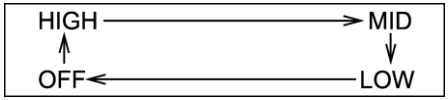

CAO:
3 đèn báo sáng lên.
TRUNG BÌNH:
2 đèn báo sáng lên.
THẤP:
1 đèn báo sáng lên.
TẮT:
Tất cả các đèn báo đều tắt.

Khi ở chế độ THẤP, chạm vào biểu tượng một lần nữa để TẮT tất cả các đèn báo.
Chọn chế độ CAO sẽ làm ghế nóng lên nhanh hơn.
Giữ và thả biểu tượng bộ sưởi ghế, bộ sưởi ghế sẽ TẮT cho dù đang ở bất kỳ chế độ nào.

4-6. Làm tan băng

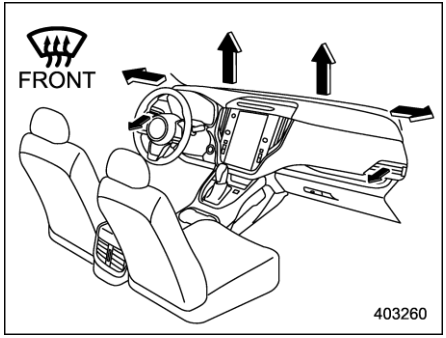

Để làm tan băng hoặc hút ẩm trên kính chắn gió và cửa sổ hàng ghế trước, hãy thực hiện thao tác sau.

• Để chọn chế độ “ ”, nhấn vào nút sưởi làm tan băng.
• Để chọn chế độ “ ”, chạm vào “ ” trên màn hình chọn chế độ luồng gió.

LƯU Ý

• Khi chọn chế độ “ ” hoặc “ ”, máy nén điều hòa sẽ tự động vận hành bất kể nút điều hòa đang ở vị trí nào để làm băng trên kính chắn gió tan nhanh hơn. Cùng lúc đó, chức năng lựa chọn lấy gió trong/ngoài sẽ tự động cài đặt sang chế độ lưu thông không khí bên ngoài.

– CÒN TIẾP –

• Sau khi làm tan băng trên kính chắn gió bằng cách nhấn vào nút sưởi làm tan băng “”, nhấn vào nút một lần nữa sẽ đưa hệ thống trở lại chế độ cài đặt được chọn trước khi kích hoạt bộ sưởi làm tan băng.

4-7. Lời khuyên khi sử dụng bộ sưởi và điều hòa không khí

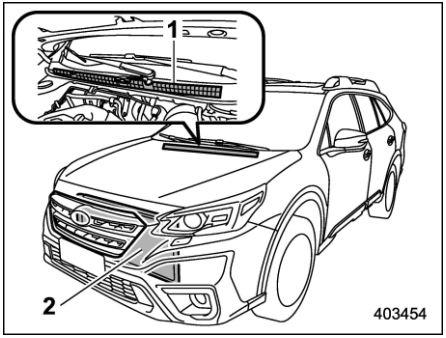

1) Lưới thông gió phía trước
2) Bình ngưng

Luôn giữ cho lưới thông gió phía trước không bị dính tuyết, lá hay các vật khác khác nhằm đảm bảo thiết bị sưởi và làm tan băng hiệu quả. Vì bình ngưng được đặt trước bộ tản nhiệt, khu vực này nên được giữ sạch sẽ vì hiệu suất làm mát có thể bị ảnh hưởng nếu có côn trùng hay lá tích tụ trên bình ngưng.

■ Làm mát hiệu quả sau khi đỗ xe trực tiếp dưới ánh nắng mặt trời

Sau khi đỗ xe trực tiếp dưới ánh nắng mặt trời, mở cửa sổ ra và lái xe trong vài phút để không khí bên ngoài lưu thông vào khoang xe đang nóng. Việc này sẽ giúp điều hòa nhiệt độ làm mát nhanh hơn. Đóng cửa sổ trong khi sử dụng điều hòa nhiệt độ để có hiệu suất làm mát cao nhất.

■ Lưu thông dầu bôi trơn trong mạch lạnh

Sử dụng máy nén điều hòa khi động cơ hoạt động ở tốc độ thấp (khi xe chạy không tải hoặc đi chậm) một vài phút mỗi tháng trong thời gian ít sử dụng để lưu thông dầu.

■ Kiểm tra hệ thống điều hòa không khí trước khi hè đến

Kiểm tra điều hòa xem có bị rò rỉ chất làm lạnh, tình trạng vòi và hoạt động của hệ thống vào mỗi mùa xuân. Bạn nên mang xe đến đại lý SUBARU để kiểm tra hệ thống điều hòa không khí.

■ Làm mát và hút ẩm ở thời tiết ẩm và nhiệt độ thấp

Trong một số điều kiện thời tiết (độ ẩm tương đối cao, nhiệt độ thấp,...), có thể thấy một lượng hơi nước nhỏ tỏa ra từ cửa thoát gió. Tình trạng này hoàn toàn bình thường và không phải là dấu hiệu cho thấy hệ thống điều hòa gặp sự cố.

■ Máy nén điều hòa ngắt khi động cơ chịu tải nặng

Để nâng cao khả năng tăng tốc và tiết kiệm xăng, máy nén điều hòa được thiết kế để tạm thời ngắt trong quá trình điều hòa hoạt động, vào bất cứ lúc nào chân ga được nhấn tối đa, ví dụ như khi tăng tốc nhanh hoặc lái xe lên dốc cao.

■ Chất làm lạnh cho hệ thống điều hòa không khí

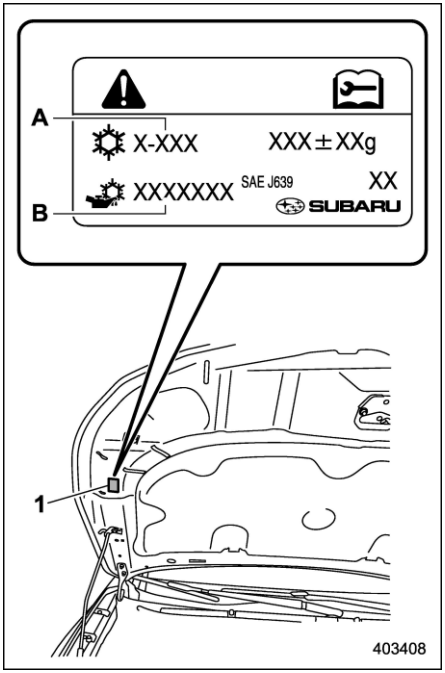

1) Nhãn mác điều hòa
A) Tên chất làm lạnh
B) Tên dầu máy nén

Hệ thống điều hòa của xe sử dụng chất làm lạnh thân thiện với tầng ozone là R-1234yf (HFO-1234yf) hoặc R-134a (HFC-134a).

Hãy kiểm tra nhãn mác điều hòa ở vị trí tương ứng trong hình minh họa để xác nhận loại chất làm lạnh mà xe sử dụng.

Bạn nên tham khảo ý kiến đại lý SUBARU để bảo dưỡng hệ thống.

Những sửa chữa do việc sử dụng sai chất làm lạnh không nằm trong dịch vụ bảo hành.

4-8. Hệ thống lọc không khí

Thay bộ lọc không khí khoang hành khách theo lịch bảo dưỡng. Tham khảo mục "Lịch bảo dưỡng" ☞Tr. 473. Cần thực hiện theo lịch bảo dưỡng để duy trì khả năng lọc bụi của bộ lọc. Trong điều kiện rất nhiều bụi, bộ lọc cần được thay thường xuyên hơn. Bạn nên nhờ đại lý SUBARU kiểm tra và thay bộ lọc. Để thay bộ lọc, bạn chỉ nên dùng bộ lọc không khí chính hãng SUBARU.

⚠ THẬN TRỌNG

Bạn nên liên hệ với đại lý SUBARU nếu các trường hợp sau đây xảy ra mà vẫn chưa đến lịch thay bộ lọc.

- **Luồng gió đi qua lỗ thông hơi giảm.**
- **Kính chắn gió hay bị mờ.**

LƯU Ý

Bộ lọc có thể làm ảnh hưởng tới hiệu suất điều hòa không khí, sưởi và làm tan băng nếu không được bảo dưỡng đúng cách.

■ Thay bộ lọc không khí trong khoang hành khách

1. Tháo cốp phụ.
   (1) Mở cốp phụ.

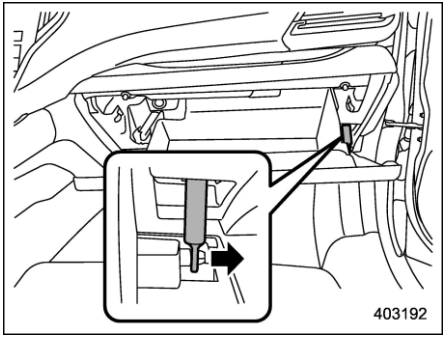

   (2) Tháo trục van điều tiết ra khỏi cốp phụ.

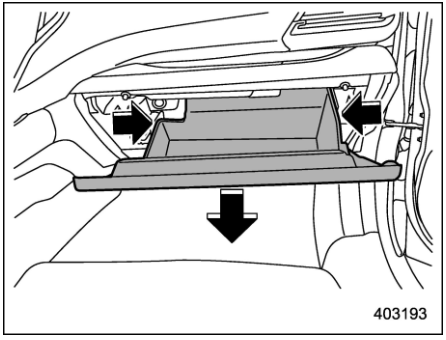

   (3) Đẩy cả hai mặt của cốp phụ vào phía trong để mở khóa nút chặn, sau đó kéo cốp phụ xuống xa nhất có thể.

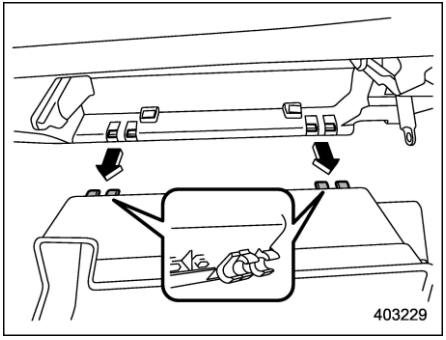

   (4) Kéo cốp phụ ra theo chiều ngang và tháo phần bản lề. Khi làm việc này, cẩn thận để không làm hỏng bản lề.

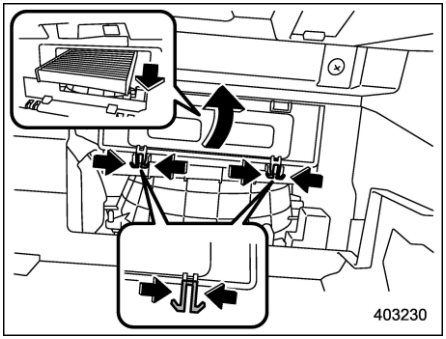

2. Tháo bộ lọc không khí khoang hành khách theo quy trình sau để ngăn bụi bẩn bộ lọc rơi vào trong vỏ.

(1) Kẹp chặt vào cả hai lẫy và tháo nắp bộ lọc.

(2) Nhẹ nhàng nghiêng phần cuối của bộ lọc xuống và từ từ kéo ra 1 cm (0,4 inch).

(3) Từ từ kéo hết phần còn lại của bộ lọc ra.

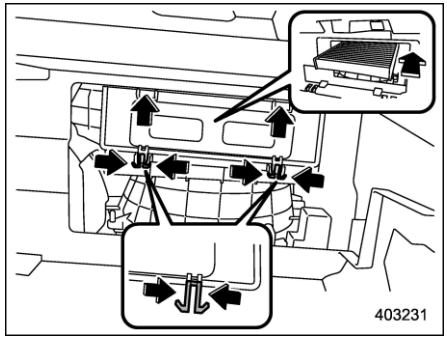

3. Thay bộ lọc không khí khoang hành khách bằng bộ lọc mới và lắp lại nắp.

⚠ THẬN TRỌNG

Hình mũi tên trên bộ lọc phải chỉ LÊN TRÊN.

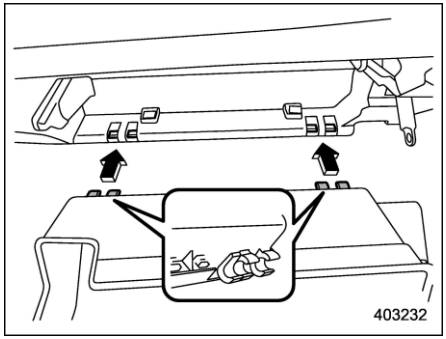

4. Lắp lại cốp phụ và nối với trục van điều tiết.

5. Đóng cốp phụ.

5-1. Ăng-ten 288
Ăng-ten gắn (nếu có) 288
Ăng-ten nóc xe (nếu có) 288
5-2. Bộ âm thanh 288

5-1. Ăng-ten

■ Ăng-ten gắn (nếu có)

⚠ THẬN TRỌNG

Không dùng vật nhọn hoặc nước rửa cửa kính có chứa chất ăn mòn để lau mặt bên trong của cửa sổ có gắn ăng-ten. Như vậy có thể làm hỏng ăng-ten gắn trên cửa sổ.

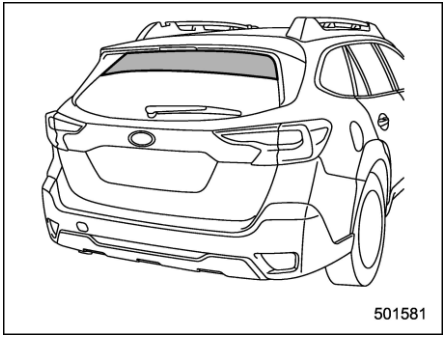

Ăng-ten được gắn ở mặt bên trong của cửa kính phía sau.

LƯU Ý

Hiệu suất của ăng-ten có thể bị suy giảm đáng kể nếu bạn dán phim pha màu hoặc bất kỳ vật liệu nào khác lên phần ăng-ten của cửa kính phía sau.

■ Ăng-ten nóc xe (nếu có)

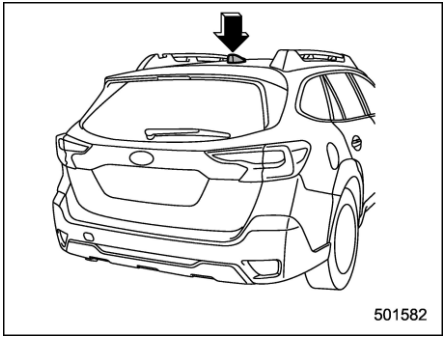

Ăng-ten trên nóc được gắn ở phần chính giữa phía sau của nóc xe.

5-2. Bộ âm thanh

⚠ THẬN TRỌNG

- **Bạn nên luôn luôn tham khảo ý kiến với đại lý SUBARU trước khi lắp vô tuyến dải cá nhân hoặc các thiết bị truyền phát khác lên xe. Các thiết bị đó có thể khiến hệ thống điều khiển điện tử gặp trục trặc nếu chúng được lắp đặt không đúng cách hoặc không phù hợp với xe.**
- **Để tránh hết ắc quy, không bật hệ thống âm thanh/hình ảnh khi động cơ không chạy.**

Nếu xe của bạn có trang bị hệ thống điều hướng hoặc âm thanh chính hãng SUBARU, tham khảo phần dành riêng cho điều hướng/ âm thanh trong Hướng dẫn sử dụng xe để biết thêm chi tiết.

6-1. Đèn nội thất 292
Đèn trần trung tâm..... 292
Đèn trần phía trước 292
Đèn khu vực chở hàng 293
Thời gian TẮT dần..... 293
6-2. Tấm che nắng..... 294
Gương trang điểm có đèn..... 294
6-3. Khoang chứa đồ 294
Hộp găng tay..... 295
Bệ tỳ tay..... 295
Ngăn kéo trên trần xe 295
6-4. Khay giữ cốc 296
Khay giữ cốc ghế trước 296
Khay giữ cốc ghế sau 297
6-5. Khay giữ chai 297
6-6. Ổ cắm điện phụ kiện 298
6-7. Nguồn điện USB..... 299
Hướng dẫn sử dụng nguồn điện USB 300
6-8. Gạt tàn (nếu có) 301
6-9. Tay vịn 301
6-10. Móc áo 302
6-11. Móc treo đồ 303
6-12. Thảm sàn 303
6-13. Tấm che khoang hàng hóa..... 304
Để lắp đặt thanh chứa tấm che khoang hàng hóa 304
Sử dụng tấm che 305
Để tháo thanh chứa tấm che khoang hàng hóa ... 307
Để cất tấm che..... 307
Để lấy tấm che được cất ra 308
6-14. Móc chằng 309
6-15. Lưới đựng đồ co giãn 309
6-16. Khoang chứa đồ dưới sàn
(nếu có) 310

6-1. Đèn nội thất

⚠ THẬN TRỌNG

Khi rời khỏi xe, hãy đảm bảo rằng bạn đã tắt đèn để tránh cạn ắc quy.

■ Đèn trần trung tâm

▼ **Công tắc đèn trần trung tâm**

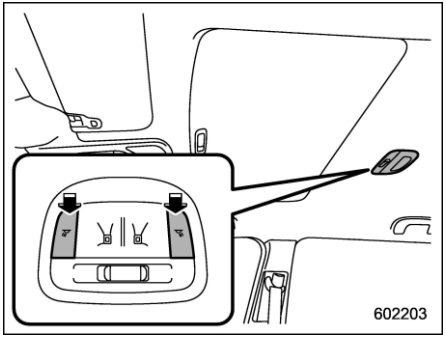

Để bật đèn trần trung tâm, hãy nhấn công tắc. Để tắt đèn trần, hãy nhấn lại công tắc.

⚠ THẬN TRỌNG

Không nhìn vào đèn trong một khoảng thời gian dài bởi đây là đèn LED. Làm như vậy có thể khiến mắt bị tổn thương.

▼ **Công tắc đèn trong xe khi đóng mở cửa**

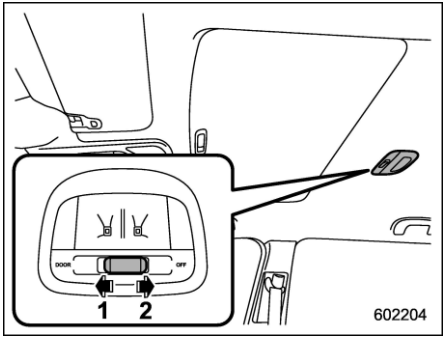

1) DOOR
2) OFF

Công tắc đèn trong xe khi đóng mở cửa có những vị trí sau.

OFF (TẮT): Đèn trần trung tâm không tự động sáng khi cửa mở. Tuy nhiên, có thể dùng tay bật đèn một bằng cách nhấn công tắc.

DOOR (CỬA): Đèn trần trung tâm tự động sáng khi bất kỳ cửa nào (bao gồm cửa cốp sau) mở ngay cả khi đèn đang ở trạng thái tắt. Một vài giây sau khi tất cả các cửa (bao gồm cửa cốp sau) đóng, đèn trần trung tâm sẽ tắt dần. Để biết thêm chi tiết, tham khảo mục "Thời gian TẮT dần" ☞Tr. 293.

■ Đèn trần phía trước

▼ **Công tắc đèn trần phía trước**

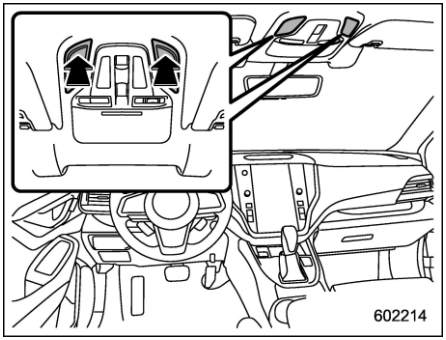

Để bật đèn trần phía trước, nhấn vào đèn.

Để tắt đèn trần phía trước, nhấn lại vào đèn.

⚠ THẬN TRỌNG

Không nhìn vào đèn trong một khoảng thời gian dài bởi đây là đèn LED. Làm như vậy có thể khiến mắt bị tổn thương.

▼ Công tắc đèn trong xe khi đóng mở cửa

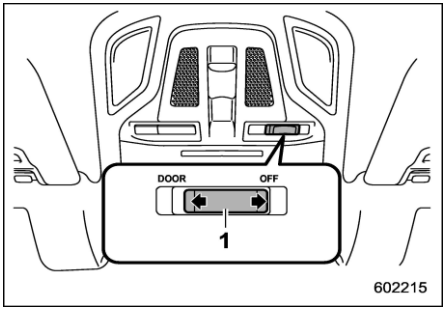

1) Công tắc đèn trong xe khi đóng mở cửa

Công tắc đèn trong xe khi đóng mở cửa có những vị trí sau.

OFF (TẮT): Đèn trần phía trước không tự động sáng cùng với việc mở cửa. Tuy nhiên, có thể dùng tay bật đèn một bằng cách nhấn vào đèn.

DOOR (CỬA): Đèn trần phía trước tự động sáng khi bất kỳ cửa nào (ngoài cửa cốp sau) mở ngay cả khi đèn đang ở trạng thái tắt. Một vài giây sau khi tất cả các cửa (ngoài cửa cốp sau) đóng, đèn trần phía trước sẽ tắt dần. Để biết thêm chi tiết, tham khảo mục "Thời gian TẮT dần" ☞Tr. 293.

■ Đèn khoang hành lý

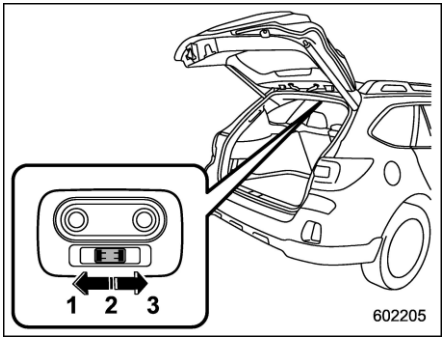

1) OFF
2) DOOR
3) ON

Công tắc đèn khoang hành lý có các vị trí sau.

ON (BẬT): Đèn sáng.

OFF (TẮT): Đèn tắt.

DOOR (CỬA): Đèn chỉ sáng khi cửa cốp sau mở. Đèn tắt dần trong vài giây sau khi cửa sau đóng. Để biết thêm thông tin chi tiết, tham khảo mục "Thời gian TẮT dần" ☞Tr. 293.

■ Thời gian TẮT dần

Những đèn sau có chức năng tự động sáng.

- Đèn trần trung tâm
- Đèn trần phía trước
- Đèn khoang hành lý

Khi công tắc đèn nội thất ở vị trí "DOOR" (cửa), đèn sẽ tự động bật và tắt dựa trên việc khóa và mở khóa cửa, việc mở và đóng cửa, cũng như vị trí công tắc khóa điện.

LƯU Ý

Đại lý SUBARU có thể thay đổi cài đặt thời gian đèn tiếp tục sáng (Thời gian TẮT dần). Bạn nên liên hệ với đại lý SUBARU để biết thêm thông tin chi tiết. Đồng thời, có thể thay đổi cài đặt này bằng cách sử dụng màn hình thông tin trung tâm. Để biết thêm thông tin chi tiết, tham khảo mục "Cài đặt xe" ☞ Tr. 215 (đối với mẫu xe sử dụng màn hình 11,6 inch) hoặc "Biểu tượng cài đặt xe" ☞Tr. 233 (đối với mẫu xe sử dụng màn hình kép 7,0 inch).

6-2. Tấm che nắng

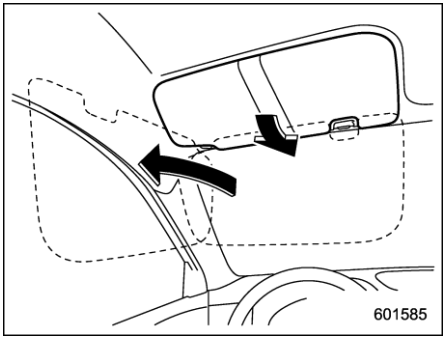

Để chắn ánh sáng chói, kéo tấm che nắng xuống. Để sử dụng tấm che nắng cho cửa sổ, kéo tấm che nắng xuống và di chuyển sang bên cạnh.

■ Gương trang điểm có đèn

⚠ THẬN TRỌNG

Đóng gương trang điểm trong khi xe đang di chuyển để tránh bị lóa mắt.

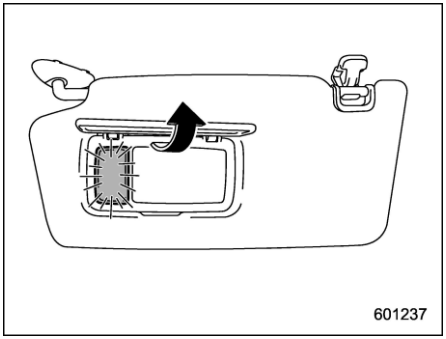

Để sử dụng gương trang điểm, kéo tấm che nắng xuống và mở nắp gương trang điểm ra. Đèn bên cạnh gương trang điểm sẽ sáng khi nắp gương mở.

LƯU Ý

Sử dụng đèn gương trang điểm trong một khoảng thời gian dài trong khi động cơ không chạy có thể làm cạn ắc quy.

6-3. Khoang chứa đồ

⚠ THẬN TRỌNG

- **Luôn đóng khoang chứa hàng trong khi lái xe để giảm rủi ro thương tích trong trường hợp dừng xe đột ngột hoặc tai nạn.**
- **Không để các đồ vật sau trong khoang chứa đồ. Nếu không, cháy hoặc tai nạn có thể xảy ra.**
  - **Bình xịt, thùng chứa dung dịch dễ bắt lửa hoặc có tính ăn mòn hay bất kỳ đồ vật nguy hiểm nào khác.**
  - **Đồ vật bằng nhựa, các đồ vật dễ biến dạng do nhiệt hoặc dễ bắt lửa khác như bật lửa.**

■ Hộp găng tay

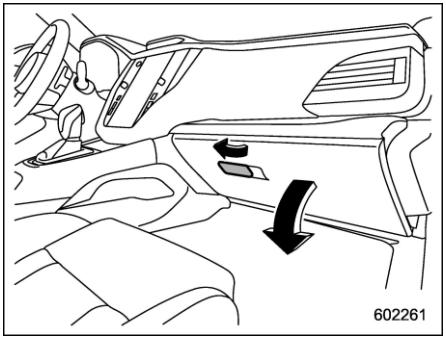

Để mở hộp găng tay, hãy kéo tay cầm. Để đóng hộp găng tay, đẩy mạnh nắp lên phía trên.

■ Bệ tỳ tay

Hộp dưới bệ tỳ tay cung cấp thêm khoảng trống để đựng đồ.

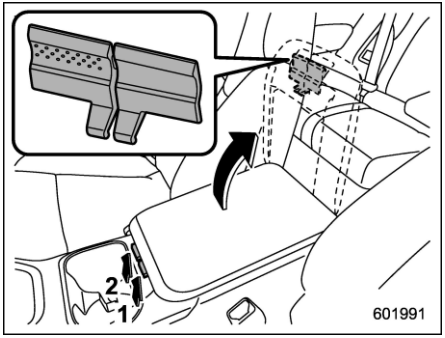

1) Chốt mở nắp trên
2) Chốt mở nắp trên và dưới (chốt có lỗ)

Hộp dưới bệ tỳ tay có 2 lớp, bao gồm ngăn trên và ngăn dưới.

■ Ngăn kéo trên trần xe

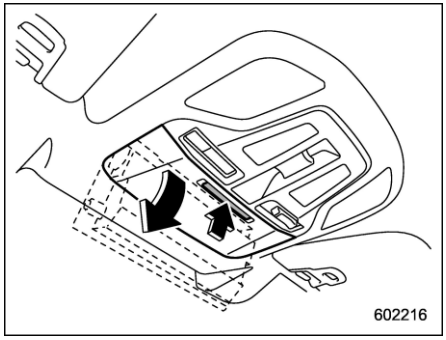

Để mở ngăn kéo trần xe, hãy nhấn nhẹ vào nắp và ngăn kéo sẽ tự động mở ra.

⚠ CẢNH BÁO

Không dùng ngăn kéo trên trần xe trong khi lái xe. Làm vậy có thể khiến bạn rời mắt khỏi đường phía trước, dẫn đến gây tai nạn có thương tích nghiêm trọng hoặc tử vong.

⚠ THẬN TRỌNG

- **Trước khi lái xe, hãy đảm bảo đã đóng ngăn kéo trên trần xe.**
- **Khi bạn đỗ xe ngoài trời nắng hoặc khi thời tiết ẩm áp, bên**

– CÒN TIẾP –

trong ngăn kéo trên trần xe sẽ nóng lên. Tránh để đồ nhựa hoặc các đồ vật dễ bị tác động bởi nhiệt hoặc dễ bắt lửa như bật lửa trong ngăn kéo trên trần xe.

- **Không kéo nắp khi mở ngăn kéo trên trần xe.**

  Làm như vậy có thể gây hư hại cho ngăn kéo trên trần xe.

6-4. Khay giữ cốc

⚠ THẬN TRỌNG

Hãy cẩn thận không để đổ nước. Đồ uống nóng có thể làm bạn và/hoặc người trên xe bị bỏng. Đồ uống bị đổ ra cũng có thể làm tổn hại đến tấm bọc ghế, thảm hoặc thiết bị âm thanh.

■ Khay giữ cốc ghế trước

⚠ THẬN TRỌNG

- **Không lấy cốc từ khay giữ hoặc đặt cốc vào khay giữ cốc khi bạn đang lái xe, bởi điều này có thể làm bạn phân tâm và dẫn đến tai nạn.**
- **Hãy cẩn thận để không làm đổ đồ uống lên cần số hoặc bất kỳ công tắc nào ở gần đó. Đồ uống bị đổ có thể làm cần số và/hoặc công tắc bị trục trặc.**

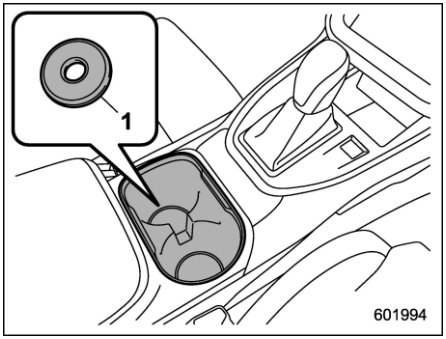

1) Miếng đệm

Khay giữ cốc kép được gắn vào bệ tỳ tay. Đặt miếng đệm vào trước khi đặt cốc hoặc lon nước vào trong.

■ Khay giữ cốc ghế sau

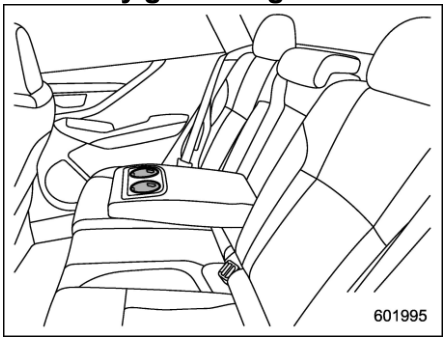

Khay giữ cốc kép được gắn vào bệ tỳ tay.

⚠ THẬN TRỌNG

Khi cốc đựng đồ uống đang ở trong khay giữ cốc, không được gấp hoặc ngả bất kỳ ghế nào. Nếu làm như vậy, đồ uống có thể đổ ra ngoài trong khi lái xe, và nếu đồ uống nóng, có thể làm bạn và/hoặc người trên xe bị bỏng.

6-5. Khay giữ chai

⚠ THẬN TRỌNG

- **Không lấy chai nước từ khay giữ hoặc đặt chai nước vào khay khi bạn đang lái xe, bởi hành động này có thể làm bạn phân tâm và dẫn tới tai nạn.**
- **Khi đặt đồ uống vào khay giữ chai, hãy chắc chắn rằng chai đựng đồ uống đó có nắp. Nếu không, đồ uống đó có thể đổ ra khi mở/đóng cửa hoặc khi lái xe, và đồ uống nóng có thể làm bạn và/hoặc người trên xe bị bỏng.**

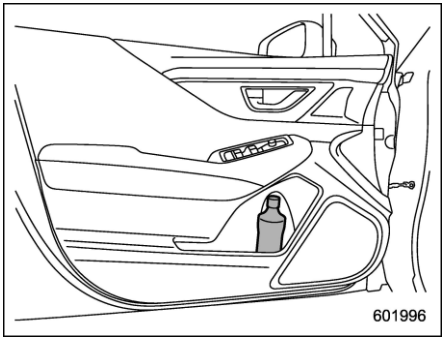

Khay giữ chai được trang bị trên viền mỗi cửa có thể được dùng để giữ chai nước hoặc các đồ vật khác.

6-6. Ổ cắm điện phụ kiện

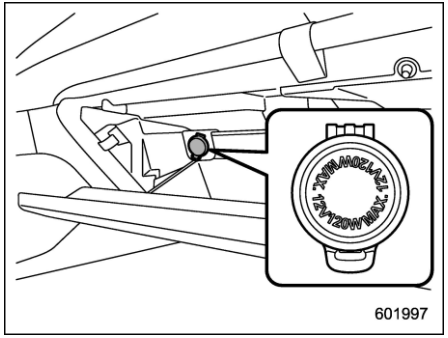

Ổ điện trong hộp găng tay

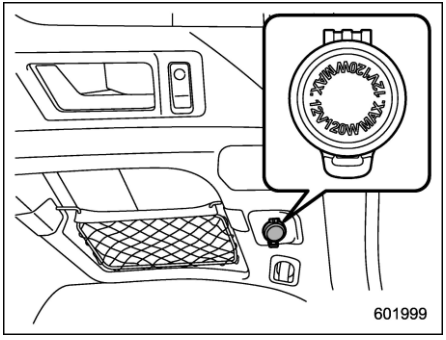

Ổ cắm ở khu vực chở hàng

Ổ cắm điện phụ kiện nằm ở hộp găng tay và khoang hành lý. Có thể sử dụng nguồn điện (12V một chiều) từ ắc quy ở bất kỳ ổ cắm điện nào khi công tắc khóa điện ở vị trí "ACC" hoặc "ON".

Bạn có thể sử dụng thiết bị điện dùng trong xe bằng cách kết nối với ổ điện.

Công suất định mức tối đa của thiết bị có thể kết nối là **120W**. Không sử dụng thiết vượt quá mức công suất đã chỉ định cho từng ổ điện.

Khi sử dụng thiết bị điện cùng kết nối với hai ổ điện trở lên, tổng công suất tiêu hao của thiết bị đó không được vượt quá 120W.

⚠ THẬN TRỌNG

- **Không thử dùng bật lửa gần ổ cắm điện phụ kiện.**
- **Không đặt bất kỳ dị vật nào, đặc biệt là các vật bằng kim loại như đồng xu hoặc giấy bạc vào ổ cắm điện phụ kiện. Làm như vậy có thể gây đoản mạch. Luôn đóng nắp ổ cắm điện phụ kiện khi không sử dụng.**
- **Chỉ sử dụng các thiết bị điện được thiết kế cho nguồn điện một chiều 12V.**

Công suất định mức tối đa của một thiết bị có thể kết nối là 120W. Không sử dụng thiết bị có công suất vượt mức công suất đã chỉ định cho từng ổ điện.

Khi sử dụng nhiều thiết bị cùng kết nối với hai ổ điện trở lên, tổng công suất tiêu hao của các thiết bị không được vượt quá 120W. Làm ổ cắm điện phụ kiện quá tải có thể dẫn tới đoản mạch. Không sử dụng thiết bị tiếp hợp kép hoặc nhiều hơn một thiết bị điện.

- **Khi sử dụng các thiết bị điện cùng kết nối với 2 ổ điện, tổng công suất tiêu hao của các thiết bị này không được vượt quá 120W. Làm ổ cắm điện phụ kiện bị quá tải có thể gây đoản mạch. Không sử dụng thiết bị tiếp hợp kép hoặc nhiều hơn một thiết bị điện.**
- **Nếu giắc cắm trên thiết bị điện quá lỏng hoặc quá chặt đối với ổ cắm điện phụ kiện, điều này có thể dẫn tới tiếp xúc kém hoặc làm cho giắc cắm bị kẹt. Chỉ sử dụng giắc cắm vừa vặn.**

- Kết nối thiết bị điện với ổ cắm điện phụ kiện trong một khoảng thời gian dài mà động cơ không chạy có thể làm cạn ắc quy.
- Trước khi lái xe, hãy chắc chắn rằng giắc cắm và dây điện của thiết bị điện sẽ không làm ảnh hưởng đến việc bạn chuyển số cũng như sử dụng bàn đạp ga và bàn đạp phanh. Nếu có ảnh hưởng, không sử dụng thiết bị điện đó trong khi lái xe.

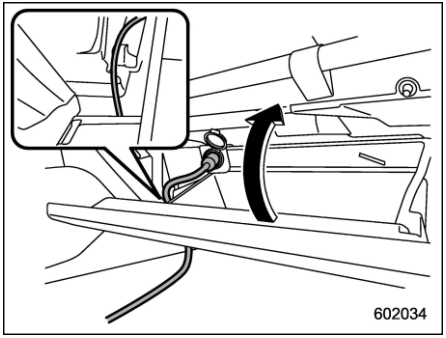

Ổ điện trong hộp găng tay

LƯU Ý

Có thể sử dụng ổ điện trong hộp găng tay ngay cả khi đóng nắp nhờ một khoảng trống cho phép dây điện đi qua. Dẫn dây của thiết bị điện qua khoảng trống này.

6-7. Nguồn điện USB

⚠ THẬN TRỌNG

- Thông số kỹ thuật của cổng USB có thể sử dụng là loại A. Nếu được kết nối với cổng USB có thông số kỹ thuật khác, hệ thống có thể không cấp điện hoặc không sạc được, hoặc thiết bị có thể bị trục trặc.
- Thiết bị được kết nối có nguy cơ bị trục trặc hoặc dữ liệu bị tổn hại. Bạn phải chịu trách nhiệm về việc kết nối thiết bị.
- Để tránh sốc điện hoặc trục trặc, hãy tuân theo các lưu ý an toàn sau đây.
  - Không kết nối với bộ chia cổng USB.
  - Không cho bất cứ vật thể bằng kim loại hoặc dị vật nào vào cổng USB.
  - Không đổ nước hoặc dung dịch khác lên cổng USB.
- Hãy cẩn thận và không kéo dây cáp đã kết nối. Làm như vậy có thể làm hỏng cổng USB và thiết bị đã kết nối.
- Nếu một thiết bị được kết nối

– CÒN TIẾP –

trong một khoảng thời gian dài mà động cơ không chạy, ắc quy có thể bị cạn kiệt. Ngay cả khi động cơ đang không chạy, chúng tôi khuyên bạn không nên kết nối thiết bị trong một khoảng thời gian dài không cần thiết.

- **Không kết nối với thiết bị bị trục trặc. Làm như vậy có thể gây rủi ro về khói và cháy.**

LƯU Ý

- **Công suất định mức của mỗi cổng USB là 5V/2,1A (tổng: 4,2A). Để biết thông tin chi tiết về công suất định mức tối đa, tham khảo mục "Hướng dẫn sử dụng nguồn điện USB" ☞Tr. 300. Trước khi kết nối thiết bị, hãy đọc hướng dẫn sử dụng thiết bị và kiểm tra xem thông số kỹ thuật của nguồn điện có phù hợp với thiết bị hay không. Nếu thiết bị cần nguồn điện vượt quá công suất định mức tối đa được kết nối, ổ cắm có thể không cấp điện hoặc không sạc được. Ngay cả khi có thể sạc, thời gian cần để sạc có thể dài hơn so với khi sử dụng bộ sạc chính hãng của thiết bị đó.**
- **Tùy theo loại thiết bị, ổ cắm có thể chỉ sạc được khi sử dụng dây cáp đặc biệt. Trong trường hợp này, hãy kết nối thiết bị bằng dây cáp đặc biệt.**
- **Khi một thiết bị đang trao đổi thông tin với máy tính cá nhân được kết nối, ổ cắm có thể sẽ không cấp điện hoặc sạc được.**
- **Khi kết nối một thiết bị để sạc, hãy ngắt kết nối thiết bị sau khi đã sạc xong.**

■ Hướng dẫn sử dụng nguồn điện USB

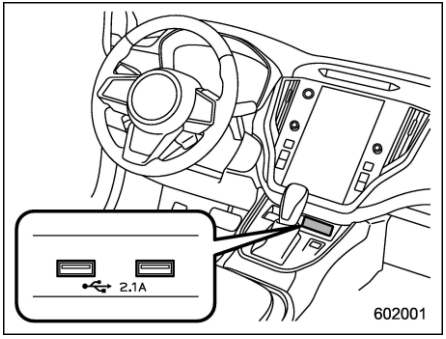

Nguồn điện USB ở ghế trước (có thể kết nối và sử dụng một thiết bị phát thanh)

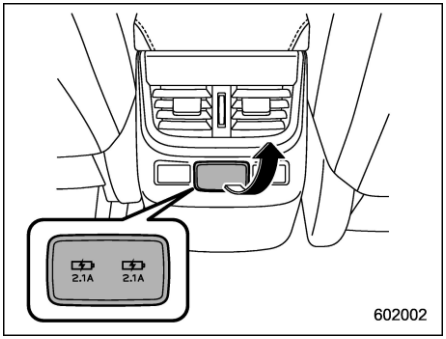

Nguồn điện USB (chỉ sạc)

Sử dụng cổng USB để sạc thiết bị điện.

Khi sử dụng USB, mở nắp nguồn điện USB. Sau khi dùng xong, hãy đóng nắp lại.

Khi công tắc khóa điện ở vị trí "ACC" hoặc "ON", ổ cắm có thể cấp điện cho thiết bị điện. Có thể cấp nguồn điện lên tới 5 V/2,1A từ mỗi cổng (tổng: 4,2A).

6-8. Gạt tàn (Nếu có)

⚠ THẬN TRỌNG

- **Không dùng gạt tàn làm nơi đựng rác hoặc để điếu thuốc vẫn còn cháy trong gạt tàn. Làm như vậy có thể gây cháy.**
- **Luôn dập tắt diêm và thuốc lá trước khi cho vào gạt tàn, sau đó đóng chặt gạt tàn lại. Nếu bạn để gạt tàn mở, lửa từ điếu thuốc có thể lan sang một đầu lọc thuốc lá khác và gây cháy.**
- **Không đặt vật liệu dễ cháy vào trong gạt tàn.**
- **Không để nhiều đầu lọc thuốc lá trong gạt tàn.**

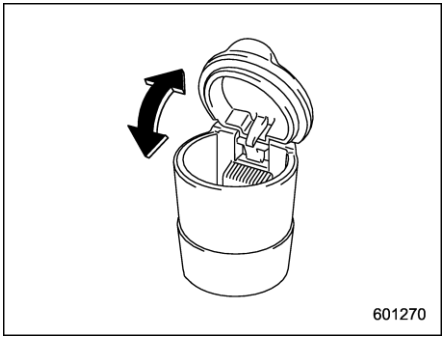

Có thể lắp gạt tàn di động ở từng khay giữ cốc hoặc khay giữ chai. Để biết vị trí của khay giữ cốc, tham khảo mục "Khay giữ cốc" ☞Tr. 296. Để biết vị trí của khay giữ chai, tham khảo mục "Khay giữ chai" ☞Tr. 297.

Khi dùng gạt tàn, hãy mở nắp gạt tàn. Đóng kín nắp gạt tàn sau khi dùng xong để giảm phần khói còn lại.

LƯU Ý

Tàn thuốc và thuốc lá sẽ tích tụ quanh bản lề của nắp bên trong gạt tàn. Hãy làm sạch bằng bàn chải hoặc dụng cụ khác có đầu hẹp.

6-9. Tay vịn

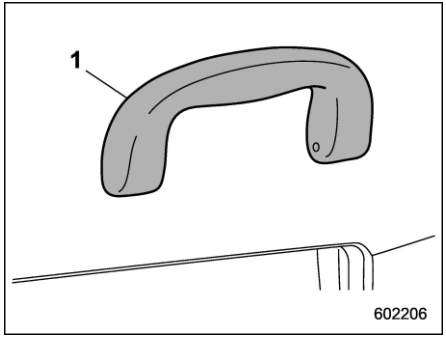

1) Tay vịn

Người trên xe có thể nắm tay vịn để ổn định vị trí khi ngồi trên ghế và xe đang di chuyển.

⚠ CẢNH BÁO

Không nắm tay vịn khi ngồi dậy khỏi ghế. Nắm và kéo tay vịn không đúng cách có thể làm hỏng tay vịn và có thể gây chấn thương.

– CÒN TIẾP –

⚠ THẬN TRỌNG

Không gắn vật nặng lên tay vịn. Làm như vậy có thể làm hỏng tay vịn và làm hư hại vật đó.

6-10. Móc áo

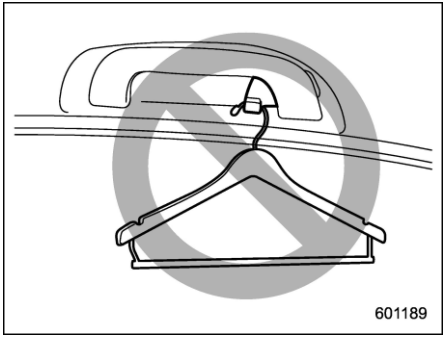

⚠ CẢNH BÁO

Hãy tuân thủ các hướng dẫn sau.

- **Không treo mắc quần áo hoặc các đồ vật cứng, nhọn lên móc áo. Hãy treo trực tiếp quần áo lên móc áo mà không cần dùng tới mắc quần áo.**
- **Trước khi treo quần áo lên móc áo, hãy chắc rằng không có vật nhọn trong túi áo/quần.**

Nếu không tuân thủ các hướng dẫn này, các tình huống sau có thể xảy ra trong trường hợp xe dừng đột ngột hoặc va chạm.

- **Chấn thương nghiêm trọng do đồ vật bị văng ra trong khoang hành khách.**
- **Kích hoạt túi khí rèm không đúng cách**

⚠ THẬN TRỌNG

Không treo lên móc áo bất kỳ thứ gì có thể cản trở tầm nhìn của người lái xe hoặc có thể gây chấn thương trong trường hợp xe dừng đột ngột hoặc bị va chạm. Và không treo lên móc áo đồ vật có khối lượng từ 5 kg (11 lbs) trở lên.

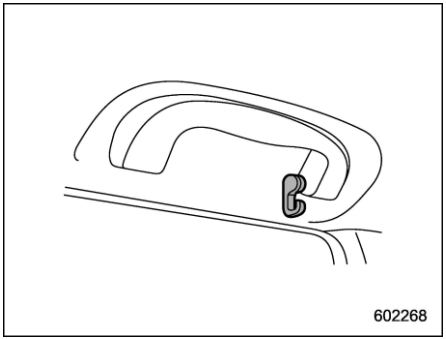

Móc áo được gắn vào các tay vịn ở ghế hành khách phía sau.

6-11. Móc treo đồ

⚠ THẬN TRỌNG

Không treo lên móc treo đồ các vật có khối lượng từ 3 kg (6 lbs) trở lên.

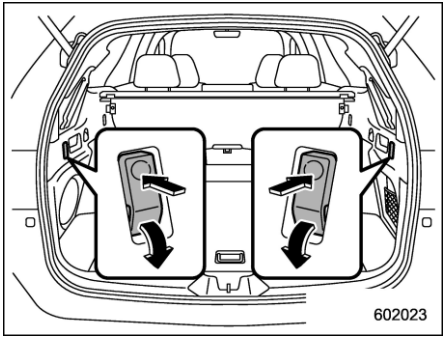

Móc treo đồ được gắn vào mỗi bên khu vực hàng hóa.
Để sử dụng móc này, đẩy vào phần trên và móc treo đồ sẽ xuất hiện. Thu móc lại sau khi dùng xong.

6-12. Thảm sàn

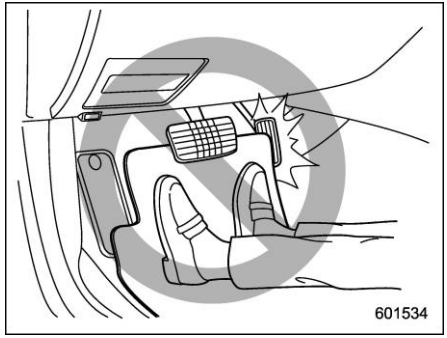

⚠ THẬN TRỌNG

Nếu thảm sàn trượt về phía trước và cản trở chuyển động của các bàn đạp trong khi lái xe, điều này có thể gây ra tai nạn. Tuân thủ các lưu ý an toàn sau để ngăn thảm sàn trượt về phía trước.

- **Hãy sử dụng thảm sàn SUBARU chính hãng được thiết kế với các chốt tròn ở đúng vị trí.**
- **Đảm bảo rằng thảm sàn ở phía người lái xe được đặt đúng chỗ và được cố định vào các chốt giữ.**
- **Không sử dụng nhiều hơn một tấm thảm sàn.**

- Đối với xe tay lái thuận:

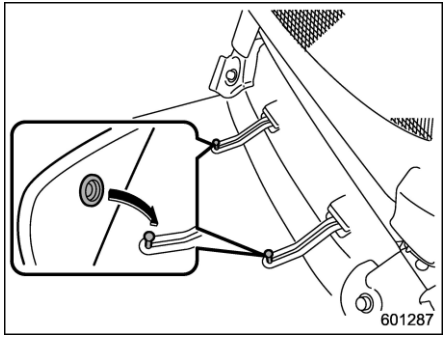

Chốt giữ nằm ở trên sàn bên người lái.
Cần gắn chắc chắn thảm sàn ở bên người lái nhờ các chốt tròn có sẵn bằng cách đặt chốt tròn lên trên chốt giữ và ấn xuống.

– CÒN TIẾP –

- Đối với mẫu xe tay lái nghịch:

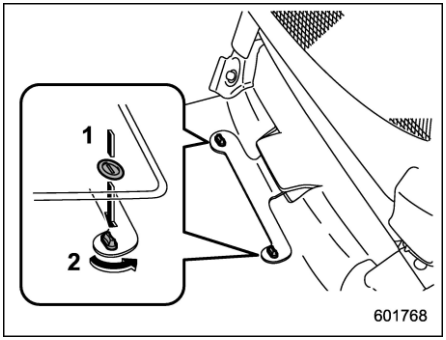

1) Đầu tiên, đặt các chốt tròn lên trên các chốt giữ và đẩy xuống.
2) Sau đó, xoay các chốt giữ 90 độ để cố định thảm sàn.

Các chốt giữ nằm ở sàn bên phía người lái.

Thảm sàn nên được cố định bằng các chốt tròn có sẵn như trong hình minh họa.

6-13. Tấm che khoang hàng hóa

Tấm che khoang hàng hóa được dùng để che khu vực chở hàng nhằm bảo vệ hàng hóa khỏi ánh nắng trực tiếp.

Tấm che này có tính tiện dụng nhờ chức năng nhấc lên để thu lại dễ dàng, không cần nhiều thao tác để thu lại hoàn toàn khi tiếp cận với hàng hóa.

Có thể tháo rời tấm che này để tạo thêm không gian cho hàng hóa.

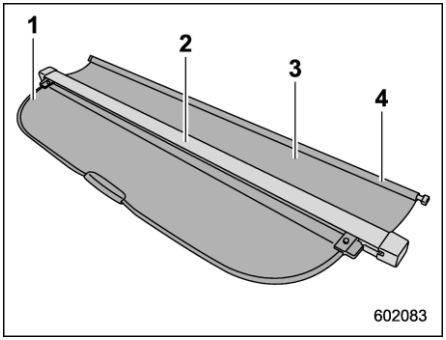

1) Tấm che khu vực hàng hóa
2) Thanh chứa tấm che
3) Tấm che trước
4) Thanh che phía nước

■ Lắp đặt thanh chứa tấm che khoang hàng hóa

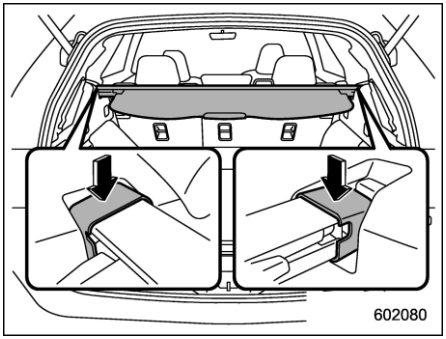

1. Cho đầu bên trái của thanh chứa tấm che khoang hàng hóa vào chốt giữ, sau đó cho đầu bên phải của tấm che khoang hàng hóa vào chốt giữ bên phải.

Đảm bảo rằng cả hai đầu phát ra một tiếng click khi gắn vào chốt.

LƯU Ý

Nếu nhãn trên thanh chứa tấm che khoang hàng hóa ở phía trên, tấm che sẽ bị lắp ngược và không gắn vào thân xe.

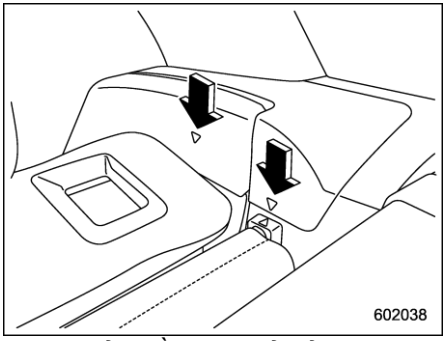

2. Căn chỉnh đầu bên phải của thanh che phía trước với biểu tượng hình tam giác ở viền khu vực chở hàng.

LƯU Ý

Khi lưng ghế sau ngả ra, căn chỉnh thanh che phía trước với biểu tượng hình tam giác ở phía sau.

3. Ấn phía bên phải thanh che phía trước vào viền khu vực hàng hóa để thu thanh che phía trước lại.
4. Khi đã căn chỉnh xong phần bên phải, căn chỉnh phần bên trái với biểu tượng hình tam giác ở viền khu vực chở hàng để cố định tấm che trước.

⚠ THẬN TRỌNG

Khi ngả lưng ghế sau, hãy thu lại tấm che trước để không làm hư hại tấm che.

■ Sử dụng tấm che

⚠ CẢNH BÁO

Không đặt bất kỳ thứ gì lên trên phần tấm che mở rộng. Đặt vật quá nặng lên phần tấm che mở rộng có thể làm hỏng tấm che và đồ vật ở trên tấm che có thể văng lên phía trước trong trường hợp dừng đột ngột hoặc va chạm. Điều này có thể gây thương tích nghiêm trọng.

⚠ THẬN TRỌNG

Hãy cẩn thận để không làm xước ty chống cửa cốp sau trong khi mở rộng và thu lại tấm che. Vết xước trên ty chống cửa có thể làm rò rỉ khí ga từ ty chống cửa và khiến cho các thanh này không thể giữ được cửa cốp sau mở.

▼ Mở rộng tấm che

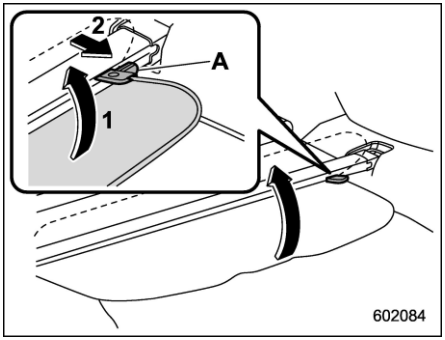

A Nút chặn
1) Đẩy lên
2) Kéo ra

1. Giữ tấm che bằng tay cầm ở giữa, nghiêng tấm che lên và kéo ra để giải phóng chốt chặn.

– CÒN TIẾP –

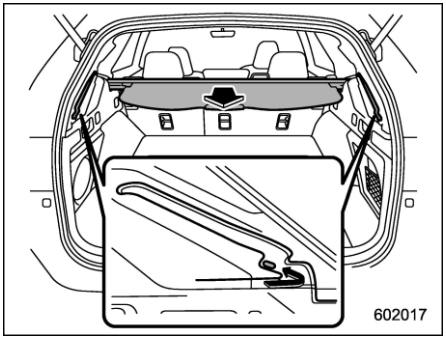

2. Kéo tấm che ra bằng tay cầm ở giữa để mở rộng ra. Sau đó đặt nút chặn vào phần chốt như trong hình.

▼ **Thu lại tấm che**

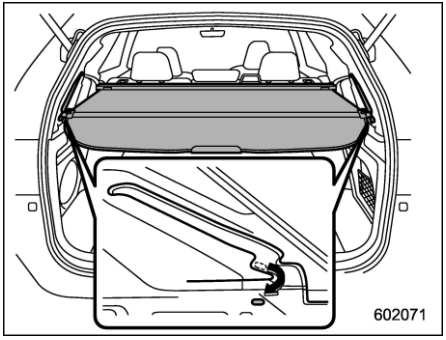

1. Giữ tấm che bằng tay cầm ở giữa và kéo về phía bạn, sau đó hạ thấp tấm che xuống để giải phóng nút chặn trong phần chốt.

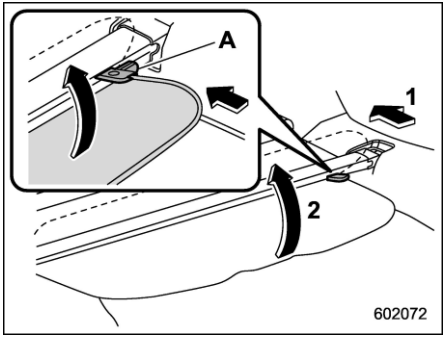

A) Nút chặn
1) Thu lại
2) Đẩy lên

2. Thu dần tấm che cho đến khi đóng hoàn toàn. Sau đó dùng tay cầm đẩy tấm che lên để móc vào nút chặn.

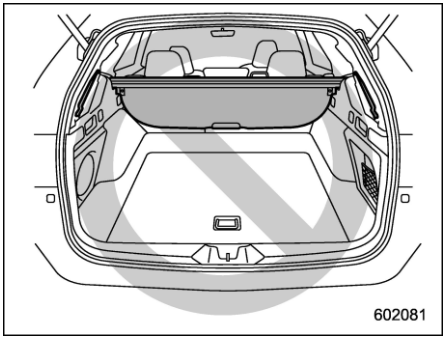

⚠ THẬN TRỌNG

Không để tấm che đung đưa. Đảm bảo đã cố định chốt chặn vào thanh chứa tấm che. Nếu không, tấm che có thể bị rách và hư hỏng.

▼ **Nâng tấm che**

⚠ THẬN TRỌNG

Không lái xe khi tấm che được nâng lên. Làm như vậy có thể cản trở tầm nhìn phía sau.

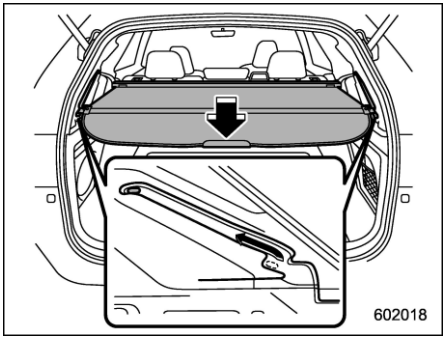

1. Ấn tay cầm ở giữa xuống để nâng tấm che lên.
Nút chặn sẽ trượt theo rãnh và dừng lại ở trên cùng.

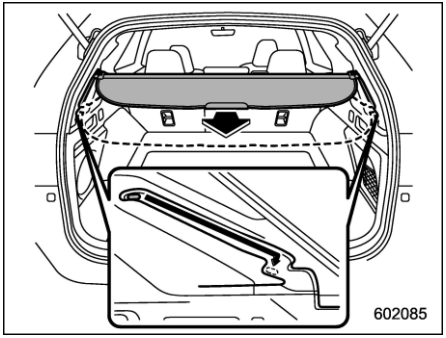

2. Để hạ thấp tấm che, giữ tấm che bằng tay cầm và đẩy về phía phần chốt.

■ Tháo thanh chứa tấm che

1. Thu dần tấm che cho đến khi đóng hoàn toàn. Sau đó dùng tay cầm đẩy tấm che lên để móc vào nút chặn.
2. Ấn phía bên phải thanh che phía trước vào viền khu vực chở hàng để thu thanh che phía trước lại.

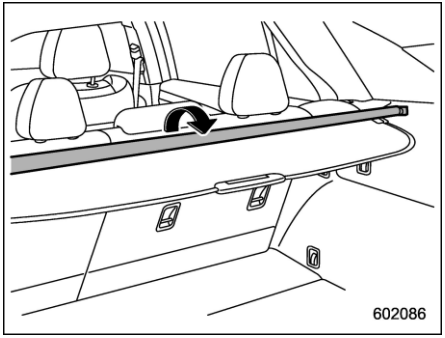

3. Tháo rời tấm che trước và đặt lên trên thanh chứa tấm che.

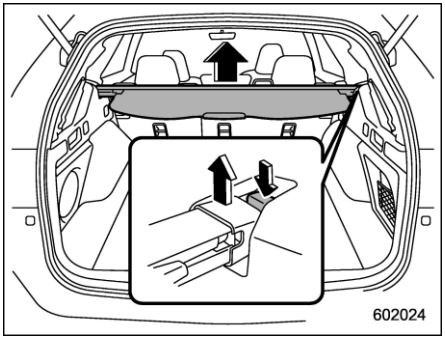

4. Nhấn và giữ nút ở viền phía bên phải khu vực chở hàng và nâng đầu bên phải của thanh chứa tấm che lên.
5. Đẩy nhẹ đầu bên trái của tấm che về phía bên phải và sau đó tháo thanh chứa tấm che.

■ Cất tấm che

Có thể cất tấm che ở khoang chứa đồ dưới sàn.

– CÒN TIẾP –

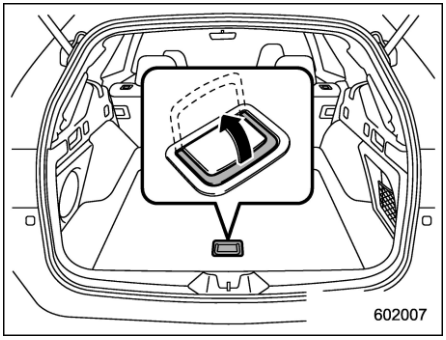

1. Để mở tấm che khoang chứa đồ, kéo tay cầm lên.

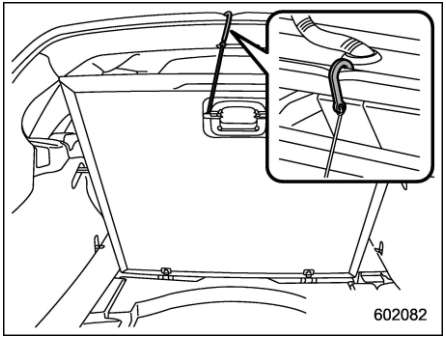

2. Dùng móc ở phía sau để treo tấm che khoang chứa đồ.
Có thể treo móc này lên khoảng trống của cửa cốp sau.

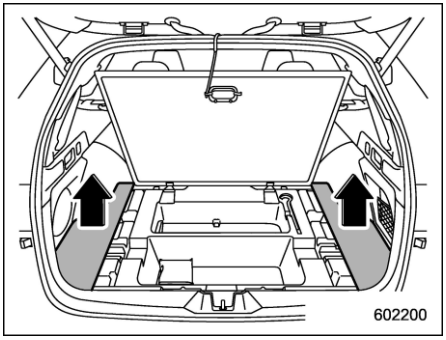

3. Tháo cạnh bên trái và bên phải tấm che khoang chứa đồ.

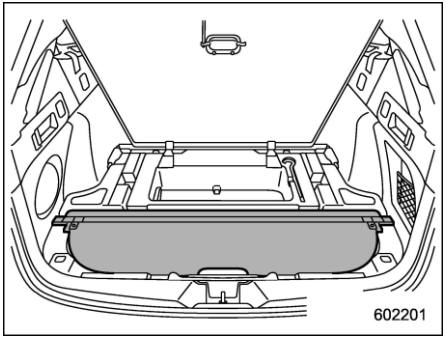

4. Cất thanh chứa tấm che vào khoang chứa đồ dưới sàn ở khu vực chở hàng.

LƯU Ý

Để tạo đủ không gian để cất tấm che, hãy cho phần bên phải vào rãnh trên viền khu vực chở hàng.

■ Lấy tấm che ra từ khoang chứa đồ

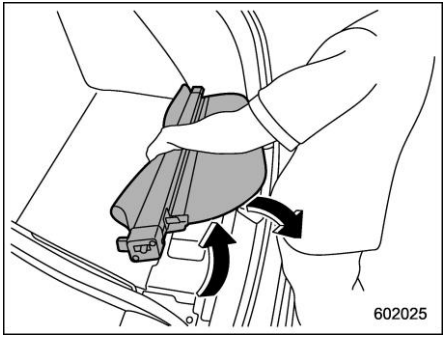

1. Nâng tấm che khoang chứa lên.
2. Lấy thanh chứa tấm che ra bằng cách nhấc thanh chứa về phía bạn.

6-14. Móc chằng

⚠ THẬN TRỌNG

Móc chằng chỉ được thiết kế để cố định hàng hóa nhẹ. Không thử cố định hàng hóa vượt quá khả năng của móc. Mỗi móc có khả năng chịu được tối đa 50 kg (110 lbs).

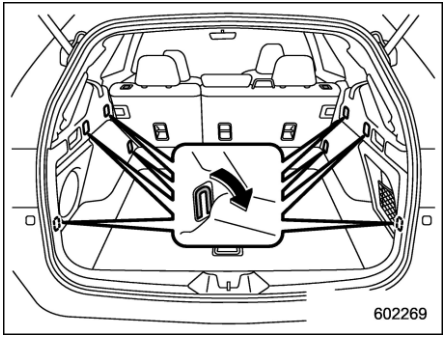

Khu vực hàng hóa được trang bị nhiều móc chằng để có thể cố định hàng hóa bằng lưới cố định hành lý hoặc dây thừng.

Khi dùng móc chằng, hãy kéo móc ra khỏi hốc chứa. Khi không dùng đến, hãy gập móc lại vào trong hốc chứa.

6-15. Lưới đựng đồ co giãn

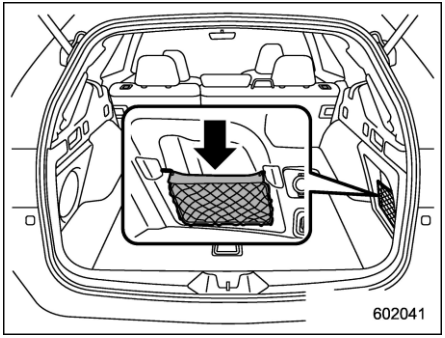

Có lưới đựng đồ co giãn trong khu vực hàng hóa. Kéo lưới xuống để mở rộng khu vực chở hàng.

6-16. Khoang chứa đồ dưới sàn (Nếu có)

Khoang chứa đồ dưới sàn nằm dưới sàn ở khu vực hàng hóa và có thể chứa các đồ vật nhỏ. Để mở nắp, kéo lẫy hoặc tay cầm lên.

LƯU Ý

Khi cất giữ một lốp xe hết hơi, hãy đặt khoang chứa đồ dưới sàn trong khu vực hàng hóa.

⚠ THẬN TRỌNG

- **Luôn đóng nắp khoang chứa đồ dưới sàn trong khi lái xe để làm giảm rủi ro về thương tích trong trường hợp xe dừng đột ngột hoặc gặp tai nạn.**
- **Không để bình xịt, bình chứa dung dịch dễ bắt lửa, có tính ăn mòn hoặc bất kỳ đồ vật nguy hiểm nào khác trong khoang chứa đồ dưới sàn.**

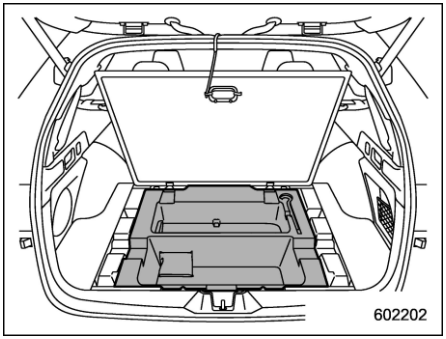

Dùng móc ở dưới nắp phía viền sau trần xe để giữ nắp mở.

LƯU Ý

Không thể móc vào nắp khoang chứa đồ khi đang dùng tấm che khoang hàng hóa. Thu lại hoàn toàn tấm che để mở nắp khoang chứa đồ.

7-1. Nhiên liệu 313
Yêu cầu về nhiên liệu..... 313
Nắp che và nắp đậy bình nhiên liệu..... 314
7-2. Chuẩn bị lái xe 317
7-3. Khởi động và dừng động cơ 318
Lưu ý an toàn..... 318
Phạm vi hoạt động của Hệ thống khởi động bằng nút nhấn..... 318
Lưu ý an toàn chung khi khởi động động cơ ... 318
Khởi động động cơ..... 318
Dừng động cơ 320
Khi chìa khóa thông minh không hoạt động đúng cách 321
Khóa vô lăng..... 321
7-4. Hộp số vô cấp 322
Cần số 323
Chức năng khóa cần số 324
Chọn chế độ số sàn 326
Hướng dẫn lái xe..... 327
7-5. SI-DRIVE 328
Chế độ Intelligent (I) 328
Chế độ Sport (S) 328
Công tắc SI-DRIVE..... 328
7-6. Hệ thống lái trợ lực điện 329
7-7. Phanh 330
Hướng dẫn phanh 330
Hệ thống phanh 331
Đèn cảnh báo độ mòn má phanh đĩa 332
7-8. Hệ thống chống bó cứng phanh (ABS)..... 333
Chức năng tự kiểm tra hệ thống ABS 333
Đèn cảnh báo hệ thống ABS 333
7-9. Hệ thống phân bổ lực phanh điện tử (EBD)..... 334
Sự cố hệ thống EBD 334
7-10. Hệ thống cân bằng điện tử..... 335
Theo dõi Hệ thống cân bằng điện tử..... 336
Tắt/Bật Hệ thống cân bằng điện tử..... 336
7-11. Chế độ X-MODE 337
Bật/tắt chế độ X-MODE 338
Chức năng hỗ trợ xuống dốc..... 339
7-12. Hệ thống cảm biến áp suất lốp (TPMS) (Nếu có) 340
Màn hình TPMS 342
Cài đặt chế độ TPMS 342
7-13. Đỗ xe 343
Phanh tay điện tử 343
Hướng dẫn đỗ xe..... 348
7-14. Kiểm soát chân ga tự động (Nếu có)..... 349
Cài đặt Kiểm soát chân ga tự động 350
Tạm thời hủy Kiểm soát chân ga tự động..... 351
Tắt Kiểm soát chân ga tự động..... 351
Thay đổi tốc độ Kiểm soát chân ga tự động 351
Đèn báo Kiểm soát chân ga tự động 352
7-15. Hệ thống tự động dừng/khởi động 353
Vận hành hệ thống 353
Hiển thị trạng thái Hệ thống tự động dừng/ khởi động 356
Cảnh báo hệ thống 357
7-16. Màn hình quan sát phía trước (nếu có)/ Màn hình quan sát phía bên (nếu có)..... 357
Cách hiển thị màn hình quan sát phía trước/ Màn hình quan sát phía bên 359

Hướng dẫn hủy Màn hình quan sát phía trước và màn hình quan sát phía bên 360
Hướng dẫn điều chỉnh độ tương phản và độ sáng..... 360
Phạm vi hình ảnh trên màn hình..... 360
Đường chỉ dẫn 362
Sử dụng camera 362
7-17. Camera quan sát phía sau 363
Hướng dẫn sử dụng camera quan sát phía sau 364
Hướng dẫn thay đổi hiển thị camera quan sát phía sau/ Màn hình quan sát phía bên 365
Tầm quan sát trên màn hình 366
Đường dây trợ giúp 367
7-18. Hệ thống cảnh báo phát hiện xe phía sau (SRVD) (Nếu có)..... 369
Tính năng hệ thống..... 369
Vận hành hệ thống 371
Đèn báo/Âm thanh cảnh báo phương tiện tới gần của hệ thống SRVD 373
Đèn báo TẮT hệ thống SRVD 374
Đèn cảnh báo hệ thống SRVD 375
Bật/Tắt hệ thống SRVD 375
Sử dụng cảm biến radar 376
7-19. Hệ thống phanh tự động khi lùi (RAB) (Nếu có) 377
Tổng quan về hệ thống phanh tự động khi lùi (RAB)..... 378
Điều kiện vận hành 379
Chức năng âm thanh cảnh báo khi lùi..... 382
Hoạt động của chức năng phanh tự động 384
Hủy hoạt động của hệ thống phanh tự động khi lùi (RAB) 385
Hệ thống phanh tự động khi lùi (RAB) Cài đặt BẬT/TẮT 386
Đèn cảnh báo hệ thống RAB..... 387
Sử dụng cảm biến khi lùi..... 387
7-20. Hệ thống giám sát người lái (Nếu có) 388
Chức năng nhận diện người dùng 392
Cảnh báo không chú ý/buồn ngủ khi lái xe 394
Đèn báo/cảnh báo của Hệ thống giám sát người lái..... 395
Sử dụng Hệ thống giám sát người lái..... 396
Đăng ký và xóa người dùng 398
Đăng ký và xóa vị trí người lái xe vị trí người lái xe 398
Cài đặt BẬT/TẮT hệ thống giám sát người lái 398

7-1. Nhiên liệu

■ Yêu cầu về nhiên liệu

⚠ THẬN TRỌNG

- **Sử dụng xăng chất lượng thấp hoặc sử dụng phụ gia nhiên liệu không phù hợp có thể làm hư hại động cơ và/hoặc hệ thống nhiên liệu.**
- **Không để nhiên liệu tràn ra bề mặt ngoài xe. Nhiên liệu tràn ra có thể làm hư hại sơn xe, hãy nhanh chóng lau đi nhiên liệu bị tràn ra ngoài. Hư hại bề mặt sơn gây ra bởi tràn nhiên liệu không nằm trong phạm vi bảo hành giới hạn của SUBARU.**
- **Đầu ống tiếp nhiên liệu được thiết kế chỉ để nhận vòi phun xăng không chì. Không sử dụng xăng có chì trong bất kỳ tình huống nào bởi làm vậy sẽ gây hư hại hệ thống kiểm soát khí thải và có thể làm ảnh hưởng đến khả năng điều khiển xe và tiết kiệm nhiên liệu. Đồng thời, điều này có thể làm gia tăng chi phí bảo dưỡng.**

▼ **Đối với thị trường Úc**

▽ **Loại nhiên liệu**

Chỉ **xăng không chì**.

▽ **Trị số Octane (RON)**

Nên dùng xăng có **trị số Octane từ 91 trở lên**.

Để đạt hiệu suất động cơ và khả năng điều khiển xe tối ưu, bạn nên sử dụng xăng không chì cao cấp.

▽ **Sử dụng xăng pha ethanol**

SUBARU cho phép việc sử dụng xăng pha ethanol với nồng độ ethanol tối đa 10%. Đảm bảo sử dụng xăng pha ethanol có trị số Octane tuân thủ yêu cầu ở trên.

▼ **Đối với thị trường châu Âu**

▽ **Loại nhiên liệu**

Chỉ **xăng không chì**.

▽ **Trị số Octane (RON)**

Nên dùng xăng có **trị số Octane từ 95 trở lên**.

Nếu không có xăng không chì có trị số octane từ 95 trở lên, có thể sử dụng xăng không chì có trị số Octane từ 90 trở lên.

▽ **Sử dụng xăng pha ethanol**

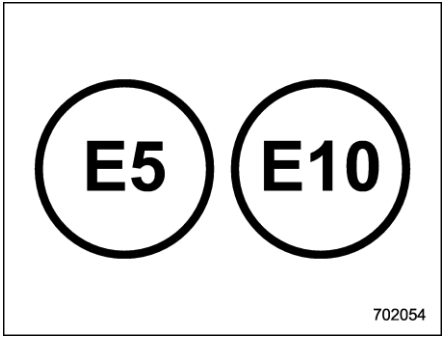

Khi bạn thấy các loại nhãn nhiên liệu này ở trạm xăng, chỉ sử dụng loại nhiên liệu có một trong các nhãn trên.

SUBARU cho phép việc sử dụng xăng pha ethanol với nồng độ ethanol tối đa 10%. Đảm bảo sử dụng xăng pha ethanol có trị số Octane tuân thủ yêu cầu ở trên.

– CÒN TIẾP –

▼ **Đối với các khu vực khác**

▽ **Loại nhiên liệu**

Chỉ **xăng không chì**.

▽ **Trị số Octane (RON)**

Nên dùng xăng có **trị số Octane từ 95 trở lên**.
Nếu không có xăng không chì có trị số Octane từ 95 trở lên, có thể sử dụng xăng không chì có trị số Octane từ 90 trở lên.

▽ **Sử dụng xăng pha ethanol**

SUBARU cho phép việc sử dụng xăng pha ethanol với nồng độ ethanol tối đa 10%. Đảm bảo sử dụng xăng pha ethanol có trị số Octane tuân thủ yêu cầu ở trên.

▼ **Tại các khu vực có lượng tạp chất trong nhiên liệu cao**

Thêm **một chai** phụ gia nhiên liệu SUBARU chính hãng vào nhiên liệu sau mỗi 15.000 km (9.000 dặm). Để biết thêm thông tin chi tiết, hãy liên hệ đại lý ủy quyền SUBARU.

■ Nắp che và nắp đậy bình nhiên liệu

▼ **Vị trí nắp che thùng nhiên liệu**

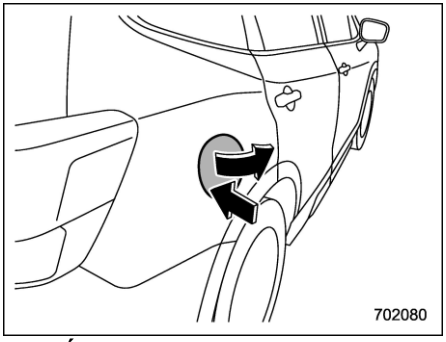

▼ **Tiếp nhiên liệu**

Chỉ nên để một người tiếp nhiên liệu. Không cho phép ai khác tiếp cận khu vực xe gần ống tiếp nhiên liệu trong khi đang tiếp nhiên liệu.
Tuân thủ bất kỳ lưu ý an toàn nào khác ở trạm dịch vụ đó.

1. Dừng xe, xoay công tắc khóa điện về vị trí “OFF” và tắt tất cả các cấu phần dùng điện khác.
2. Để mở khóa nắp che bình nhiên liệu, thực hiện một trong các thao tác sau.
   – Nhấn nút “🔓” trên chìa khóa thông minh.
   – Nhấn phía mở khóa trên công tắc khóa cửa điện.
   – Xoay công tắc khóa điện về vị trí “ACC” hoặc “OFF”.
3. Ấn vào cạnh sau của nắp che bình nhiên liệu.
4. Nắp che bình nhiên liệu sẽ tự động mở. Mở thêm bằng tay.

⚠ CẢNH BÁO

Trước khi mở nắp đậy bình nhiên liệu, hãy chạm vào thân xe hoặc phần kim loại của bơm nhiên liệu hoặc vật tương tự để giải phóng bất kỳ tĩnh điện nào có thể còn ở trên cơ thể bạn. Nếu cơ thể bạn có tĩnh điện, có khả năng một tia lửa điện sẽ làm nhiên liệu bốc cháy và khiến bạn bị bỏng. Để tránh bị tích tĩnh điện, không quay vào trong xe khi đang tiếp nhiên liệu.

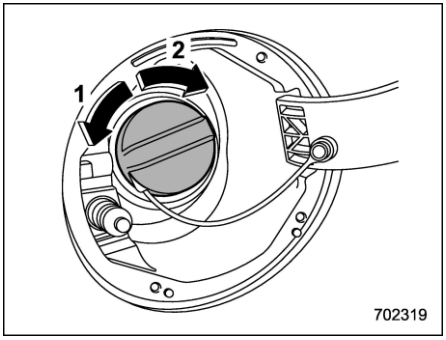

1) Mở
2) Đóng

5. Tháo nắp đậy bình nhiên liệu bằng cách xoay từ từ theo ngược chiều kim đồng hồ.

⚠ CẢNH BÁO

- **Hơi xăng rất dễ bắt lửa. Trước khi tiếp nhiên liệu, luôn luôn xoay công tắc khóa điện về vị trí "OFF" trước, sau đó đóng tất cả các cửa xe và cửa sổ. Đảm bảo rằng không có thuốc lá đang cháy, lửa đang cháy hoặc tia lửa điện ở khu vực lân cận. Chỉ bơm nhiên liệu trong điều kiện ngoài trời. Nhanh chóng lau đi bất kỳ phần nhiên liệu nào bị tràn.**
- **Khi mở nắp đậy bình nhiên liệu, nắm chặt nắp và xoay từ từ sang bên trái. Không tháo nắp một cách nhanh chóng. Nhiên liệu có thể phải chịu áp lực và sẽ bắn ra ngoài đầu ống tiếp nhiên liệu, đặc biệt là trong thời tiết nóng. Nếu bạn nghe thấy có hơi xì ra trong khi tháo nắp, hãy đợi âm thanh đó dừng, sau đó mở từ từ nắp để tránh nhiên liệu bắn ra ngoài và gây ra nguy cơ hỏa hoạn.**

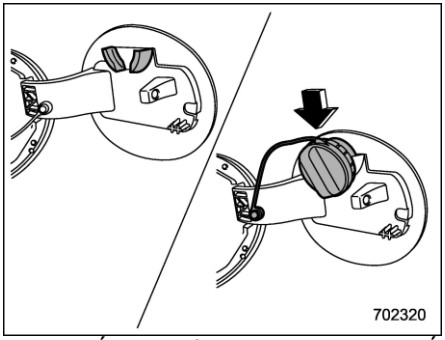

6. Đặt nắp đậy bình nhiên liệu lên chốt giữ ở trong nắp che bình nhiên liệu.

⚠ CẢNH BÁO

- **Sau khi tiếp nhiên liệu, đặt chắc chắn vòi phun nhiên liệu vào ống bơm nhiên liệu. Nếu vòi phun được nâng lên hoặc không được đưa vào hết, cơ chế tự động dừng bơm có thể sẽ không hoạt động, khiến cho nhiên liệu tràn ra ngoài bình nhiên liệu và dẫn đến nguy cơ hỏa hoạn.**
- **Dừng tiếp nhiên liệu khi cơ chế tự động dừng bơm của vòi phun xăng hoạt động. Nếu bạn tiếp tục bơm xăng, thay đổi nhiệt độ hoặc các điều kiện khác, có thể khiến nhiên liệu tràn ra ngoài bình nhiên liệu và dẫn đến nguy cơ hỏa hoạn.**

7. Dừng tiếp nhiên liệu vào bình sau khi bơm nhiên liệu tự động dừng. Không bơm thêm nhiên liệu.
8. Lắp lại nắp đậy bình nhiên liệu và xoay theo chiều kim đồng hồ cho đến khi nghe thấy tiếng click. Cẩn thận để dây treo nắp không bị kẹt trong khi vặn nắp.

⚠ THẬN TRỌNG

Đảm bảo vặn nắp đậy bình nhiên liệu cho đến khi có tiếng click để tránh tràn nhiên liệu trong trường hợp tai nạn xảy ra.

9. Đóng nắp che bình nhiên liệu lại hoàn toàn.

– CÒN TIẾP –

⚠ THẬN TRỌNG

Nếu bạn làm đổ nhiên liệu lên bề mặt có sơn, hãy rửa sạch ngay lập tức. Nếu không, bề mặt đó có thể bị hư hại.

LƯU Ý

Bạn sẽ thấy biểu tượng " ⛽ " trên đồng hồ đo nhiên liệu. Biểu tượng này cho biết nắp che bình nhiên liệu ở bên phải xe.

⚠ THẬN TRỌNG

- **Không thêm chất tẩy rửa vào bình nhiên liệu. Thêm chất tẩy rửa có thể làm hư hại hệ thống nhiên liệu.**
- **Sau khi tiếp nhiên liệu, xoay nắp đậy bình xăng theo chiều kim đồng hồ tới khi phát ra tiếng click để đảm bảo rằng nắp đã được vặn chặt. Nếu không đóng chặt nắp, nhiên liệu có thể rò rỉ ra trong khi lái xe hoặc nhiên liệu có thể bị tràn trong trường hợp xảy ra tai nạn, dẫn đến nguy cơ hỏa hoạn.**
- **Không để nhiên liệu tràn ra bề mặt ngoài xe. Bởi nhiên liệu có thể làm hư hại lớp sơn, hãy nhanh chóng lau đi bất kỳ phần nhiên liệu nào tràn ra ngoài. Hư hại bề mặt sơn gây ra bởi tràn nhiên liệu không nằm trong phạm vi bảo hành giới hạn của SUBARU.**
- **Chúng tôi khuyên bạn nên luôn sử dụng nắp đậy bình nhiên liệu chính hãng SUBARU. Nếu bạn dùng nắp không chính hãng, nắp đó có thể không vừa hoặc không thông hơi đúng cách, bình nhiên liệu và hệ thống kiểm soát khí thải có thể bị hư hại. Nắp đó cũng có thể dẫn đến tràn nhiên liệu và hỏa hoạn.**
- **Bơm nhiên liệu vào trong bình ngay khi đèn cảnh báo hết xăng sáng. Động cơ nổ không đúng cách do cạn bình nhiên liệu có thể gây hư hại cho động cơ. Tiếp tục vận hành xe khi gần hết nhiên liệu có thể làm giảm hiệu suất động cơ.**

▼ Nếu không thể mở nắp che bình nhiên liệu

Nếu không thể mở nắp che bình nhiên liệu do trục trặc hoặc chết ắc quy, có thể mở nắp từ khu vực hàng hóa.

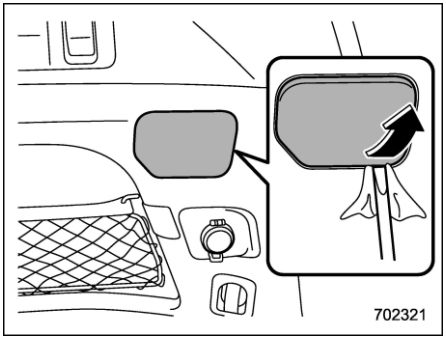

1. Tháo nắp ở bên phải viền khu vực hàng hóa bằng tua vít đầu phẳng.

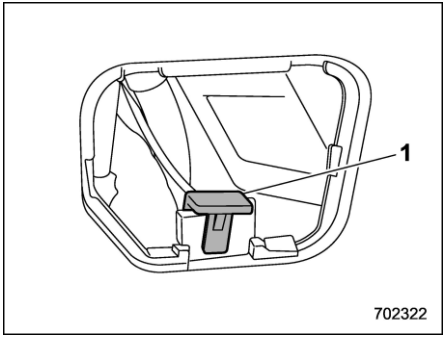

1) Chốt

2. Tháo chốt màu vàng khỏi viền.

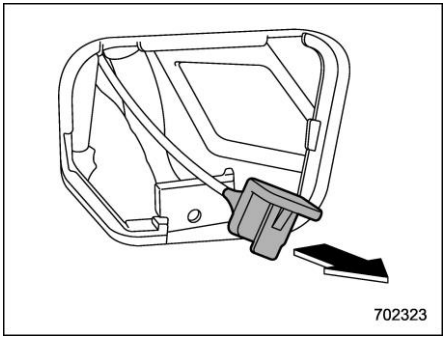

3. Kéo chốt màu vàng để mở khóa nắp che thùng nhiên liệu.

7-2. Chuẩn bị lái xe

Hàng ngày, bạn nên tiến hành kiểm tra và điều chỉnh như sau trước khi bắt đầu lái xe.

1. Kiểm tra xem tất cả các cửa sổ, gương và đèn có sạch và có bị cản trở hay không.
2. Kiểm tra bề ngoài và tình trạng lốp xe. Đồng thời, kiểm tra độ căng của lốp.
3. Kiểm tra dấu hiệu rò rỉ dưới xe.
4. Kiểm tra xem có động vật nhỏ trong khoang động cơ không.
5. Kiểm tra xem nắp ca-pô và cửa cốp sau đã đóng hết chưa.
6. Kiểm tra và điều chỉnh vị trí ghế ngồi.
7. Kiểm tra và điều chỉnh vị trí gương chiếu hậu trong và ngoài xe.
8. Thắt dây an toàn. Kiểm tra xem người trên xe đã thắt dây an toàn chưa.
9. Kiểm tra hoạt động của đèn cảnh báo và báo hiệu sau khi xoay công tắc khóa điện sang vị trí “ON”.
10. Kiểm tra đồng hồ, đèn cảnh báo và báo hiệu sau khi khởi động động cơ.

⚠ THẬN TRỌNG

Động vật nhỏ bị kẹt trong quạt làm mát và dây đai của động cơ có thể dẫn đến trục trặc. Hãy kiểm tra để đảm bảo rằng không có động vật nhỏ nào trong khoang động cơ và dưới xe trước khi khởi động động cơ.

LƯU Ý

- **Nên kiểm tra mức dầu động cơ, nước làm mát động cơ, dầu phanh, nước rửa kính và các dung dịch khác hàng ngày, hàng tuần hoặc khi dừng để tiếp nhiên liệu.**
- **Khi kéo xe moóc, tham khảo mục “Móc kéo xe mooóc (Tùy chọn tại đại lý)” ☞Tr. 421.**

7-3. Khởi động và dừng động cơ

■ Lưu ý an toàn

Tham khảo mục "Lưu ý an toàn" ☞Tr. 120.

■ Phạm vi hoạt động của Hệ thống khởi động bằng nút nhấn

Tham khảo mục "Phạm vi hoạt động của Hệ thống khởi động bằng nút nhấn" ☞Tr. 164.

■ Lưu ý an toàn chung khi khởi động động cơ

⚠ CẢNH BÁO

- **Không khởi động động cơ từ bên ngoài xe. Làm như vậy có thể dẫn đến tai nạn.**
- **Không để động cơ chạy tại những nơi có điều kiện thông hơi kém, ví dụ như trong gara và trong nhà. Khí thải có thể xâm nhập vào xe hoặc trong nhà, và có thể dẫn tới ngộ độc cacbon monoxit.**
- **Không khởi động động cơ gần cỏ cây khô, giấy hoặc các chất dễ bắt lửa khác. Ống xả và khí thải có thể gây ra nguy cơ hỏa hoạn ở nhiệt độ cao.**

⚠ THẬN TRỌNG

- **Nếu động cơ dừng hoạt động trong khi đang lái xe, chất xúc tác có thể bị quá nóng và cháy.**
- **Khi khởi động động cơ, hãy ngồi trong ghế người lái.**

LƯU Ý

• Xe có thể gặp khó khăn khi khởi động động cơ nếu ắc quy trước đó được tháo ra và lắp lại (để bảo dưỡng hoặc vì mục đích khác). Vấn đề này là do chức năng tự chẩn đoán của chân ga điều khiển bằng điện. Để khắc phục vấn đề này, để công tắc khóa điện ở vị trí "ON" khoảng 10 giây trước khi khởi động động cơ.
• Tránh đua nhanh và tăng tốc nhanh ngay sau khi động cơ khởi động.
• Trong một khoảng thời gian ngắn sau khi động cơ khởi động, tốc độ động cơ được giữ ở mức cao. Sau khi khởi động xong, tốc độ động cơ sẽ tự động giảm.
• Trong một số trường hợp hiếm gặp, động cơ có thể khó khởi động tùy thuộc vào nhiên liệu và điều kiện sử dụng (lái xe lặp lại một khoảng cách trong đó động cơ chưa đủ ấm). Trong trường hợp này, bạn nên sử dụng nhiên liệu của một hãng khác.
• Trong một số trường hợp hiếm gặp, bạn có thể thoáng nghe thấy tiếng gõ từ động cơ khi điều khiển bàn đạp ga liên tục như khi khởi động nhanh và tăng tốc nhanh. Đây không phải là sự cố.
• Động cơ sẽ khởi động dễ dàng hơn khi tắt đèn pha, điều hòa không khí và bộ sưởi kính cửa sổ phía sau.
• Không di chuyển cần số trong khi bộ khởi động đang hoạt động.

■ Khởi động động cơ

⚠ CẢNH BÁO

Nếu đèn báo trên công tắc khóa điện nhấp nháy màu xanh lá cây sau khi động cơ khởi động, không bao giờ được lái xe. Vô lăng vẫn đang khóa và có thể dẫn đến tai nạn.

⚠ THẬN TRỌNG

- **Khi đèn báo vận hành trên công tắc khóa điện nhấp nháy màu cam, xe có thể đang gặp sự cố. Chúng tôi khuyên bạn nên liên**

hệ ngay với đại lý SUBARU.

- Nếu đèn trên công tắc khóa điện nhấp nháy màu xanh lá cây, điều đó có nghĩa là vô lăng vẫn đang trong trạng thái khóa. Trong khi đánh vô lăng sang phải và trái, nhấn bàn đạp phanh và nhấn công tắc khóa điện.
- Không nhấn liên tục công tắc khóa điện trong vòng hơn 10 giây. Làm như vậy có thể khiến xảy ra sự cố. Nếu động cơ không khởi động, ngừng nhấn công tắc khóa điện. Thay vào đó, nhấn công tắc khóa điện mà không đạp bàn đạp phanh để chuyển nguồn sang trạng thái "OFF". Đợi 10 giây, và sau đó nhấn công tắc khóa điện để khởi động động cơ.

LƯU Ý

• Khi nhấn công tắc khóa điện trong lúc nhấn bàn đạp phanh:

– Bộ khởi động động cơ hoạt động trong tối đa 10 giây và tự động dừng sau khi động cơ chạy.

– Có thể khởi động động cơ bất kể nguồn đang ở trạng thái nào.

• Nếu động cơ không khởi động, hãy kiểm tra đèn báo thiết bị chống trộm. Sau đó, nhấn công tắc khóa điện mà không đạp bàn đạp phanh để chuyển nguồn sang trạng thái "OFF".

– Nếu đèn sáng, hãy thử khởi động lại động cơ.

– Nếu đèn tắt, nhấn công tắc khóa điện đồng thời nhấn bàn đạp phanh mạnh hơn.

• Tùy thuộc vào điều kiện sóng radio ở quanh xe, quy trình khởi động xe có thể không hoạt động. Trong trường hợp đó, hãy tham khảo mục "Khởi động động cơ" ☞Tr. 456.

• Nếu cạn ắc quy, không thể mở khóa lái xe. Hãy sạc ắc quy.

• Cho đến khi động cơ khởi động xong, tốc độ động cơ sẽ ở mức cao. Tốc độ động cơ sẽ giảm dần khi động cơ ấm lên.

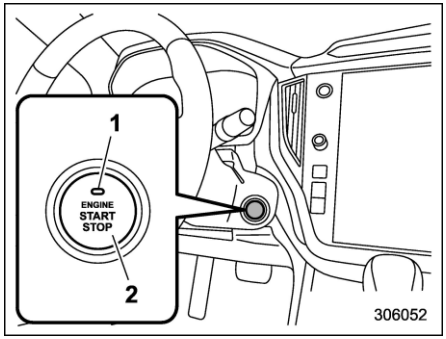

Mẫu xe tay lái thuận

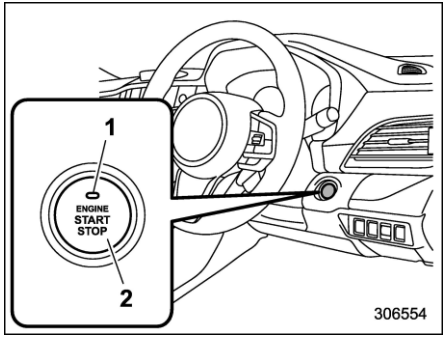

Mẫu xe tay lái nghịch

1) Đèn báo hoạt động
2) Công tắc khóa điện

Khi nhấn công tắc khóa điện đồng thời nhấn bàn đạp phanh, động cơ sẽ khởi

– CÒN TIẾP –

động. Thực hiện quá trình khởi động động cơ như sau.

1. Mang theo chìa khóa thông minh và ngồi vào ghế lái.
2. Đảm bảo rằng đã sử dụng phanh tay.
3. Đảm bảo rằng cần số ở vị trí “P”. Cũng có thể khởi động động cơ khi cần số ở vị trí “N” , tuy nhiên, vì lý do an toàn, hãy khởi động khi cần số ở vị trí “P”.
4. Nhấn bàn đạp phanh cho tới khi đèn báo hoạt động trên công tắc khóa điện chuyển sang màu xanh lá cây. Khi khởi động với cần số ở vị trí “N”, đèn báo sẽ không chuyển sang màu xanh lá cây.
5. Trong khi đạp bàn đạp phanh, hãy nhấn công tắc khóa điện.

LƯU Ý

• Trong khi nhấn nút cần số, đèn báo trên công tắc khóa điện sẽ không chuyển sang màu xanh lá cây ngay cả khi cần số ở vị trí “P”.

• Trong trường hợp không khởi động được động cơ bằng quy trình thông thường, đưa cần số về vị trí “P” và chuyển nguồn sang trạng thái “ACC”. Nhấn bàn đạp phanh và nhấn công tắc khóa điện ít nhất 15 giây. Động cơ có thể khởi động. Chỉ khởi động động cơ theo cách này trong trường hợp khẩn cấp.

• Khi động cơ chưa khởi động, có thể cảm thấy bàn đạp phanh hơi cứng. Trong trường hợp đó, nhấn bàn đạp phanh mạnh hơn bình thường. Kiểm tra xem đèn báo hoạt động trên công tắc khóa điện đã chuyển sang màu xanh lá cây hay chưa và nhấn công tắc khóa điện để khởi động động cơ.

■ Dừng động cơ

1. Dừng hẳn xe.
2. Chuyển cần số về vị trí “P”.
3. Nhấn công tắc khóa điện. Động cơ sẽ dừng lại và nguồn điện sẽ tắt.

⚠ CẢNH BÁO

- **Không nhấn công tắc khóa điện trong khi lái xe.**

  Khi vận hành công tắc khóa điện theo các cách sau, động cơ sẽ dừng.

  – Nhấn và giữ công tắc từ 3 giây trở lên.

  – Nhấn nhanh công tắc 3 hoặc nhiều lần liên tiếp.

  Khi động cơ dừng, bộ trợ lực phanh sẽ không hoạt động. Cần nhấn bàn đạp phanh mạnh hơn.

  Hệ thống tay lái trợ lực điện cũng sẽ không hoạt động. Cần dùng nhiều lực hơn để điều khiển vô lăng, và điều đó có thể dẫn đến tai nạn.

- **Nếu động cơ dừng trong khi lái xe, không nhấn công tắc khóa điện hoặc mở bất kỳ cửa nào cho đến khi dừng xe ở một nơi an toàn. Làm như vậy rất nguy hiểm bởi có thể khóa vô lăng sẽ kích hoạt. Hãy dừng xe ở một nơi an toàn, bạn nên liên hệ ngay với đại lý SUBARU.**

⚠ THẬN TRỌNG

- **Không dừng động cơ khi cần số không ở vị trí “P”.**
- **Nếu động cơ dừng trong khi cần số không ở vị trí “P”, nguồn điện sẽ ở trạng thái “ACC”. Nếu để xe trong trạng thái này, ắc quy có thể bị cạn kiệt.**

LƯU Ý

Dù bạn có thể dừng động cơ bằng công tắc khóa điện, không nên làm như vậy trong khi lái xe trừ trường hợp khẩn cấp.

■ Khi chìa khóa thông minh hoạt động không đúng cách

Tham khảo mục "Chìa khóa thông minh – Nếu chìa khóa không hoạt động đúng cách" ☞Tr. 455.

■ Khóa vô lăng

Sau khi dừng động cơ và mở bất kỳ cửa nào, bao gồm cả cửa cốp sau, chức năng khóa vô lăng sẽ kích hoạt.
Khi động cơ khởi động lại, khóa vô lăng sẽ tự động mở.

▼ **Khi không thể mở khóa vô lăng**

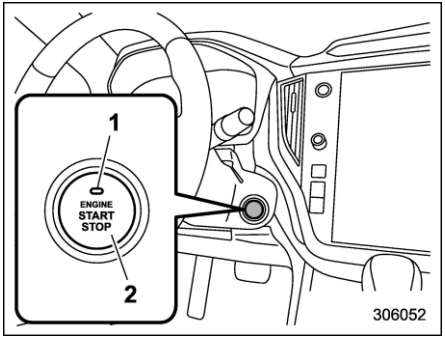

Mẫu xe tay lái thuận

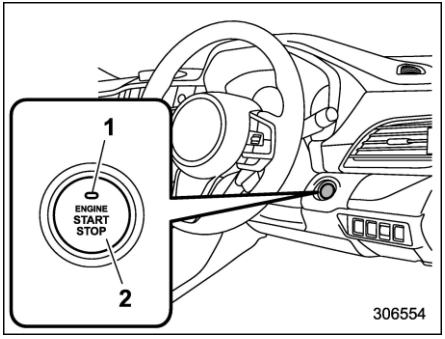

Mẫu xe tay lái nghịch

1) Đèn báo hoạt động
2) Công tắc khóa điện

Khi bạn không thể khởi động lại động cơ do khóa vô lăng, hãy kiểm tra trạng thái đèn báo hoạt động và thực hiện các bước sau.

▽ **Đèn báo hoạt động nhấp nháy màu xanh lá cây**

1. Kiểm tra xem cần số có ở vị trí "P" hay không.
2. Nhấn và giữ bàn đạp phanh.
3. Nhấn công tắc khóa điện trong khi đánh vô lăng sang bên trái và bên phải.

▽ **Đèn báo hoạt động nhấp nháy màu da cam**

Chức năng khóa vô lăng có thể bị trục trặc. Bạn nên liên hệ với đại lý SUBARU gần nhất.

7-4. Hộp số vô cấp

Hộp số vô cấp được điều khiển bằng điện, có vô hạn số tiến và một số lùi. Hộp số này cũng có chế độ số sàn.

⚠ CẢNH BÁO

Không chuyển cần số từ vị trí "P" hoặc "N" sang vị trí "D" hoặc "R" trong khi đang nhấn bàn đạp ga. Điều đó có thể khiến xe lao về phía trước hoặc phía sau.

⚠ THẬN TRỌNG

- **Hãy tuân thủ các lưu ý an toàn sau. Không tuân thủ các lưu ý an toàn này có thể làm hư hại hộp số vô cấp.**
  - **Chỉ chuyển cần số về vị trí "P" hoặc "R" sau khi xe đã dừng hẳn**
  - **Không chuyển từ vị trí "D" sang vị trí "R" hay ngược lại cho tới khi xe dừng hẳn.**
- **Không rồ ga trong vòng hơn 5 giây ở bất kỳ vị trí nào ngoại trừ "N" hoặc "P"khi đã nhấn phanh hoặc sử dụng khối chặn bánh xe. Điều này có thể làm cho dầu hộp số vô cấp bị quá nóng.**
- **Không di chuyển xe về phía sau bằng quán tính khi cần số ở vị trí số tiến hoặc di chuyển xe về phía trước bằng quán tính khi cần số ở vị trí "R". Làm như vậy có thể dẫn đến tai nạn hoặc sự cố bất ngờ.**
- **Khi đỗ xe, hãy dùng phanh tay và sau đó đưa cần số về vị trí "P". Không đỗ quá lâu khi cần số đang ở vị trí nào khác, bởi làm như vậy có thể làm ắc quy bị cạn kiệt.**

LƯU Ý

• Khi nhiệt độ nước làm mát động cơ thấp, hộp số vô cấp sẽ chuyển số với tốc độ động cơ cao hơn khi nước làm mát động cơ đủ nóng để rút ngắn thời gian khởi động và cải thiện khả năng điều khiển xe. Thời gian chuyển số sẽ tự động về mức bình thường sau khi động cơ đã ấm lên.

• Ngay sau khi thay dầu hộp số vô cấp, bạn có thể cảm thấy hoạt động của hộp số hơi bất thường. Điều này do sự sai lệch về dữ liệu mà máy tính trên xe đã thu thập và lưu trữ trong bộ nhớ để hộp số điều chỉnh vào những thời điểm thích hợp nhất dựa theo tình hình hiện tại của xe. Sau khi xe di chuyển một thời gian, chức năng chuyển tối ưu sẽ được khôi phục.

• Khi lái xe liên tục dưới tình trạng tải nặng như kéo theo xe cắm trại hoặc leo lên một dốc dài và cao, tốc độ động cơ, tốc độ xe và hiệu suất làm mát hệ thống có thể tự động giảm. Đây không phải là một sự cố. Hiện tượng này xảy ra do chức năng điều khiển động cơ hoạt động để đảm bảo hiệu suất làm mát của xe. Tốc độ động cơ và xe sẽ trở về mức bình thường khi động cơ có thể duy trì hiệu suất làm mát tối ưu sau khi giảm tải. Cần hết sức cẩn thận khi lái xe trong tình trạng tải nặng. Khi xe đang kéo và di chuyển lên dốc, không cố vượt phương tiện phía trước.

• Hộp số vô cấp là một hệ thống chuỗi đai xích giúp truyền động với hiệu suất cao hơn để đạt khả năng tiết kiệm tối

đa nhiên liệu. Đôi lúc, tùy thuộc vào nhiều điều kiện lái xe khác nhau, bạn có thể nghe thấy một loạt các tiếng động do vận hành. Đây là một đặc điểm của loại hệ thống này.

- **Đưa vỏ bọc cần số về vị trí ban đầu sau khi di chuyển cần số. Nếu di chuyển cần số khi vỏ bọc bị cuộn lại, vỏ bọc có thể bị căng và cản trở việc điều khiển cần số.**

■ Cần số

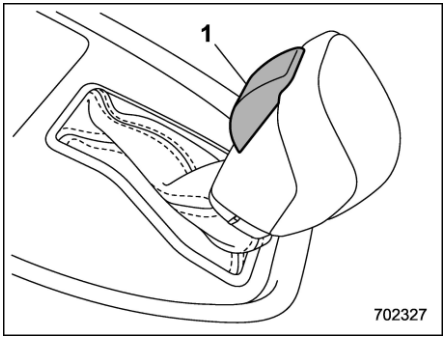

1) Nút cần số

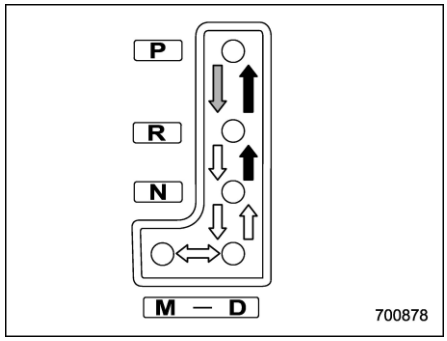

: Trong khi nhấn bàn đạp phanh, chuyển số đồng thời nhấn nút cần số

: Chuyển số trong khi nhấn nút cần số

: Chuyển số mà không cần nhấn nút cần số

Cần số có bốn vị trí, “P”, “R”, “N”, “D” và vị “M” để sử dụng chế độ số sàn.

LƯU Ý

Để bảo vệ động cơ trong khi cần số ở vị trí “P” hoặc “N”, động cơ được kiểm soát để tốc độ động cơ không quá cao ngay cả khi nhấn mạnh bàn đạp ga.

▼ P (Đỗ xe)

Vị trí này dùng để đỗ xe và khởi động động cơ. Ở vị trí này, hộp số vô cấp sẽ khóa cơ học để tránh xe bị trôi tự do.

Khi bạn đỗ xe, hãy dùng phanh tay rồi sau đó chuyển về vị trí “P”. Không giữ xe đứng yên bằng riêng lực ma sát cơ học của hộp số vô cấp.

Để chuyển cần số từ vị trí “P” sang bất kỳ vị trí nào khác, bạn nên nhấn hết bàn đạp phanh và sau đó di chuyển cần số. Điều này tránh xe bị chao đảo khi khởi động.

▼ R (Lùi)

Vị trí này dùng để lùi xe. Để chuyển từ vị trí “N” sang “R”, dừng hẳn xe rồi sau đó chuyển cần số sang vị trí "R" trong khi nhấn nút cần số.

▼ N (Trung lập)

Vị trí này dùng để khởi động lại động cơ ngừng hoạt động. Ở vị trí này, hộp số vô cấp ở trạng thái trung lập, có nghĩa là bánh xe và bộ truyền động không bị khóa. Do đó, xe sẽ trôi tự do ngay cả khi độ dốc rất nhỏ, trừ khi sử dụng phanh tay hoặc nhấn bàn đạp phanh.

– CÒN TIẾP –

⚠ CẢNH BÁO

Không lái xe với cần số ở vị trí "N" (trung lập). Phanh động cơ không có tác dụng trong điều kiện này và nguy cơ tai nạn sẽ gia tăng.

▼ **D (Lái)**

Vị trí này dành cho thao tác lái xe thông thường. Hộp số vô cấp sẽ tự động và liên tục chuyển số sang một số phù hợp với tốc độ của xe và gia tốc mà bạn muốn. Đồng thời, trong khi lái xe lên và xuống dốc, hộp số vô cấp sẽ hỗ trợ và điều khiển hiệu suất lái xe và phanh động cơ theo độ dốc.

Khi cần thêm gia tốc ở vị trí “D”, nhấn kịch sàn bàn đạp ga và giữ bàn đạp ga ở vị trí đó. Hộp số vô cấp sẽ tự động về số. Trong trường hợp này, hộp số vô cấp sẽ hoạt động như một hộp số tự động thông thường. Khi bạn nhả bàn đạp ga, hộp số vô cấp sẽ trở về vị trí ban đầu. Để sử dụng chế độ số sàn, chuyển cần số từ vị trí này về vị trí số sàn.

Đối với các mẫu xe có chế độ số sàn, nếu bạn điều khiển lẫy chuyển số đằng sau vô lăng khi đang lái xe với cần số ở vị trí “D”, hộp số vô cấp sẽ tạm thời chuyển sang chế độ số sàn. Ở chế độ này, bạn có thể chuyển sang bất kỳ vị trí nào khác bằng lẫy chuyển số. Để biết thêm thông tin chi tiết về chế độ số sàn, tham khảo mục “Chọn chế độ số sàn” ☞Tr. 173. Sau khi xe ổn định, hộp số vô cấp sẽ chuyển từ chế độ số sàn về vị trí “D” để lái xe như thông thường.

▽ **Khi lên dốc**

Trong khi xe lên dốc, việc vô tình lên số sẽ bị ngăn chặn khi nhả bàn đạp ga. Điều này làm giảm thiểu khả năng về số thấp hơn khi tăng tốc trở lại. Nhờ tránh lên và về số liên tục, xe chuyển động trơn tru hơn.

LƯU Ý

Hộp số vô cấp có thể sẽ về số, tùy vào cách nhấn bàn đạp ga để tăng tốc lại cho xe.

■ Chức năng khóa cần số

Chức năng khóa cần số giúp ngăn vận hành cần số không chuẩn xác.

- Không thể điều khiển cần số trừ khi xoay công tắc khóa điện sang vị trí “ON” và nhấn bàn đạp phanh.
- Không thể di chuyển cần số từ vị trí “P” sang vị trí nào khác trước khi nhấn bàn đạp phanh. Nhấn bàn đạp phanh trước và sau đó điều khiển cần số.
- Bạn chỉ có thể chuyển công tắc khóa điện về vị trí “OFF” khi cần số ở vị trí “P”.
- Nếu công tắc khóa điện chuyển sang vị trí “ACC” trong khi cần số ở vị trí “N”, có thể không di chuyển được cần số sang vị trí “P” mà không nhấn bàn đạp phanh và nút cần số.

▼ **Nhả khóa cần số**

Nếu không thể di chuyển cần số, xoay công tắc khóa điện về vị trí “ON” rồi sau đó đưa cần số về vị trí “P” trong khi nhấn nút cần số và bàn đạp phanh.

Nếu cần số không di chuyển sau khi thực hiện thao tác trên, hãy thực hiện các thao tác sau để kiểm tra, xác nhận và nhả khóa chuyển số theo đó.

- **Khi không thể chuyển cần số từ vị trí “P” sang “N”:**

Tham khảo mục “Nhả khóa cần số bằng nút nhả khóa cần số” ☞Tr. 325.

• **Khi không thể chuyển cần số từ vị trí "N" sang "R" hoặc "P":**

Chỉnh công tắc khóa điện ở vị trí "ACC", sau đó di chuyển cần số tới vị trí "P" trong lúc đạp bàn đạp phanh.

Nếu cần số vẫn không di chuyển, hãy tham khảo mục "Nhả khóa cần số bằng nút nhả khóa cần số" ☞Tr. 325.

Trong các trường hợp trên, nếu chỉ có thể mở khóa cần số bằng nút nhả khóa cần số, có thể hệ thống khóa cần số hoặc hệ thống kiểm soát xe bị trục trặc.

Bạn nên liên hệ đại lý SUBARU để kiểm tra xe trong thời gian sớm nhất.

▼ **Nhả khóa cần số bằng nút nhả khóa cần số**

Hãy thực hiện các bước sau để mở khóa cần số.

1. Sử dụng phanh tay và dừng động cơ.

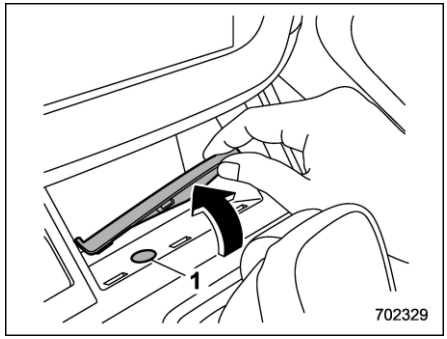

1) Lỗ

2. Gỡ viền trong của hộc ra.

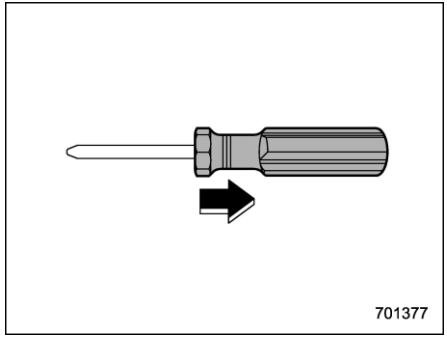

3. Tháo phần cán tua vít.

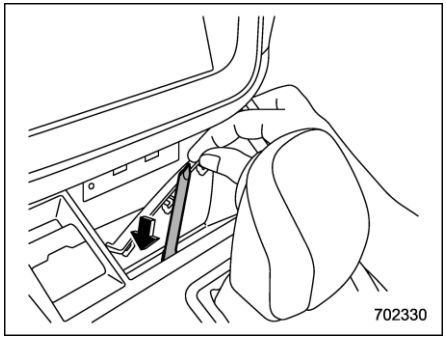

4. Trong khi nhấn bàn đạp phanh, đưa tua vít vào lỗ và nhấn nút nhả khóa cần số bằng tua vít, sau đó di chuyển cần số.

Nếu cần số không di chuyển sau khi thực hiện các bước trên, hệ thống khóa cần số có thể bị trục trặc. Bạn nên liên hệ đại lý SUBARU để kiểm tra xe trong thời gian sớm nhất.

– CÒN TIẾP –

■ Chọn chế độ số sàn

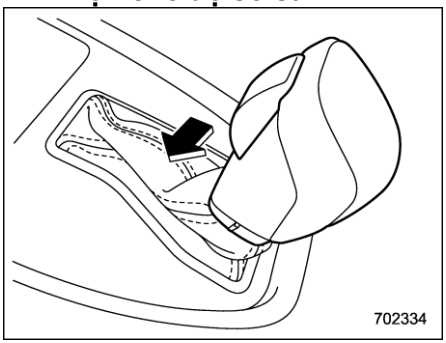

Trong khi xe đang di chuyển hoặc đỗ, di chuyển cần số từ vị trí “D” sang vị trí “M” để chọn chế độ số sàn.

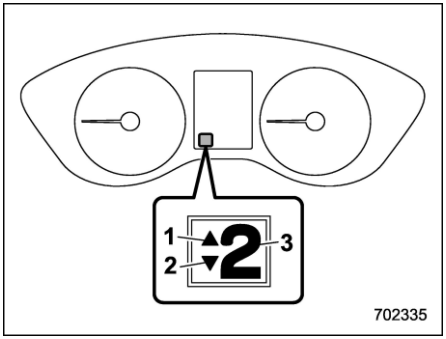

1) Đèn báo lên số
2) Đèn báo về số
3) Đèn số số hiện tại

Khi chọn chế độ số sàn, đèn báo số hiện tại, đèn báo lên số và/hoặc về số trên màn hình cụm đồng hồ sẽ sáng. Đèn báo số hiện tại cho biết số xe hiện tại trong phạm vi từ 1 tới 8.

Đèn báo lên số và đèn báo về số cho biết thời điểm có thể chuyển số. Khi báo hiệu lên số hiển thị “▲“, bạn có thể lên số. Khi đèn báo về số hiển thị “▼“, bạn có thể về số. Khi cả hai đèn báo này sáng, bạn có thể lên hoặc về số. Khi xe dừng lại, xe sẽ tự động chuyển về số 1 (ví dụ như dừng đèn đỏ) và đèn báo về số sẽ tắt.

▼ Đèn báo chuyển số

Khi cần lên số để đảm bảo tiết kiệm nhiên liệu, đèn báo lên số sẽ nhấp nháy. Khi cần về số, đèn báo về số sẽ nhấp nháy.

▼ Để lên/về số

Có thể chuyển số bằng lẫy chuyển số phía sau vô lăng.

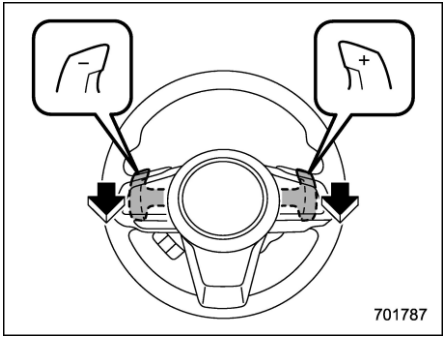

Để lên số, hãy kéo lẫy chuyển số có biểu tượng “+”. Để về số, hãy kéo lẫy chuyển số có biểu tượng “–”.

⚠ THẬN TRỌNG

Không đặt hoặc treo bất kỳ thứ

gì trên lẫy chuyển số. Làm như vậy có thể dẫn đến việc chuyển số ngoài ý muốn.

▼ **Để hủy chọn chế độ số sàn**

Đưa cần số từ vị trí "M" về vị trí "D".

Khi lái xe với cần số ở vị trí "D", nếu bạn chuyển số bằng lẫy chuyển số, đèn báo số hiện tại sẽ sáng và hiển thị số hiện tại.

LƯU Ý

Hãy đọc các lưu ý sau một cách cẩn thận và lưu ý khi sử dụng chế độ số sàn.

- **Nếu bạn thử về số khi tốc độ động cơ quá cao, nghĩa là việc về số sẽ đẩy kim đồng hồ đo tốc độ động cơ qua vùng màu đỏ, các tiếng bíp sẽ phát ra để cảnh báo bạn rằng không thể về số.**
- **Nếu bạn thử lên số khi tốc độ xe quá thấp, hộp số vô cấp sẽ không phản ứng lại.**
- **Bạn có thể nhảy số (ví dụ như từ số 4 về số 2) bằng cách kéo lẫy chuyển số 2 lần liên tiếp.**
- **Hộp số vô cấp sẽ tự động chọn số 1 khi xe dừng di chuyển.**
- **Nếu nhiệt độ dầu hộp số cao, đèn cảnh báo nhiệt độ dầu hộp số (AT OIL TEMP) sẽ bật sáng. Lập tức dừng xe ở một nơi an toàn và để động cơ nghỉ cho đến khi đèn cảnh báo tắt.**

Khi chọn chế độ Sport (S), xe sẽ không tự động lên số. Tùy theo điều kiện đường sá, hãy chuyển số bằng tay để kim đồng hồ đo tốc độ động cơ không chỉ vào vùng màu đỏ. Đồng thời, nếu số vòng động cơ đạt một giá trị nhất định, nguồn cung nhiên liệu sẽ bị cắt giảm. Trong trường hợp này, hãy lên số.

■ Hướng dẫn

LƯU Ý

Nếu nhấn bàn đạp ga và bàn đạp phanh cùng lúc, mô-men xoắn của động cơ có thể bị kìm hãm. Đây không phải là một sự cố.

- Khi mặt đường có nguy cơ gây trượt bánh (ví dụ như đường có tuyết hoặc sỏi), bạn có thể bắt đầu di chuyển xe một cách dễ dàng và an toàn bằng cách chọn số 2 của chế độ số sàn.
- Luôn nhấn bàn đạp phanh hoặc sử dụng phanh tay khi xe dừng với cần số ở vị trí "D" hoặc "R".
- Hãy sử dụng phanh tay khi đỗ xe. Không dùng riêng hộp số vô cấp để dừng xe.
- Không dừng xe trong khi đang lên dốc bằng cách để cần số ở vị trí "D". Thay vào đó, hãy dùng phanh.
- Trong số ít trường hợp, động cơ có thể phát ra tiếng gõ khi xe tăng tốc nhanh hoặc xuất phát nhanh từ vị trí đứng yên. Hiện tượng này không phải là dấu hiệu của sự cố.

7-5. SI-DRIVE

Hệ thống lái thông minh của SUBARU (SI-DRIVE) giúp tối ưu hóa hiệu suất, khả năng kiểm soát và hiệu quả động cơ.
Hệ thống này bao gồm hai chế độ: Intelligent (I) và Sport (S). Thông qua các công tắc SI-DRIVE, đặc tính của đơn vị động cơ thay đổi.

■ Chế độ Intelligent (I)

▼ Chuyển động trơn tru với hiệu suất cao

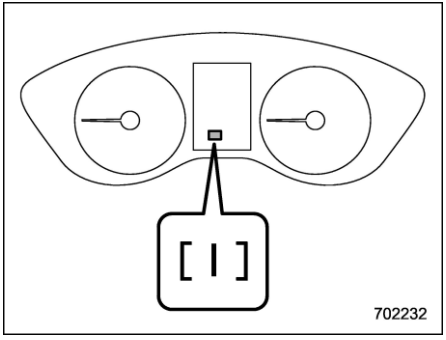

Khả năng tăng tốc tuyến tính của chế độ Intelligent (I) phù hợp với việc lái xe thông thường.
Chế độ Intelligent (I) cân bằng giữa hiệu suất lái xe với tiết kiệm nhiên liệu và khả năng lái xe thuận tiện, giúp người lái không cần lo nghĩ. Cung cấp điện ở mức trung bình trong khi tăng tốc để tiết kiệm tối đa nhiên liệu. Chế độ này thích hợp cho việc đi trong thành phố và các tình huống không cần cấp điện ở mức tối đa. Chế độ này giúp kiểm soát tốt hơn trong những điều kiện lái xe khó khăn, như đường trơn trượt hoặc mặt đường nhiều sỏi đá, nhờ phản ứng chân ga nhẹ nhàng hơn.

■ Chế độ Sport (S)

▼ Hiệu quả trong mọi điều kiện

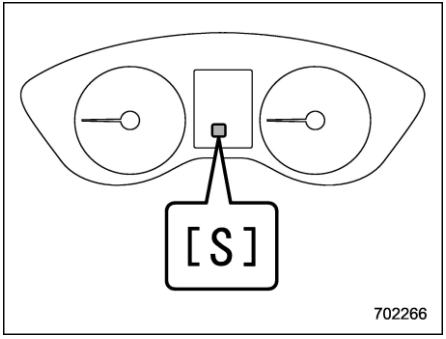

Công suất động cơ của chế độ Sport (S) phù hợp với những người muốn biến trải nghiệm lái xe thành một cuộc phiêu lưu cho riêng mình.

■ Công tắc SI-DRIVE

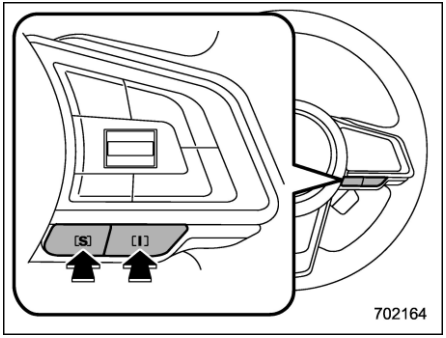

Để chọn chế độ Intelligent (I), hãy nhấn công tắc “I”.
Để chọn chế độ Sport (S), hãy nhấn công tắc “S”.

▼ **Loại B**

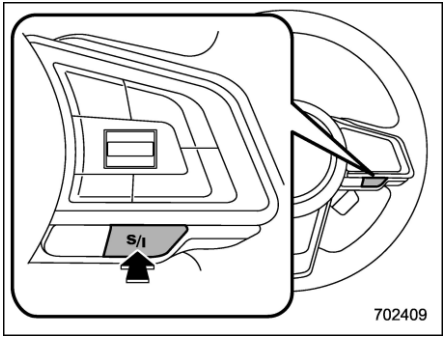

Chế độ (I) và (S) được chuyển đổi qua lại với mỗi lần nhấn công tắc (S/I).

LƯU Ý

- **Trong khi động cơ nguội, bạn không thể chuyển sang chế độ Sport (S).**
- **Lần tới bạn bật động cơ sau khi tắt động cơ đang ở chế độ Sport (S), hệ thống SI-DRIVE sẽ chuyển sang chế độ Intelligent (I).**
- **Trong khi động cơ đang chạy, nếu đèn báo sự cố (đèn báo kiểm tra động cơ) sáng, hệ thống lái SI-DRIVE sẽ chuyển sang chế độ Sport (S). Trong trường hợp này, không thể chuyển sang chế độ lái khác.**
- **Nếu bất kỳ đèn báo nào của hệ thống SI-DRIVE nhấp nháy, hệ thống có thể gặp sự cố. Bạn nên liên hệ với đại lý SUBARU.**

7-6. Hệ thống lái_trợ lực điện

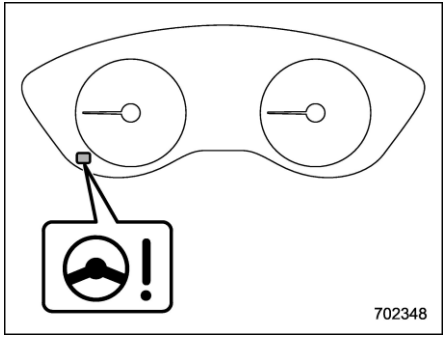

Đèn cảnh báo tay lái trợ lực điện

Xe được trang bị hệ thống lái trợ lực điện. Trong khi công tắc khóa điện ở vị trí "ON", đèn cảnh báo của hệ thống lái trợ lực điện trên màn hình cụm đồng hồ sẽ bật sáng để báo cho người lái xe rằng hệ thống cảnh báo đang hoạt động bình thường. Sau đó, khi động cơ đã khởi động, đèn cảnh báo sẽ tắt để báo cho người lái xe rằng hệ thống lái trợ lực điện đang vận hành.

⚠ THẬN TRỌNG

Trong khi đèn cảnh báo hệ thống lái trợ lực điện sáng, bạn có thể cảm thấy khó điều khiển vô lăng.

– CÒN TIẾP –

Hãy lái xe cẩn thận tới đại lý SUBARU gần nhất và kiểm tra xe ngay.

LƯU Ý

Nếu điều khiển vô lăng theo các cách sau, hệ thống kiểm soát lái trợ lực điện có thể tạm thời hạn chế trợ lực điện để tránh các cấu phần của hệ thống, ví dụ như máy tính điều khiển và mô-tơ lái bị quá nóng.

- **Thường xuyên vận hành vô lăng và quay vô lăng gấp trong khi đang điều khiển xe với tốc độ rất chậm, ví dụ như thường xuyên quay vô lăng trong khi đỗ xe song song.**
- **Vô lăng ở vị trí góc quay tối đa trong một khoảng thời gian dài.**

Lúc này, bạn sẽ cảm thấy nhiều lực cản hơn khi quay vô lăng. Tuy nhiên, đây không phải là một sự cố. Chuyển động của vô lăng sẽ trở lại bình thường sau khi không điều khiển vô lăng trong một thời gian để hệ thống lái trợ lực điện nghỉ ngơi. Tuy nhiên, điều khiển vô lăng không chuẩn sẽ khiến hạn chế trong trợ lực điện xảy ra quá thường xuyên. Điều này có thể dẫn tới hệ thống lái trợ lực điện gặp sự cố.

7-7. Phanh

■ Hướng dẫn phanh

⚠ CẢNH BÁO

Không để chân lên bàn đạp phanh trong khi lái xe. Làm như vậy có thể khiến phanh bị quá nóng đến mức nguy hiểm và hao mòn má phanh không đáng có.

▼ Khi phanh bị ướt

Khi lái xe trong trời mưa hoặc sau khi rửa xe, phanh có thể bị ướt. Do đó, khoảng cách dừng của phanh sẽ dài hơn. Để làm khô phanh, hãy lái xe ở tốc độ an toàn và đạp nhẹ bàn đạp phanh để làm nóng.

▼ Sử dụng phanh động cơ

Hãy nhớ dùng phanh động cơ kèm với bàn đạp phanh. Khi xuống dốc, nếu chỉ dùng bàn đạp phanh, phanh có thể hoạt động không chuẩn xác do dầu phanh và má phanh bị quá nóng. Để tránh hiện tượng này xảy ra, hãy về số thấp hơn để tăng lực phanh động cơ.

▼ Phanh khi lốp xe bị thủng

Không nhấn bàn đạp phanh đột ngột khi lốp xe bị thủng. Làm như vậy có thể khiến

lmất điều khiển xe. Tiếp tục lái xe thẳng về phía trước trong khi giảm dần tốc độ. Sau đó, từ từ ra khỏi đường đến một nơi an toàn.

■ Hệ thống phanh

▼ Hai mạch phanh tách biệt

Xe của bạn được trang bị hệ thống phanh mạch kép. Mỗi mạch phanh hoạt động theo chiều dọc xe. Nếu một mạch phanh gặp sự cố, mạch còn lại trong hệ thống vẫn hoạt động. Nếu một mạch gặp sự cố, bàn đạp phanh sẽ xuống sát sàn xe hơn bình thường và bạn sẽ cần nhấn bàn đạp phanh mạnh hơn. Và sẽ cần đến khoảng cách dài hơn để dừng xe.

▼ Bầu trợ lực phanh chân không (các mẫu xe có bầu trợ lực phanh chân không)

Bầu trợ lực phanh sử dụng lực chân không từ ống nạp để tăng lực phanh. Không được tắt động cơ trong khi đang lái xe, làm như vậy sẽ tắt bầu trợ lực phanh chân không, dẫn đến lực phanh yếu.

Phanh vẫn sẽ hoạt động dù bầu trợ lực phanh chân không dừng hoạt động hoàn toàn. Nếu điều này xảy ra, bạn sẽ cần nhấn bàn đạp phanh mạnh hơn bình thường và khoảng cách phanh sẽ tăng.

▽ Chức năng trợ lực phanh khi không đủ áp suất chân không

Trong khi công tắc khóa điện ở vị trí “ON” và động cơ đang chạy, chức năng trợ lực phanh sẽ hoạt động khi hiệu suất trợ lực phanh giảm do trợ lực phanh chân không không đủ.

Nếu nhấn bàn đạp phanh trong khi chức năng trợ lực phanh đang hoạt động, âm báo hoạt động sẽ phát ra và chân bàn đạp phanh sẽ rung lên. Đây không phải là sự cố.

▼ Bộ trợ lực phanh điện tử (các mẫu xe có bộ trợ lực phanh điện tử)

Xe được trang bị một bộ trợ lực phanh điện tử để tăng thêm lực phanh. Không được tắt công tắc khóa điện trong khi lái xe bởi làm như vậy sẽ tắt bộ trợ lực phanh, dẫn đến lực phanh yếu.

Phanh vẫn sẽ hoạt động dù bộ trợ lực phanh điện tử dừng hoạt động hoàn toàn. Nếu điều này xảy ra, bạn sẽ cần nhấn bàn đạp phanh mạnh hơn bình thường và khoảng cách phanh sẽ tăng.

LƯU Ý

Khi các hoạt động sau được thực hiện, bạn có thể sẽ nghe thấy âm báo hoạt động phát ra từ mô-đun kiểm soát bộ trợ lực phanh điện tử.

Đây không phải là một sự cố.

- **Sử dụng bàn đạp phanh**
- **Mở cửa bên người lái**
- **Kích hoạt chức năng của hệ thống EyeSight.**
- **Vài phút đã trôi qua kể từ khi dừng động cơ.**

▽ Chức năng trợ lực phanh khi không đủ áp suất

Nếu hệ thống phanh gặp sự cố, nguồn điện cho phanh sẽ được dự trữ bằng cách điều khiển áp suất thủy lực của hệ thống VDC.

Nếu nhấn bàn đạp phanh trong khi chức năng trợ lực phanh đang hoạt động, âm báo hoạt động sẽ phát ra và chân bàn đạp phanh sẽ rung lên.

▼ Hệ thống hỗ trợ phanh

⚠ CẢNH BÁO

Không nên quá tin tưởng vào hệ thống hỗ trợ phanh. Hệ thống này không giúp xe phanh tốt hơn khả năng vốn có. Luôn hết sức cẩn thận trong khi lái xe bất kể ở tốc độ xe và khoảng cách an toàn nào.

– CÒN TIẾP –

⚠ THẬN TRỌNG

Khi bạn cần phanh đột ngột, tiếp tục nhấn mạnh bàn đạp phanh để kích hoạt hỗ trợ phanh.

Hệ thống hỗ trợ phanh là một hệ thống hỗ trợ người lái. Hệ thống này hỗ trợ lực phanh khi người lái xe không thể nhấn mạnh bàn đạp phanh và chưa đủ lực phanh.
Hệ thống hỗ trợ lực phanh tùy theo tốc độ tại thời điểm người lái xe nhấn bàn đạp phanh.

LƯU Ý

Khi bạn nhấn mạnh hoặc đột ngột nhấn bàn đạp phanh, các hiện tượng sau sẽ xảy ra. Tuy nhiên, những hiện tượng này xảy ra không có nghĩa là có sự cố, và hệ thống hỗ trợ phanh vẫn đang hoạt động bình thường.

- **Bạn có thể cảm thấy rằng nhấn nhẹ bàn đạp phanh cũng có thể tạo ra lực phanh mạnh.**
- **Bạn có thể nghe thấy âm thanh từ hệ thống ABS đang hoạt động trong khoang động cơ.**

▼ Tín hiệu dừng khẩn cấp

Tín hiệu dừng khẩn cấp là một chức năng tự động nhấp nháy đèn cảnh báo nguy hiểm khi đột ngột nhấn bàn đạp phanh.

Đèn cảnh báo nguy hiểm nhấp nháy liên tục để cảnh báo cho các phương tiện phía sau và giảm khả năng xảy ra va chạm.

⚠ THẬN TRỌNG

Tín hiệu dừng khẩn cấp được ưu tiên bật trước đèn báo rẽ.

▽ Điều kiện vận hành

Tín hiệu dừng khẩn cấp được kích hoạt khi tất cả các điều kiện sau được đáp ứng.

- Đèn nhấp nháy cảnh báo nguy hiểm tắt.
- Tốc độ xe từ 60 km/h (37 mph) trở lên.
- Hệ thống đánh giá rằng xe đã phanh đột ngột dựa trên mức độ giảm tốc khi nhấn bàn đạp phanh.

▽ Tự động tắt

Tín hiệu dừng khẩn cấp sẽ tắt trong các trường hợp sau đây.

- Đèn nhấp nháy cảnh báo nguy hiểm bật.
- Nhả bàn đạp phanh.
- Hệ thống đánh giá rằng xe đã hết phanh đột ngột dựa trên mức độ giảm tốc của xe.

Có thể thay đổi cài đặt hoạt động/không hoạt động của Tín hiệu dừng khẩn cấp tại đại lý SUBARU. Để biết thêm chi tiết, bạn nên liên hệ với đại lý SUBARU.

■ Đèn cảnh báo độ mòn má phanh đĩa

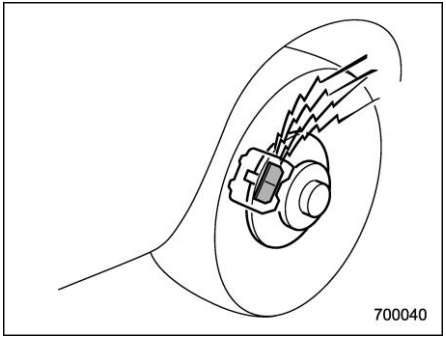

Đèn cảnh báo độ mòn má phanh trên phanh đĩa phát ra âm thanh cảnh báo khi má phanh bị mòn.
Nếu nghe thấy tiếng kẽo kẹt hoặc ken két phát ra từ phanh đĩa trong khi phanh, bạn nên ngay lập tức mang xe đến đại lý SUBARU gần nhất để kiểm tra.

7-8. Hệ thống chống bó cứng phanh (ABS)

⚠ CẢNH BÁO

Luôn hết sức cẩn thận khi lái xe – quá tự tin khi lái xe có trang bị hệ thống ABS có thể dễ dẫn đến tai nạn nghiêm trọng.

⚠ THẬN TRỌNG

- **Không phải lúc nào hệ thống ABS cũng giảm được khoảng cách dừng xe. Bạn nên luôn duy trì khoảng cách an toàn với các phương tiện phía trước.**
- **Khi lái xe trên mặt đường xấu, đường có sỏi đá, băng hoặc tuyết mới rơi xuống, khoảng cách dừng của xe có hệ thống ABS có thể dài hơn so với xe không có hệ thống này. Vì vậy, khi lái xe trong điều kiện này, hãy giảm tốc độ và giữ khoảng cách đủ dài với các phương tiện khác.**
- **Khi sử dụng xích lốp, khoảng cách dừng của xe có hệ thống ABS có thể dài hơn so với xe không trang bị hệ thống này. Hãy giảm tốc độ xe và giữ khoảng cách an toàn với phương tiện phía trước.**
- **Khi cảm thấy hệ thống ABS đang hoạt động, bạn nên duy trì lực phanh không đổi. Không được nhấn phanh, bởi làm vậy có thể sẽ can thiệp vào hoạt động của hệ thống ABS.**

Hệ thống ABS chống hiện tượng bó cứng bánh xe, có thể xảy ra khi phanh đột ngột hoặc phanh trên mặt đường trơn trượt. Điều này giúp tránh mất kiểm soát vô lăng và mất ổn định phương hướng do bó cứng bánh xe.

Khi hệ thống ABS hoạt động, bạn có thể nghe thấy tiếng lách cách phát ra hoặc cảm thấy bàn đạp phanh rung nhẹ. Điều này là bình thường khi hệ thống ABS hoạt động.

Hệ thống ABS sẽ không hoạt động khi tốc độ xe dưới khoảng 10 km/h (6 mph).

■ Chức năng tự kiểm tra hệ thống ABS

Bạn có thể cảm thấy bàn đạp phanh giật nhẹ và nghe thấy tiếng hệ thống ABS hoạt động trong khoang động cơ ngay sau khi động cơ khởi động. Đây là chu trình kiểm tra vận hành tự động của hệ thống ABS và không phải là dấu hiệu của bất kỳ điều kiện bất thường nào.

■ Đèn cảnh báo ABS

Tham khảo mục "Đèn cảnh báo ABS" ☞Tr. 179.

7-9. Hệ thống phân bổ lực phanh điện tử (EBD)

Hệ thống EBD tối ưu hóa độ hiệu quả của phanh bằng cách cho phép phanh sau hỗ trợ phần lớn lực phanh. Hệ thống hoạt động bằng cách điều chỉnh việc phân bổ lực phanh tới các bánh sau tùy theo điều kiện tải và tốc độ xe.

Hệ thống EBD là một phần không thể tách rời của hệ thống ABS và sử dụng một số cấu phần của hệ thống ABS để thực hiện chức năng tối ưu hóa phân bổ lực phanh. Nếu bất kỳ cấu phần nào trong hệ thống ABS mà hệ thống EBD sử dụng bị trục trặc, hệ thống EBD cũng sẽ dừng hoạt động.

Khi hệ thống EBD hoạt động, bạn có thể sẽ nghe thấy tiếng lách cách phát ra hoặc cảm thấy bàn đạp phanh rung nhẹ. Điều này là bình thường và không phải là dấu hiệu của sự cố.

■ Sự cố hệ thống EBD

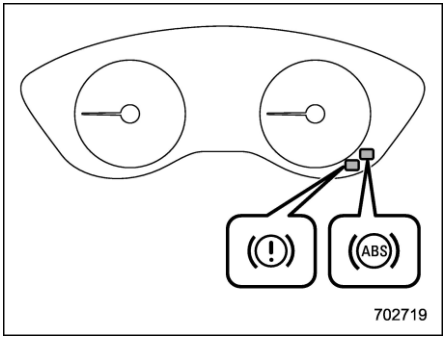

Nếu hệ thống EBD gặp sự cố, hệ thống sẽ dừng hoạt động, đèn cảnh báo hệ thống phanh và đèn cảnh báo hệ thống ABS sẽ bật sáng cùng lúc.

- Đèn cảnh báo hệ thống phanh
- Đèn cảnh báo hệ thống ABS

Nếu cả hai đèn vẫn sáng ngay cả sau khi đã nhả phanh tay, dầu phanh có thể sắp hết hoặc hệ thống EBD đang gặp sự cố. Hãy đỗ xe ở một nơi an toàn và liên hệ ngay với đại lý SUBARU.

⚠ CẢNH BÁO

- **Lái xe trong khi đèn cảnh báo hệ thống phanh sáng rất nguy hiểm. Đèn này cảnh báo rằng hệ thống phanh có thể đang hoạt động không chuẩn xác. Nếu đèn vẫn sáng, bạn nên kiểm tra phanh tại đại lý SUBARU ngay lập tức.**
- **Nếu bạn nghi ngại liệu phanh có hoạt động chuẩn xác hay không, xin hãy không lái xe. Bạn nên kéo xe đến đại lý SUBARU gần nhất để sửa chữa.**

7-10. Hệ thống cân bằng điện tử

⚠ CẢNH BÁO

Luôn hết sức cẩn thận khi lái xe – quá tự tin khi lái xe có trang bị hệ thống cân bằng điện tử có thể dễ dẫn đến tai nạn nghiêm trọng.

⚠ THẬN TRỌNG

- **Ngay cả khi xe được trang bị Hệ thống cân bằng điện tử, nên sử dụng lốp xe mùa đông khi lái xe trên các mặt đường phủ tuyết hoặc đóng băng; thêm vào đó, nên giảm đáng kể tốc độ xe. Có Hệ thống cân bằng điện tử không đảm bảo rằng xe sẽ có thể tránh được tai nạn trong mọi tình huống.**
- **Việc Hệ thống cân bằng điện tử kích hoạt là dấu hiệu cho thấy mặt đường đang trơn trượt; vì có hệ thống cân bằng điện tử không có nghĩa là xe sẽ được kiểm soát hoàn toàn vào mọi thời điểm, việc kích hoạt hệ thống này là dấu hiệu nên giảm đáng kể tốc độ xe.**
- **Khi tháo rời các bộ phận treo, cấu phần lái hoặc một trục ra khỏi xe có trang bị hệ thống cân bằng điện tử, bạn nên để một đại lý ủy quyền SUBARU kiểm tra hệ thống.**
- **Nên tuân thủ các lưu ý an toàn sau để đảm bảo Hệ thống cân bằng điện tử hoạt động chuẩn xác.**
  - **Nên lắp cả bốn lốp xe cùng kích cỡ, loại và hãng. Thêm vào đó, cả bốn lốp xe nên có độ mòn giống nhau**
  - **Giữ áp suất lốp đúng với mức trên bảng hiệu xe trên trụ cửa phía người lái.**
  - **Khi thay lốp thủng, chỉ dùng lốp dự phòng được chỉ định. Tuy nhiên, ngay cả khi dùng lốp dự phòng được chỉ định, độ hiệu quả của Hệ thống cân bằng điện tử sẽ giảm.**
- **Nếu sử dụng lốp không phù hợp, Hệ thống cân bằng điện tử có thể hoạt động không chuẩn xác.**
- **Hệ thống cân bằng điện tử giúp tránh việc xe chuyển động không ổn định, như trượt xe, bằng cách kiểm soát phanh và công suất động cơ. Không tắt Hệ thống cân bằng điện tử trừ trường hợp thực sự cần thiết. Nếu bạn buộc phải tắt Hệ thống cân bằng điện tử, hãy lái xe cẩn thận tùy theo điều kiện mặt đường.**

Trong trường hợp lắc hoặc trượt bánh xe trên mặt đường trơn trượt và/hoặc trong khi rẽ và/hoặc di chuyển để tránh né, Hệ thống cân bằng điện tử điều chỉnh công suất động cơ và lực phanh của bánh xe để duy trì độ bám đường và kiểm soát hướng di chuyển.

- **Chức năng kiểm soát lực kéo**

Chức năng kiểm soát lực kéo được thiết kế để tránh lắc bánh xe trên mặt đường

– CÒN TIẾP –

trơn trượt, qua đó giúp duy trì độ bám đường và kiểm soát hướng di chuyển. Đèn báo hoạt động của Hệ thống cân bằng điện tử nhấp nháy để báo rằng hệ thống được kích hoạt.

- **Chức năng chống trượt bánh xe**

Chức năng chống trượt bánh xe được thiết kế để giúp duy trì ổn định hướng di chuyển bằng cách hạn chế xu hướng trượt sang hai bên của bánh xe trong các thao tác điều khiển vô lăng. Đèn báo hoạt động của Hệ thống kiểm soát cân bằng nhấp nháy để báo rằng chức năng này được kích hoạt.

LƯU Ý

• Hệ thống cân bằng điện tử được coi là bình thường khi các hiện tượng sau xảy ra.

– Bạn cảm thấy bàn đạp phanh rung nhẹ.

– Xe hoặc vô lăng lắc nhẹ.

– Bạn thoáng nghe thấy tiếng các bộ phận hoạt động trong khoang động cơ khi khởi động động cơ và khi bắt đầu di chuyển sau khi khởi động động cơ.

– Bàn đạp phanh giật khi bắt đầu di chuyển sau khi khởi động động cơ.

• Trong các trường hợp sau, xe có thể kém ổn định hơn so với cảm nhận của người lái. Do đó, Hệ thống cân bằng điện tử có thể sẽ hoạt động. Hoạt động này không phải là dấu hiệu hệ thống gặp sự cố.

– Đi trên đường nhiều sỏi đá hoặc có nhiều vết lún

– Đi trên đường chưa hoàn thiện

– Khi xe đang kéo xe mooc

– Khi xe lắp lốp đi trên tuyết hoặc lốp mùa đông

• Khi Hệ thống cân bằng điện tử kích hoạt, bạn sẽ cảm thấy việc điều khiển vô lăng khác một chút so với bình thường.

• Luôn giảm tốc khi đi tới chỗ rẽ, ngay cả khi xe được trang bị Hệ thống cân bằng điện tử.

• Luôn tắt động cơ trước khi thay lốp, bởi không làm vậy có thể khiến Hệ thống cân bằng điện tử hoạt động không chuẩn xác.

■ Theo dõi hệ thống cân bằng điện tử

Tham khảo mục "Đèn cảnh báo Hệ thống cân bằng điện tử/Đèn báo hoạt động Hệ thống cân bằng điện tử ☞Tr. 184 và "Đèn báo Hệ thống cân bằng điện tử TẮT" ☞Tr. 185.

■ Bật/Tắt Hệ thống cân bằng điện tử

Để tắt và bật Hệ thống cân bằng điện tử, hãy sử dụng màn hình thông tin trung tâm. Tham khảo mục "Cài đặt xe" ☞Tr. 215 (đối với các mẫu xe trang bị màn hình 11,6 inch) hoặc "Biểu tượng cài đặt xe" ☞Tr. 233 (đối với các mẫu xe trang bị màn hình kép 7,0 inch).

Việc tắt Hệ thống cân bằng điện tử, khiến bánh xe trượt vừa đủ có thể giúp thoát khỏi các tình huống sau. Hãy tắt Hệ thống cân bằng điện tử khi cần thiết.

- Khởi động khi xe đang ở trên dốc cao có bề mặt tuyết bám, nhiều sỏi đá hoặc trơn trượt
- Xe cần thoát ra khi bánh bị kẹt trong vũng bùn hoặc tuyết dày.

Nếu tắt Hệ thống cân bằng điện tử trong khi động cơ đang hoạt động, đèn báo TẮT Hệ thống cân bằng điện tử trên cụm đồng hồ sẽ sáng. Hệ thống cân bằng điện tử sẽ tắt. Khi chạm vào "Hệ thống cân bằng điện tử" (Vehicle Dynamics Control) để bật lại Hệ thống cân bằng điện tử, đèn báo TẮT Hệ thống sẽ không sáng nữa.

Bạn không nên tắt Hệ thống cân bằng điện tử trừ những tình uống nêu trên.

⚠ THẬN TRỌNG

Hệ thống cân bằng điện tử giúp tránh chuyển động không ổn định, như trượt xe, bằng cách kiểm soát bánh và công suất động cơ. Không nên tắt Hệ thống cân bằng điện tử trừ khi hết sức cần thiết. Nếu bạn buộc phải tắt Hệ thống cân bằng điện tử, hãy lái xe cẩn thận theo điều kiện mặt đường.

LƯU Ý

- **Khi đã chạm vào "Hệ thống cân bằng điện tử" để tắt hệ thống này, hệ thống sẽ tự động bật lại vào lần tới khi công tắc khóa điện được xoay sang vị trí "OFF" và động cơ khởi động lại.**
- **Khi đã chạm vào "Hệ thống cân bằng điện tử" để tắt hệ thống này, hiệu suất hoạt động của xe ngang bằng với hiệu suất của xe không trang bị Hệ thống kiểm soát cân bằng xe. Không được tắt Hệ thống cân bằng điện tử trừ trường hợp thực sự cần thiết.**
- **Ngay cả khi Hệ thống cân bằng điện tử tắt, các cấu phần trong hệ thống kiểm soát phanh có thể vẫn hoạt động. Khi hệ thống kiểm soát phanh hoạt động, đèn báo hoạt động của Hệ thống cân bằng điện tử sẽ nhấp nháy.**

7-11. Chế độ X-MODE

⚠ CẢNH BÁO

- **Luôn hết sức cẩn thận khi lái xe – quá tự tin khi lái xe có chế độ X-MODE có thể dễ dẫn tới tai nạn nghiêm trọng.**
- **Luôn hết sức cẩn thận khi lái xe – quá tự tin khi lái xe có trang bị chức năng hỗ trợ xuống dốc có thể dễ dẫn tới tai nạn nghiêm trọng. Hãy đặc biệt cẩn trọng và nhấn bàn đạp phanh nếu cần thiết khi lái xe xuống dốc có độ dốc cực kỳ cao, đường có băng tuyết, bùn lầy hoặc cát. Việc không kiểm soát được tốc độ xe có thể khiến mất kiểm soát và dẫn đến tai nạn nghiêm trọng.**

⚠ THẬN TRỌNG

- **Ngay cả khi xe của bạn có trang bị chế độ X-MODE, nên sử dụng lốp mùa đông khi đi trên mặt đường có tuyết hoặc đóng băng; thêm vào đó, nên giảm đáng kể tốc độ xe. Chỉ riêng**

– CÒN TIẾP –

chế độ X-MODE không đảm bảo được rằng xe sẽ có thể tránh được tai nạn trong mọi trường hợp.

- **Hãy kích hoạt chế độ X-MODE khi bạn gặp phải mặt đường rất trơn trượt trong khi đi với tốc độ chậm. Tuy nhiên, có chế độ X-MODE không có nghĩa là có thể kiểm soát hoàn toàn được xe tại mọi thời điểm và trong mọi điều kiện. Khi kích hoạt chế độ X-MODE, nên giảm đáng kể tốc độ xe.**
- **Khi tháo rời các bộ phận treo, cấu phần lái hoặc một trục ra khỏi xe, bạn nên để một đại lý ủy quyền SUBARU kiểm tra hệ thống.**
- **Hãy tuân thủ các lưu ý an toàn sau để đảm bảo rằng chế độ X-MODE hoạt động chuẩn xác:**
  - **Nên lắp cả bốn lốp xe cùng kích cỡ, loại và hãng. Thêm vào đó, cả bốn lốp xe nên có độ mòn giống nhau.**
  - **Giữ áp suất lốp đúng với mức trên bảng hiệu xe gắn ở trụ cửa phía người lái.**
  - **Chỉ sử dụng lốp dự phòng tạm thời đặc biệt để thay thế lốp thủng. Khi sử dụng lốp dự phòng tạm thời thông thường, độ hiệu quả của chế độ X-MODE sẽ giảm và nên cân nhắc đến điều này khi lái xe trong tình trạng đó.**
- **Nếu chức năng hỗ trợ xuống dốc đã hoạt động liên tục trong thời gian dài, nhiệt độ đĩa phanh có thể sẽ tăng và chức năng hỗ trợ xuống dốc có thể tắt tạm thời. Trong trường hợp này, đèn báo chức năng hỗ trợ xuống dốc sẽ tắt. Khi đèn báo chức năng hỗ trợ xuống dốc tắt, chức năng này sẽ tắt.**

Cùng với AWD và Hệ thống cân bằng điện tử, chế độ X-MODE là một hệ thống tích hợp sẵn trong xe để lái xe trong điều kiện đường sá không thuận lợi. Khi sử dụng chế độ X-MODE, bạn có thể lái xe một cách thoải mái ngay cả trong điều kiện đường trơn trượt, trong đó có lên và xuống dốc.

Chế độ X-MODE có các chức năng sau.

- **Chức năng hỗ trợ xuống dốc:**

Khi sử dụng chức năng hỗ trợ xuống dốc, bạn có thể lái xe với tốc độ không đổi khi xuống dốc. Nếu có khả năng xe sẽ tăng tốc, hệ thống kiểm soát phanh sẽ kích hoạt để điều chỉnh tốc độ xe.

- **Kiểm soát khả năng lái xe:**

Chế độ này tăng khả năng lên dốc và lái xe cũng như cho phép áp dụng mô-men xoắn trơn tru hơn để dễ dàng điều khiển vô lăng hơn.

■ Bật/Tắt chế độ X-MODE

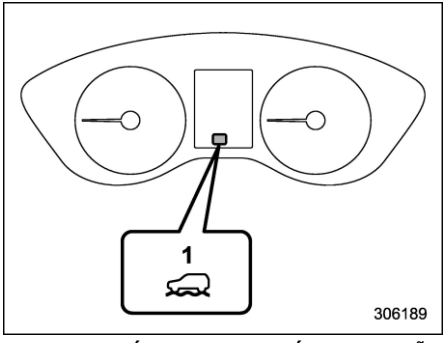

Đèn báo chế độ X-MODE (đối với các mẫu xe có 1 chế độ)
1) Đèn báo chế độ X-MODE

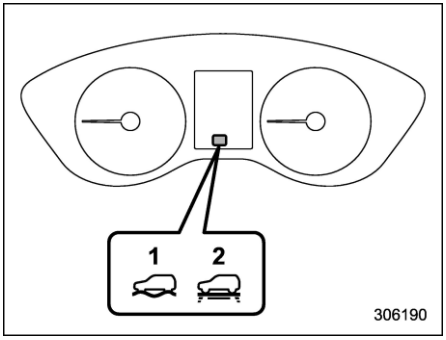

Đèn báo chế độ X-MODE (đối với các mẫu xe có 2 chế độ)

1) Đèn báo chế độ DEEP SNOW/MUD
2) Đèn báo chế độ SNOW/DIRT

Để bật hoặc tắt chế độ X-MODE, hãy sử dụng màn hình thông tin trung tâm. Tham khảo mục "Cài đặt xe" ☞Tr. 215 (đối với mẫu xe trang bị màn hình 11,6 inch) hoặc "Biểu tượng cài đặt xe" ☞Tr. 233 (đối với các mẫu xe trang bị màn hình kép 7,0 inch).

LƯU Ý

• Ngay cả khi bạn cố bật chế độ X-MODE trong khi tốc độ xe từ 20 km/h (12 mph) trở lên, chế độ X-MODE cũng sẽ không bật. Lúc này, âm thanh cảnh báo sẽ phát ra hai lần.

• Nếu tốc độ xe từ 40 km/h (25 mph) trở lên trong khi chế độ X-MODE bật, âm thanh cảnh báo sẽ phát ra một lần và chế độ X-MODE sẽ tắt.

• Trong khi động cơ đang chạy, nếu thỏa mãn bất kỳ điều kiện nào sau đây, chế độ X-MODE sẽ tắt. Trong trường hợp này, không thể bật lại chế độ X-MODE.

– Đèn báo sự cố (đèn báo kiểm tra động cơ) bật sáng.

– Đèn cảnh báo nhiệt độ dầu hộp số (AT OIL TEMP) nhấp nháy.

– Đèn cảnh báo hệ thống ABS bật sáng.

– Đèn cảnh báo Hệ thống cân bằng điện tử bật sáng.

• Hệ thống tự động dừng/khởi động sẽ dừng hoạt động khi chế độ X-MODE bật.

• Nếu có khả năng động cơ sẽ bị quá nóng do nhiệt độ nước làm mát động cơ tăng, chế độ X-MODE có thể không bật được. Ngay cả khi chế độ X-MODE được bật, chế độ X-MODE sẽ tắt khi nhiệt độ nước làm mát động cơ tăng. Trong trường hợp này, hệ thống SI-DRIVE sẽ chuyển sang chế độ Intelligent (I).

Mẫu xe có 2 chế độ:

• SNOW/DIRT phù hợp với lái xe trên đường phủ tuyết và có thể thấy điểm tiếp xúc giữa lốp xe và mặt đường hoặc lái xe trên đường không rải nhựa.

• D.SNOW/MUD phù hợp với lái xe trên đường có tuyết dày và không thể thấy điểm tiếp xúc giữa lốp xe và mặt đường hoặc lái xe trên đường bùn lầy.

• Chế độ SI-DRIVE sẽ không bị ảnh hưởng kể cả khi nhấn công tắc SI-DRIVE trong khi chế độ X-MODE bật. Lúc này, âm thanh cảnh báo sẽ phát ra hai lần.

■ Chức năng hỗ trợ xuống dốc

Chức năng hỗ trợ xuống dốc sẽ ở chế độ chờ khi bật chế độ X-MODE và tốc độ xe ở khoảng dưới 20 km/h (12 mph).

Chức năng này sẽ hoạt động khi tốc độ xe từ xấp xỉ 20 km/h (12 mph) trở xuống và tỉ số gia tốc từ khoảng 10% trở xuống.

Chức năng này sẽ tắt khi tốc độ xe từ khoảng 20 km/h (12 mph) trở lên và nhấn bàn đạp ga.

– CÒN TIẾP –

⚠ THẬN TRỌNG

Lực phanh của chức năng hỗ trợ xuống dốc có thể không đủ khi cần phanh mạnh (ví dụ như khi kéo xe moóc).

LƯU Ý

• Ngay cả khi chức năng hỗ trợ xuống dốc đang hoạt động, bạn có thể điều chỉnh tốc độ xe bằng bàn đạp phanh hoặc bàn đạp ga.

• Trong khi phanh bằng chức năng hỗ trợ xuống dốc, đèn báo chức năng hỗ trợ xuống dốc sẽ nhấp nháy.

• Có thể sử dụng chức năng hỗ trợ xuống dốc với bất kỳ độ dốc nào.

• Chức năng hỗ trợ xuống dốc có thể được coi là hoạt động bình thường trong những tình huống sau.

– Bạn thoáng nghe thấy tiếng các bộ phận trong khoang động cơ vận hành khi chức năng hỗ trợ xuống dốc đang hoạt động.

– Bạn cảm thấy việc nhấn bàn đạp phanh khác biệt (cứng hơn mọi khi,...) khi nhấn bàn đạp phanh trong lúc chức năng hỗ trợ xuống dốc đang hoạt động.

▼ Đèn báo chức năng hỗ trợ xuống dốc

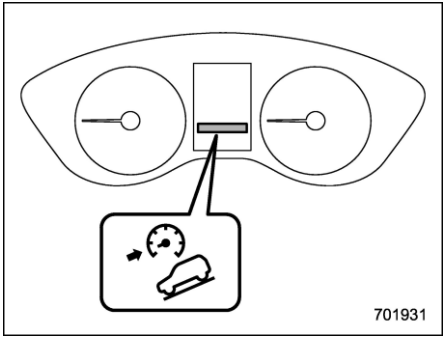

Đèn báo này xuất hiện khi chức năng hỗ trợ xuống dốc đang ở chế độ chờ. Đèn này nhấp nháy khi chức năng hỗ trợ xuống dốc đang hoạt động. Đèn này sẽ tắt khi chức năng hỗ trợ xuống dốc tắt. Khi chức năng này chuyển từ trạng thái hoạt động sang không hoạt động, đèn sẽ tắt khi tốc độ xe từ khoảng 30 km/h (18 mph) trở lên.

7-12. Hệ thống cảm biến áp suất lốp (nếu có)

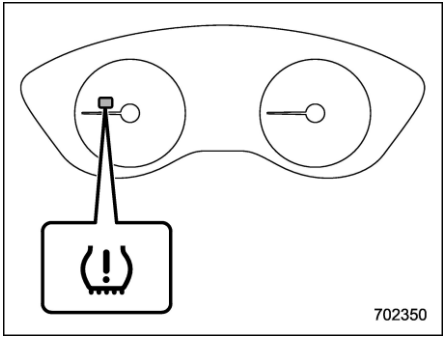

Đèn cảnh báo áp suất lốp thấp

Khi áp suất lốp rất thấp so với chế độ hệ thống TPMS đã chọn, hệ thống sẽ báo cho người lái xe bằng các cảnh báo sau khi nhận tín hiệu từ cảm biến được lắp đặt ở từng bánh xe. Tham khảo mục "Đèn cảnh báo áp suất lốp thấp" ☞Tr. 177.

Hệ thống cảm biến áp suất lốp sẽ chỉ kích hoạt khi xe di chuyển với tốc độ trên 40 km/h (25 mph). Đồng thời, hệ thống này có thể không phản ứng ngay lập tức với áp suất lốp giảm đột ngột (ví dụ như nổ lốp do chạy xe qua một vật sắc nhọn).

⚠ CẢNH BÁO

- **Không phanh đột ngột nếu đèn cảnh báo áp suất lốp bật sáng trong khi lái xe. Thay vào đó, hãy thực hiện các bước sau. Nếu không, tai nạn có thể xảy ra, dẫn đến hư hại nghiêm trọng về xe và thương tích nghiêm trọng về người.**
  - **(1) Tiếp tục lái xe thẳng về phía trước và giảm dần tốc độ.**
  - **(2) Từ từ rời khỏi đường để đến một nơi an toàn.**
  - **(3) Kiểm tra áp suất cả bốn lốp và điều chỉnh theo mức áp suất lốp cho phép ở NHIỆT ĐỘ PHÒNG trên bảng hiệu xe gắn ở trụ cửa phía người lái.**

  Ngay cả khi xe đi một khoảng cách rất ngắn, lốp xe vẫn nóng lên và áp suất lốp cũng tăng theo. Đảm bảo lốp xe đã nguội hoàn toàn trước khi điều chỉnh áp suất theo các giá trị tiêu chuẩn hiển thị trên tem thông tin lốp. Tham khảo mục "Lốp và bánh xe" ☞Tr. 495. Hệ thống cảm biến áp suất lốp không hoạt động khi xe đứng yên. Sau khi điều chỉnh áp suất lốp, tăng tốc độ xe lên ít nhất 40 km/h (25 mph) để hệ thống TPMS bắt đầu kiểm tra lại áp suất lốp. Nếu áp suất lốp hiện ở trên ngưỡng áp suất thấp nghiêm trọng, đèn cảnh báo áp suất lốp sẽ tắt một vài phút sau đó.

  Sau khi đã điều chỉnh áp suất lốp, nếu đèn này vẫn sáng trong khi lái xe, lốp có thể bị hư hại đáng kể và xì hơi nhanh khiến lốp bị xẹp nhanh chóng. Nếu lốp xe của bạn bị thủng, hãy thay lốp dự phòng trong thời gian sớm nhất.
- **Khi lắp lốp dự phòng hoặc thay vành bánh xe mà không chuyển cảm biến/thiết bị truyền tín hiệu cũ sang, đèn cảnh báo áp suất lốp sẽ sáng liên tục sau khi nhấp nháy trong khoảng một phút. Điều này cho thấy hệ thống TPMS không thể theo dõi cả bốn bánh xe. Bạn nên liên hệ với đại lý SUBARU trong thời gian sớm nhất để thay thế lốp và cảm biến và/hoặc cài đặt lại hệ thống.**
- **Khi sửa lốp bằng keo vá, van cảnh báo áp suất lốp và thiết bị truyền tín hiệu có thể không hoạt động chuẩn xác. Nếu có sử dụng keo vá, bạn nên liên hệ với đại lý SUBARU gần nhất hoặc cửa hàng dịch vụ đủ điều kiện khác trong thời gian sớm nhất. Hãy đảm bảo thay van cảnh báo áp suất lốp và thiết bị phát tín hiệu khi thay lốp. Bạn có thể tái sử dụng bánh xe nếu không có thiệt hại đáng kể nào và cặn keo được làm sạch đúng cách. Nếu đèn sáng liên tục sau khi nhấp nháy khoảng một phút, bạn nên nhanh chóng liên hệ với đại lý SUBARU để kiểm tra hệ thống.**

⚠ THẬN TRỌNG

Không đặt màng kim loại hoặc bất kỳ bộ phận kim loại nào dưới ghế người lái. Làm như vậy có thể làm ảnh hưởng đến việc tiếp nhận tín hiệu từ cảm biến áp suất lốp và hệ thống cảm biến áp suất lốp sẽ không hoạt động chuẩn xác.

– CÒN TIẾP –

■ Màn hình hệ thống TPMS

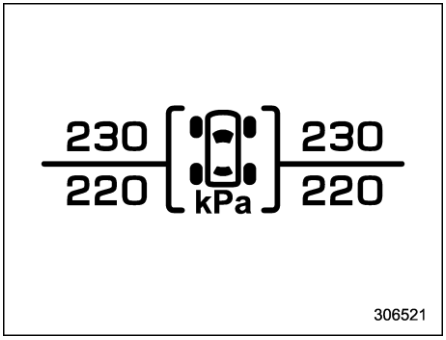

Màn hình này hiển thị áp suất mỗi lốp. Tham khảo mục “Màn hình cơ bản” ☞Tr. 200.

■ Cài đặt chế độ TPMS

Trước khi lái xe, hãy chắc chắn rằng bạn đã cài đặt chế độ TPMS phù hợp nhất với trạng thái tải của xe.
Cài đặt chế độ trong các điều kiện sau.

- Khi xe đứng yên
- Công tắc khóa điện ở vị trí “ON”

Có thể cài đặt ba chế độ TPMS.

Chế độ bình thường	
Chế độ tải	
Chế độ kéo	

▼ **Chọn chế độ TPMS**

▽ **Mẫu xe trang bị màn hình 11,6 inch**

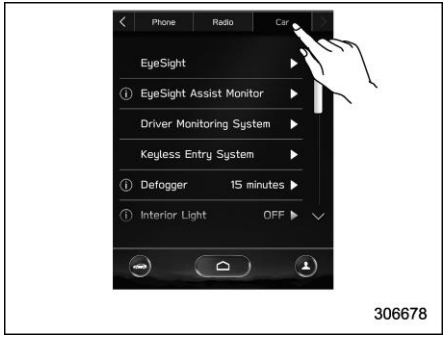

1. Chạm vào (HOME)
2. → Cài đặt)
3. → "Xe"
4. → “Cài đặt chế độ TPMS”
5. Chọn chế độ TPMS.

▽ **Mẫu xe trang bị màn hình kép 7,0 inch**



1. Nhấn (HOME
2. Chạm vào (Cài đặt xe)
3. → “Cài đặt chế độ TPMS”
4. Chọn chế độ TPMS.

7-13. Đỗ xe

⚠ CẢNH BÁO

- **Không để trẻ em, người lớn hoặc động vật một mình trong xe. Trẻ em hoặc động vật có thể vô tình gây thương tích cho bản thân hoặc người khác thông qua thao tác không chủ ý đối với xe. Ngoài ra, vào những ngày nắng nóng, nhiệt độ trong xe kín có thể nhanh chóng tăng cao, gây thương tích nghiêm trọng hoặc có thể nguy hiểm đến tính mạng của trẻ em và động vật.**
- **Không đỗ xe gần các vật liệu dễ bắt lửa như cỏ khô, rác thải giấy hoặc vải, bởi những vật liệu này có thể dễ dàng bắt lửa nếu ở gần động cơ hoặc các bộ phận của hệ thống ống xả còn nóng.**
- **Hãy tắt động cơ nếu bạn định ngủ trong xe. Nếu khí thải xâm nhập vào khoang hành khách, người ngồi trên xe có thể tử vong do khí cacbon monoxit (CO) trong khí thải.**

■ Phanh tay điện tử

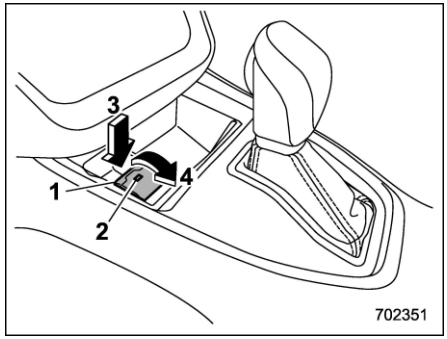

1) Công tắc phanh tay điện tử
2) Đèn báo
3) Nhả phanh tay điện tử
4) Sử dụng phanh tay điện tử

⚠ CẢNH BÁO

- **Trước khi rời khỏi xe, hãy đảm bảo rằng bạn đã tắt động cơ. Nếu không, phanh tay có thể nhả ra và dẫn đến tai nạn.**
- **Nếu đèn cảnh báo hệ thống phanh bật sáng, hệ thống phanh tay điện tử có thể bị trục trặc. Ngay sau khi dừng xe tại nơi an toàn, hãy đặt khối chặn dưới lốp xe để tránh xe di chuyển và bạn nên liên hệ với đại lý SUBARU.**
- **Nếu sử dụng phanh tay điện tử trong các điều kiện sau, đèn báo phanh tay điện tử có thể nhấp nháy.**
  - **Phanh bị quá nóng**
  - **Xe đang ở trên dốc cao**

  Trong những trường hợp đó, xe có thể di chuyển, có khả năng dẫn đến tai nạn. Luôn sử dụng khối chặn lốp xe.

⚠ THẬN TRỌNG

- **Khi không thể sử dụng phanh tay điện tử do bị trục trặc, bạn nên liên hệ ngay với đại lý SUBARU để kiểm tra. Nếu bạn phải đỗ xe trong điều kiện như vậy, hãy thực hiện các bước sau.**
  - **Dừng xe ở nơi bằng phẳng.**
  - **Chuyển cần số về vị trí "P". Khi không thể chuyển cần số**

– CÒN TIẾP –

về vị trí "P", bạn phải nhả khóa cần số. Tham khảo mục "Chức năng khóa cần số" ☞Tr. 324.

– Sử dụng khối chặn dưới lốp xe để ngăn xe di chuyển.

- **Không lái xe trong khi sử dụng phanh tay. Làm như vậy sẽ khiến má phanh bị mòn không cần thiết. Trước khi lái xe, hãy đảm bảo rằng đã nhả phanh tay và đèn cảnh báo hệ thống phanh đã tắt.**
- **Lực phanh của phanh tay điện tử có thể không đủ khi cần lực phanh mạnh (ví dụ như khi đỗ xe trên dốc cao trong khi kéo xe moóc).**

Xe của bạn được trang bị phanh tay điện tử. Bạn có thể sử dụng/nhả phanh tay điện tử bằng cách điều khiển công tắc phanh tay điện tử.

Để sử dụng: Nhấn bàn đạp phanh và kéo công tắc phanh tay điện tử lên.

Để nhả: Nhấn mạnh công tắc phanh tay điện tử trong khi công tắc khóa điện ở vị trí "ON" và nhấn bàn đạp phanh.

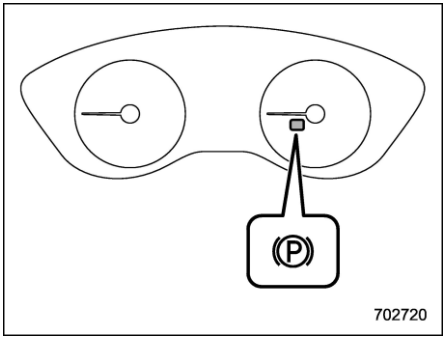

Đèn báo phanh tay điện tử

Nếu sử dụng phanh tay điện tử trong khi công tắc khóa điện ở vị trí "ON", các đèn báo sau sẽ sáng.

- Đèn báo trên công tắc phanh tay điện tử
- Đèn báo phanh tay điện tử trên cụm động hồ (để biết thêm thông tin chi tiết, tham khảo mục "Đèn báo phanh tay điện tử" ☞Tr. 181.)

LƯU Ý

• Phanh tay sẽ không nhả trong các tình huống sau, kể cả khi nhấn công tắc phanh tay điện tử.

– Công tắc khóa điện ở vị trí "ACC" hoặc "OFF".

– Không nhấn bàn đạp phanh.

• Hệ thống phanh tay điện tử sử dụng các mô-tơ để điều khiển phanh tay điện tử. Do đó, bạn có thể nghe thấy tiếng mô-tơ hoạt động khi sử dụng hoặc nhả phanh tay điện tử. Hãy lắng nghe các âm thanh do các mô-tơ đang hoạt động phát ra khi sử dụng hoặc nhả phanh tay điện tử.

• Nếu bạn điều khiển phanh tay điện tử trong khi hệ thống phanh tay điện tử bị trục trặc hoặc hoạt động của chức năng này tạm thời bị hủy, một tiếng bíp sẽ phát ra và đèn báo phanh tay điện tử sẽ nhấp nháy.

• Khi bạn không thể nhả phanh tay điện tử, ví dụ như do hệ thống bị trục trặc, bạn nên liên hệ với đại lý SUBARU để nhờ nhả phanh.

• Nếu công tắc phanh tay điện tử dừng giữa chừng hoặc hoạt động rất chậm, hệ thống có thể phát hiện thấy lỗi và bật đèn cảnh báo hệ thống phanh. Tuy nhiên, đây không phải là dấu hiệu của sự cố nếu đèn cảnh báo tắt sau khi nhấn vào công tắc.

• Khi bạn không sử dụng đến phanh tay điện tử trong một thời gian dài, phanh tay điện tử có thể tự động hoạt

động sau khi công tắc khóa điện xoay sang vị trí "ON". Quá trình này diễn ra để kiểm tra hoạt động của phanh tay điện tử và không phải là dấu hiệu của sự cố.

• Nếu công tắc phanh tay điện tử gặp sự cố và không thể nhả phanh, hãy tham khảo hướng dẫn mô tả trong phần "Chức năng tự động nhả phanh bằng bàn đạp ga" ☞Tr. 345.

• Sau khi sử dụng phanh tay điện tử, bạn có thể sẽ nghe thấy một âm thanh ngắn phát ra vài phút sau khi đèn báo phanh tay điện tử và đèn báo trên công tắc phanh tay điện tử bật sáng bởi hệ thống xác nhận phanh hoạt động chuẩn xác. Âm thanh này khác với âm thanh sử dụng và nhả phanh.

Điều này có thể xảy ra nếu:

– Phanh cực kỳ nóng.

– Xe đỗ trên một dốc cao.

– Sử dụng phanh tay điện tử sau khi TẮT công tắc khóa điện.

Đây là âm thanh hoạt động bình thường trong bất kỳ điều kiện nào sau đây.

• Hệ thống tự động dừng/khởi động tắt trong khi sử dụng phanh tay điện tử.

• Nếu bạn điều khiển công tắc phanh tay điện tử trong khi bật Hệ thống tự động dừng/khởi động, Hệ thống tự động dừng/khởi động sẽ tắt. Phanh tay điện tử sẽ kích hoạt sau khi động cơ khởi động lại. Sau khi đèn báo phanh tay điện tử bật sáng, hãy nhấc chân khỏi bàn đạp phanh.

• Khi khởi động động cơ hoặc khởi động lại động cơ bằng Hệ thống tự động dừng/khởi động, nếu bạn điều khiển công tắc phanh tay điện tử, đèn báo phanh tay điện tử có thể nhấp nháy tạm thời. Tuy nhiên, đây không phải là sự cố nếu đèn tắt sau khi nhả phanh tay điện tử.

▼ Chức năng tự động nhả phanh bằng bàn đạp ga

Hệ thống phanh tay điện tử có chức năng tự động nhả phanh. Phanh tay điện tử sẽ tự động nhả bằng cách nhấn chân ga. Tuy nhiên, chức năng tự động nhả phanh sẽ không hoạt động trong các điều kiện sau.

- Bất kỳ cửa nào (trừ cửa cốp sau) mở.
- Người lái chưa thắt dây an toàn.

Nếu phanh tay điện tử tự động nhả, đèn báo phanh tay điện tử và đèn báo trên công tắc phanh tay điện tử sẽ tắt.

LƯU Ý

Ngay cả khi bạn đã sử dụng phanh tay, phanh sẽ tự động nhả khi nhấn bàn đạp ga.

▼ Chức năng giữ phanh tự động

Chức năng giữ phanh tự động sẽ tự động giữ xe đứng yên ngay cả khi nhả bàn đạp phanh khi xe dừng hẳn, ví dụ như dừng do tín hiệu giao thông.

⚠ CẢNH BÁO

- **Không sử dụng Chức năng giữ phanh tự động trên đường có độ dốc cao hoặc đường trơn trượt. Xe có thể chuyển động ngay cả khi sử dụng Chức năng giữ phanh tự động, khiến xảy ra thương tích hoặc tai nạn nghiêm trọng.**
- **Không sử dụng Chức năng giữ phanh tự động để đỗ xe. Xe có thể di chuyển bất ngờ, gây thương tích hoặc tai nạn nghiêm trọng. Hãy chuyển cần số sang vị trí "P" và sử dụng phanh tay điện tử trong các**

– CÒN TIẾP –

trường hợp sau.

- **– Khi bạn sắp đỗ xe.**
- **– Khi hành khách đang vào hoặc ra khỏi xe.**
- **– Khi bạn đang xếp đồ lên hoặc xuống xe.**

- **Trong khi sử dụng chức năng giữ phanh tự động, không nhả bàn đạp phanh trước khi đèn báo hoạt động của Chức năng giữ phanh tự động sáng lên. Xe có thể di chuyển bất ngờ, gây thương tích hoặc tai nạn nghiêm trọng.**
- **Tắt chức năng giữ phanh tự động trong các trường hợp sau. Nếu không, xe có thể di chuyển bất ngờ, gây thương tích hoặc tai nạn nghiêm trọng.**
  - **– Khi rửa xe tại trạm rửa xe tự động**
  - **– Khi xe được kéo đi**

⚠ THẬN TRỌNG

- **Khi dừng xe trên dốc cao và đang bật Chức năng giữ phanh tự động, phanh tay điện tử có thể tự động kích hoạt. Sau đó, đèn báo phanh tay điện tử sẽ nhấp nháy. Trong trường hợp đó, nhấn và giữ bàn đạp phanh trong khi đừng xe. Nếu không, xe có thể di chuyển.**
- **Khi xe đang được kéo đi, hãy tắt Chức năng giữ phanh tự động.**

LƯU Ý

Bạn nên bật chức năng giữ phanh tự động khi dừng xe trên dốc. Nếu tắt chức năng giữ phanh tự động, xe có thể lùi về phía sau khi bắt đầu chuyển động.

▽ Bật/tắt Chức năng giữ phanh tự động

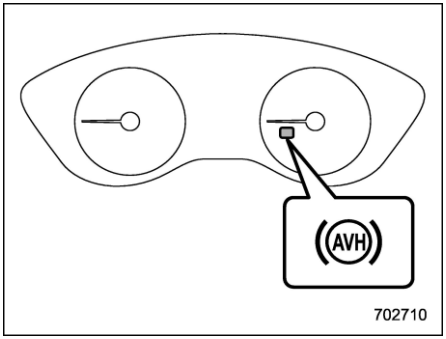

Đèn báo chức năng giữ phanh tự động

Để bật và tắt Chức năng giữ phanh tự động, hãy sử dụng màn hình thông tin trung tâm. Tham khảo mục "Cài đặt xe" ☞Tr. 215 (đối với mẫu xe trang bị màn hình 11,6 inch) hoặc "Biểu tượng cài đặt xe" ☞ Tr. 233 (đối với mẫu xe trang bị màn hình kép 7,0 inch).

Khi BẬT Chức năng giữ phanh tự động, đèn báo chức năng giữ phanh tự động sẽ sáng.

LƯU Ý

- **Khi hệ thống phanh tay điện tử gặp sự cố trong khi bật chức năng giữ phanh tự động, một tiếng bíp sẽ phát ra, đèn báo chức năng giữ phanh tự động tắt và đèn cảnh báo hệ thống phanh sẽ bật sáng.**
- **Mỗi lần khởi động động cơ, Chức năng giữ phanh tự động sẽ ở trạng thái "TẮT".**

▽ Sử dụng chức năng giữ phanh tự động

Dừng xe bằng cách nhấn bàn đạp phanh sau khi đã thỏa mãn các điều kiện sau. Sau đó, chức năng giữ phanh tự động sẽ hoạt động.

- Cửa người lái đã đóng.
- Người lái đã thắt dây an toàn.
- Cần số không ở vị trí "P".

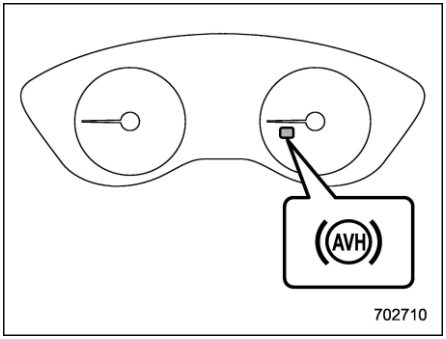

Đèn báo Chức năng giữ phanh tự động

Trong khi Chức năng giữ phanh tự động đang dừng xe, đèn báo chức năng giữ phanh tự động sẽ nhấp nháy.

▽ Hủy Chức năng giữ phanh tự động

Thực hiện bất kỳ thao tác nào sau đây để hủy Chức năng giữ phanh tự động.

- Nhấn bàn đạp ga.
- Nhấn bàn đạp phanh lần nữa.
- Sử dụng phanh tay điện tử.
- Chuyển cần số về vị trí "P" trong khi nhấn bàn đạp phanh

Khi hủy Chức năng giữ phanh tự động, đèn báo của chức năng này sẽ chuyển từ nhấp nháy sang sáng hẳn.

Trong bất kỳ tình huống nào sau đây, Chức năng giữ phanh tự động sẽ tự động hủy và phanh tay điện tử sẽ tự động áp dụng.

- Chức năng giữ phanh tự động đã hoạt động được 10 phút.
- Người lái xe chưa thắt dây an toàn.
- Công tắc khóa điện chuyển sang vị trí "OFF".
- Xe dừng trên dốc cao.
- Chức năng giữ phanh tự động gặp sự cố.

Trong những trường hợp đó, Chức năng giữ phanh tự động sẽ tắt và đèn báo phanh tay điện tử sẽ sáng.

▽ Hướng dẫn

• Khi phanh tay điện tử tự hoạt động trong khi xe đang dừng nhờ Chức năng giữ phanh tự động, nhả phanh tay điện tử bằng một trong các thao tác sau trước khi bắt đầu di chuyển. Sau đó, đảm bảo rằng đèn báo phanh tay điện tử đã tắt.

– Sau khi người lái đã thắt dây an toàn và đóng cửa, nhấn bàn đạp ga.

– Nhấn công tắc phanh tay điện tử trong khi nhấn bàn đạp phanh.

• Trong một số trường hợp, bao gồm việc Chức năng giữ phanh tự động gặp sự cố, một âm thanh cảnh báo sẽ phát ra và một tin nhắn cảnh báo sẽ xuất hiện trên màn hình cụm đồng hồ (màn hình màu LCD). Hãy tuân thủ nghiêm ngặt tất cả các tin nhắn cảnh báo.

• Chức năng giữ phanh tự động không thể giữ xe dừng trên dốc cao. Trong trường hợp này, nhấn và giữ bàn đạp phanh.

• Khi bật Chức năng giữ phanh tự động và đang dừng xe trên dốc cao, phanh tay điện tử có thể tự động kích hoạt sau khi dừng xe và đèn báo phanh tay điện tử có thể sẽ nhấp nháy. Trong trường hợp đó, nhấn và giữ bàn đạp phanh trong khi dừng xe. Nếu không, xe có thể sẽ di chuyển. Khi ra khỏi xe, dừng xe ở nơi bằng phẳng, sau đó sử dụng phanh tay điện tử.

• Nếu đèn báo Chức năng giữ phanh tự động không sáng ngay cả sau khi chạm vào nút "Chức năng giữ phanh tự động (AVH)" và các điều kiện hoạt động đã được thỏa mãn, chức năng này có thể bị trục trặc. Bạn nên liên hệ với đại lý SUBARU để kiểm tra xe.

• Bạn có thể nghe thấy âm thanh phát ra khi Chức năng giữ phanh tự động đang dừng xe. Điều này là bình thường và không phải là dấu hiệu của sự cố.

– CÒN TIẾP –

• Khi bạn nhấn bàn đạp phanh để hủy Chức năng giữ phanh tự động, bạn sẽ nghe thấy một âm thanh, cảm thấy rung, hoặc bàn đạp phanh có thể sẽ từ từ trở về vị trí ban đầu. Đây không phải là sự cố.

• Trong khi Chức năng giữ phanh tự động dừng xe, bạn có thể cảm thấy bàn đạp phanh hơi cứng. Tuy nhiên, đây không phải là sự cố.

• Trong khi sử dụng chức năng giữ phanh tự động, hãy nhấn mạnh bàn đạp phanh. Nếu không, Chức năng giữ phanh tự động có thể sẽ không hoạt động.

▼ Phanh khẩn cấp

⚠ THẬN TRỌNG

Chỉ sử dụng phanh khẩn cấp trong trường hợp cấp bách. Nếu sử dụng phanh khẩn cấp quá nhiều, các bộ phận phanh sẽ hao mòn nhanh hơn hoặc phanh sẽ không hoạt động đủ công suất do phanh bị quá nóng.

LƯU Ý

• Trong khi sử dụng phanh khẩn cấp, đèn báo phanh tay điện tử và đèn báo trên công tắc phanh tay điện tử sẽ bật sáng, đồng thời một tiếng bíp sẽ phát ra.

• Trong khi sử dụng phanh khẩn cấp, bạn có thể nghe thấy âm thanh phát ra từ khoang động cơ. Âm thanh này phát ra do phanh được kích hoạt bởi Hệ thống cân bằng điện tử và không phải là dấu hiệu của sự cố.

Nếu bàn đạp phanh gặp sự cố, bạn có thể dừng xe bằng cách kéo công tắc phanh tay điện tử liên tục.

Trong khi sử dụng phanh khẩn cấp, đèn báo phanh tay điện tử và đèn báo trên công tắc phanh tay điện tử sẽ sáng, đồng thời một tiếng bíp sẽ phát ra.

▼ Cảnh báo hệ thống phanh tay điện tử

⚠ THẬN TRỌNG

Nếu đèn cảnh báo hệ thống phanh bật sáng, hệ thống phanh tay điện tử có thể bị trục trặc. Hãy dừng xe ngay lập tức ở nơi an toàn gần nhất và liên hệ với đại lý SUBARU.

Nếu hệ thống phanh tay điện tử gặp sự cố, đèn cảnh báo hệ thống phanh sẽ bật sáng. Tham khảo mục "Đèn cảnh báo hệ thống phanh (Đỏ)" ☞Tr. 179.

■ Hướng dẫn đỗ xe

Khi đỗ xe, luôn thực hiện các thao tác sau.

- Sử dụng phanh tay.
- Để cần số ở vị trí "P" (Đỗ xe).

Không nên chỉ dựa vào mỗi hộp số để giữ xe.

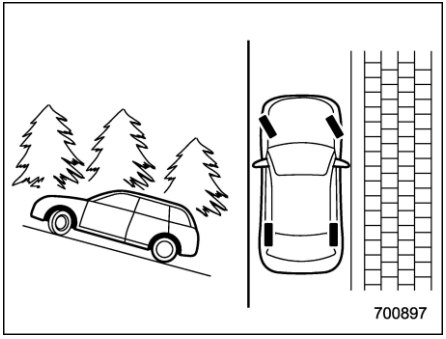

Khi đỗ xe trên dốc, luôn quay vô lăng như mô tả trong hình. Khi xe hướng lên dốc, bánh trước nên quay về bên không phải là lề đường.

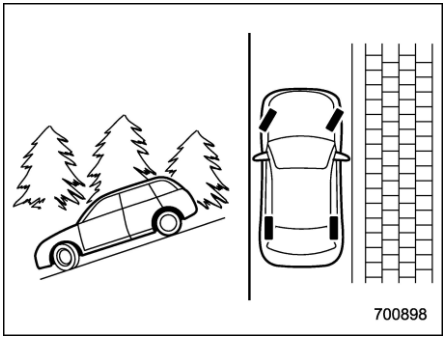

Khi xe hướng xuống dốc, bánh trước nên quay về phía lề đường.

7-14. Kiểm soát chân ga tự động (Nếu có)

LƯU Ý

Đối với các mẫu xe có hệ thống EyeSight: Tham khảo phần bổ sung của Hướng dẫn sử dụng cho hệ thống EyeSight.

Chức năng kiểm soát chân ga tự động cho phép bạn duy trì tốc độ xe không đổi mà không cần giữ chân trên bàn đạp ga và chức năng này hoạt động khi tốc độ xe từ 30 km/h (20 mph) trở lên.

⚠ CẢNH BÁO

- **Không sử dụng kiểm soát chân ga tự động trong bất kỳ trường hợp nào sau đây. Những yếu tố này có thể gây mất kiểm soát xe.**
  - **Lái xe lên hoặc xuống dốc cao**
  - **Lái xe trên đường trơn trượt hoặc quanh co**
  - **Lái xe khi giao thông đông đúc**
  - **Đang kéo một chiếc xe moóc**
- **Khi sử dụng kiểm soát chân ga tự động, luôn cài đặt tốc độ phù hợp với giới hạn tốc độ, lưu lượng giao thông, điều kiện đường sá và các điều kiện khác.**

LƯU Ý

- **Đảm bảo hệ thống chân ga tự động đã tắt khi không sử dụng chân ga tự động để tránh vô tình thiết lập chân ga tự động.**
- **Khi đèn cảnh báo của bộ lọc khí thải động cơ xăng đang nhấp nháy, không thể sử dụng chân ga tự động.**
- **Khi đèn cảnh báo hết xăng sáng, có thể không sử dụng được chân ga tự động.**

– CÒN TIẾP –

■ Cài đặt Kiểm soát chân ga tự động

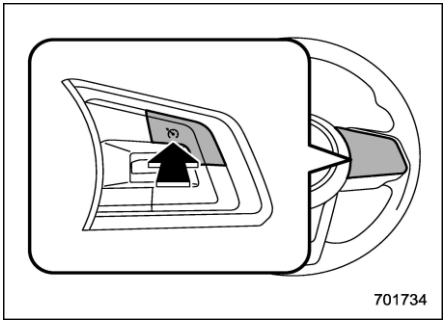

Công tắc chính của kiểm soát chân ga tự động

1. Sau khi động cơ đã khởi động, nhấn công tắc chính của kiểm soát chân ga tự động.

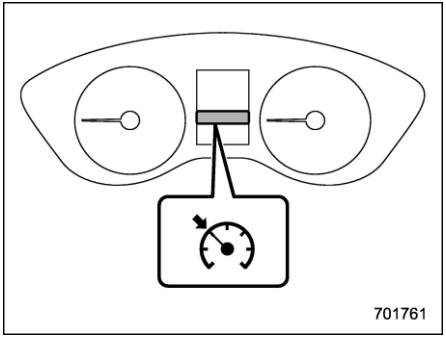

Đèn chỉ báo Kiểm soát chân ga tự động

Đèn chỉ báo Kiểm soát chân ga tự động trên cụm đồng hồ sẽ bật sáng màu trắng.

2. Nhấn bàn đạp ga cho đến khi xe đạt tốc độ mong muốn.

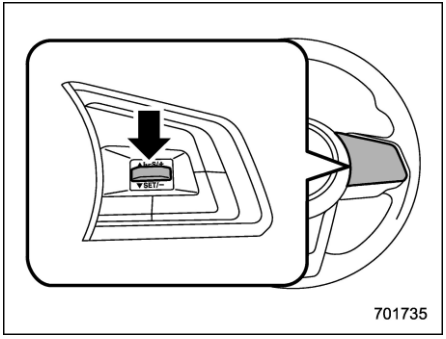

3. Gạt công tắc "RES/SET" về phía "SET" và thả ra. Sau đó nhả bàn đạp ga.

LƯU Ý

Khi thiết lập tốc độ cho chân ga tự động lần đầu trong một chuyến đi, có thể sử dụng cả "SET" và "RES" để thiết lập tốc độ ban đầu cho chân ga tự động.

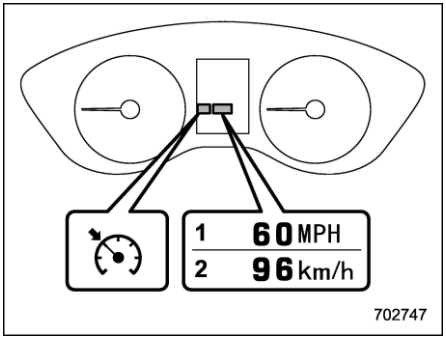

Đèn chỉ báo Kiểm soát chân ga tự động

1) Khi cài đặt đơn vị hiển thị là "MPH"
2) Khi cài đặt đơn vị hiển thị là "km/h"

Lúc này, đèn chỉ báo Kiểm soát chân ga tự động sẽ bật sáng màu xanh trên cụm đồng hồ. Tốc độ đã thiết lập sẽ được hiển thị trên cụm đồng hồ. Bạn có thể thay đổi đơn vị hiển thị qua màn hình cụm đồng hồ. Để biết thêm thông tin chi tiết, tham khảo mục "Cài đặt cụm đồng hồ" ☞Tr. 169.

Xe sẽ duy trì tốc độ mong muốn.

Trong khi lái xe với chức năng kiểm soát chân ga tự động bật, có thể tạm thời tăng tốc xe. Chỉ cần nhấn bàn đạp ga để tăng tốc cho xe. Khi nhả bàn đạp ga, xe sẽ khôi phục và duy trì vận tốc trước đó của chân ga tự động.

■ Tạm thời hủy Kiểm soát chân ga tự động

Có thể tạm hủy chức năng Kiểm soát chân ga tự động theo các cách sau.

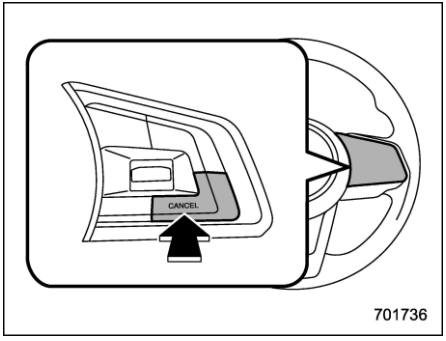

- Nhấn nút "HUỶ" (CANCEL).
- Để bật chế độ X-MODE, hãy tham khảo mục "Bật/Tắt chế đô X-MODE" ☞Tr. 338.
- Nhấn bàn đạp phanh.

⚠ CẢNH BÁO

Bạn có thể hủy Kiểm soát chân ga tự động bằng cách chuyển cần số về vị trí "N". Tuy nhiên, không chuyển cần số về vị trí "N" trong khi lái xe trừ trường hợp khẩn cấp.

Nếu cần số được chuyển sang vị trí "N", phanh động cơ sẽ không hoạt động. Điều này có thể dẫn đến tai nạn.

Đèn chỉ báo Kiểm soát chân ga tự động trên cụm đồng hồ sẽ sáng màu trắng khi hủy chân ga tự động.

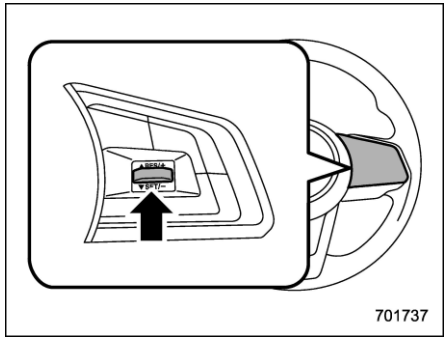

Để khôi phục Kiểm soát chân ga tự động sau khi tạm thời hủy, trong khi di chuyển với tốc độ từ khoảng 30 km/h (20 mph) trở lên, gạt công tắc "RES/SET" sang phía "RES" để tự động khôi phục tốc độ kiểm soát chân ga tự động ban đầu.

Lúc này, đèn chỉ báo Kiểm soát chân ga tự động trên cụm đồng hồ sẽ tự động sáng màu xanh lá cây.

■ Tắt Kiểm soát chân ga tự động

Có hai cách để tắt kiểm soát chân ga tự động:

- Nhấn lại công tắc chính của chân ga tự động.
- Chuyển công tắc khóa điện về vị trí "ACC" hoặc "OFF" (nhưng chỉ khi xe đã dừng hẳn).

■ Thay đổi tốc độ kiểm soát chân ga tự động

▼ Tăng tốc độ (bằng công tắc "RES/SET")

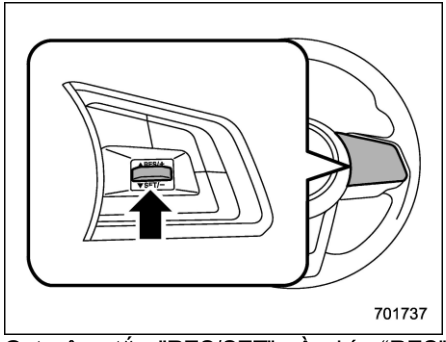

Gạt công tắc "RES/SET" về phía "RES" và giữ cho đến khi xe đạt tốc độ mong muốn. Sau đó, hãy thả tay khỏi công tắc. Tốc độ xe tại thời điểm đó sẽ được ghi nhớ và được coi là tốc độ thiết lập mới cho xe.

– CÒN TIẾP –

Khi cài đặt đơn vị hiển thị là “MPH”:
Có thể tăng tốc độ thiết lập cho xe thêm 1 mph (1,6 km/h) với mỗi lần gạt công tắc "RES/SET” về phía “RES”.

Khi cài đặt đơn vị hiển thị là “km/h”:
Có thể tăng tốc độ thiết lập cho xe thêm 1 km/h với mỗi lần gạt công tắc "RES/SET” về phía “RES”.

▼ **Tăng tốc độ (bằng bàn đạp ga)**

1. Nhấn bàn đạp ga để tăng tốc xe đến tốc độ mong muốn.
2. Gạt công tắc "RES/SET” về phía "SET” một lần. Bây giờ, tốc độ mong muốn đã được thiết lập và xe sẽ tiếp tục di chuyển ở tốc độ đó mà không cần nhấn bàn đạp ga.

▼ **Giảm tốc độ (bằng công tắc “RES/SET”)**

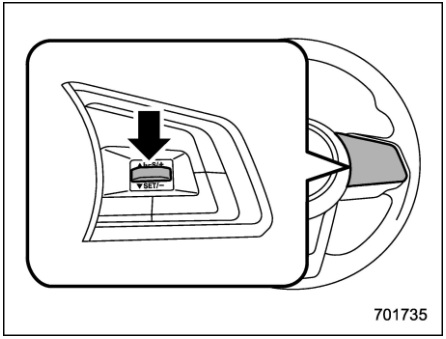

Gạt công tắc "RES/SET” về phía “SET” và giữ cho đến khi xe đạt tốc độ mong muốn. Sau đó, hãy thả tay khỏi công tắc. Tốc độ xe tại thời điểm đó sẽ được ghi nhớ và được coi là tốc độ thiết lập mới cho xe.

Khi cài đặt đơn vị hiển thị là “MPH”:
Có thể giảm tốc độ thiết lập cho xe thêm 1 mph (1,6 km/h) với mỗi lần gạt công tắc "RES/SET” về phía “SET”.

Khi cài đặt đơn vị hiển thị là “km/h”:
Có thể giảm tốc độ thiết lập cho xe thêm 1 km/h với mỗi lần gạt công tắc "RES/SET” về phía “SET”.

▼ **Giảm tốc độ (bằng bàn đạp phanh)**

1. Nhấn bàn đạp phanh để tạm hủy kiểm soát chân ga tự động.
2. Khi tốc độ giảm đến mức mong muốn, gạt công tắc "RES/SET" về phía "SET" một lần. Bây giờ, tốc độ mong muốn đã được thiết lập và xe sẽ tiếp tục di chuyển ở tốc độ đó mà không cần nhấn bàn đạp ga.

■ Đèn báo kiểm soát chân ga tự động

Tham khảo mục “Đèn báo kiểm soát chân ga tự động” ☞Tr. 191.

7-15. Hệ thống tự động dừng/khởi động

Hệ thống tự động dừng/khởi động được thiết kế để tự động dừng và khởi động lại động cơ khi xe đứng yên trong một khoảng thời gian ngắn (trong khi chờ đèn giao thông hoặc trong khi ùn tắc giao thông,...) sau khi động cơ nóng lên. Hệ thống hoạt động để giảm tiêu hao nhiên liệu, khí thải và tiếng động không mong muốn trong khi xe đứng yên.

■ Vận hành hệ thống

⚠ THẬN TRỌNG

- **Hệ thống tự động dừng/khởi động được thiết kế để tự động dừng và khởi động lại động cơ trong một khoảng thời gian ngắn trong khi dừng xe. Không sử dụng hệ thống này khi đỗ xe bình thường.**
- **Hệ thống tự động dừng/khởi động không hoạt động khi sử dụng đầu nối kéo xe mooc. Nếu Hệ thống tự động dừng/khởi động hoạt động khi sử dụng đầu nối kéo xe mooc, bạn nên tham khảo ý kiến với đại lý SUBARU. Tiếp tục lái xe khi sử dụng hệ thống trong trạng thái này có thể làm cho xe lao về phía trước trên dốc xuống, hoặc giật lùi về phía sau trên dốc lên, hoặc có thể gây hư hại cho hộp số.**

Để có thể sử dụng an toàn và thoải mái, ngoài thao tác của người lái, hệ thống tự động dừng/khởi động được thiết kế để liên tục theo dõi tình trạng xe cũng như môi trường bên trong và bên ngoài xe nhằm kiểm soát việc dừng và khởi động lại động cơ.

Sau khi xe đã dừng hẳn bằng cách nhấn bàn đạp phanh với cần số ở vị trí "D", động cơ sẽ tự động dừng lại.

Nếu bạn nhả bàn đạp phanh và giữ cần số ở vị trí "D", động cơ sẽ tự động khởi động lại.

Tuy nhiên, khi đèn báo Chức năng giữ phanh tự động BẬT sáng lên, động cơ sẽ không khởi động lại.

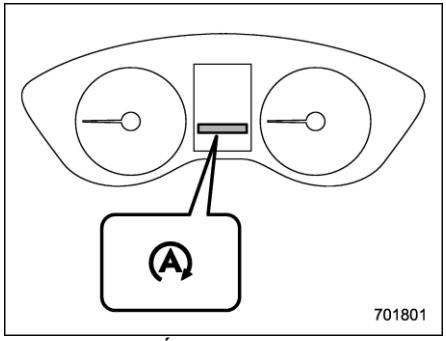

Đèn báo Hệ thống tự động dừng/khởi động (xanh lá cây)

Nếu Hệ thống tạm dừng động cơ, đèn báo Hệ thống tự động dừng/khởi động trên cụm đồng hồ sẽ sáng màu xanh lá cây. Đèn báo này sẽ tắt khi hệ thống khởi động lại động cơ.

LƯU Ý

- **Sau khi khởi động động cơ, nếu không lái xe và đứng yên, Hệ thống tự động dừng/khởi động sẽ không hoạt động.**
- **Xe của bạn được trang bị ắc quy hiệu suất cao loại đặc biệt. Khi thay ắc quy, hãy thay bằng ắc quy SUBARU chính hãng (hoặc tương đương) được thiết kế riêng cho xe có trang bị Hệ thống tự động dừng/khởi động.**

– CÒN TIẾP –

Để biết thêm thông tin chi tiết, bạn nên tham khảo ý kiến với đại lý SUBARU.

▼ Điều kiện hoạt động

Hệ thống tự động dừng/khởi động có thể tự động dừng động cơ khi thỏa mãn tất cả các điều kiện sau.

- Động cơ đủ nóng.
- Nắp ca-pô đóng.
- Cửa người lái đóng.
- Người lái đã thắt dây an toàn.
- Đèn báo sự cố (đèn báo kiểm tra động cơ) tắt.
- Chức năng chọn chế độ luồng gió không cài đặt ở chế độ " ".
- Đang không dùng bộ sưởi kính cửa sổ sau.
- Xe đang không kéo phương tiện khác.
- Chế độ X-MODE tắt.
- Sau khi xe dừng, động cơ sẽ tự động dừng khi thỏa mãn các điều kiện sau.
- Vô lăng ở vị trí thẳng phía trước.
- Vô lăng đang không được sử dụng.

LƯU Ý

• Sau khi xe dừng, động cơ có thể không tự động dừng trong các điều kiện sau.

– Xe dừng trên đường có độ dốc cao.

– Xe dừng lại do phanh gấp.

– Không đủ áp suất âm trong bộ trợ lực phanh (các mẫu xe có trang bị bầu trợ lực phanh chân không).

• Sau khi xe dừng lại, động cơ có thể không tự động dừng lại nếu không nhấn hết bàn đạp phanh. Hãy nhấn mạnh bàn đạp phanh khi dừng xe.

• Trong các trường hợp sau, có thể cần một khoảng thời gian để Hệ thống tự động dừng/khởi động hoạt động.

– Khi hết ắc quy do không sử dụng xe trong một khoảng thời gian dài

– Nhiệt độ nước làm mát thấp.

– Khi kết nối lại các cực ắc quy sau khi thay ắc quy

▼ Điều kiện không hoạt động

Trong bất kỳ trường hợp nào sau đây, Hệ thống tự động dừng/khởi động sẽ không hoạt động.

- Khi đèn cảnh báo Hệ thống tự động dừng/khởi động/ đèn báo TẮT Hệ thống tự động dừng/khởi động đang sáng.
- Khi đèn báo sự cố (đèn báo kiểm tra động cơ) đang sáng.
- Sử dụng phanh tay điện tử.
- Khi nắp ca-pô mở.
- Khi xe ở độ cao từ khoảng 3.000 m (10.000 ft) trở lên.
- Khi dầu CVT không đủ nóng.
- Khi nhiệt độ dầu CVT cao bất thường.
- Khi tình trạng ắc quy xe không tốt.
- Khi sử dụng hệ thống điều hoà không khí, có chênh lệch nhiệt độ đáng kể giữa nhiệt độ cài đặt và nhiệt độ bên trong xe.
- Khi sử dụng hệ thống điều hoà không khí, luồng không khí là đáng kể.

LƯU Ý

Hệ thống tự động dừng/khởi động có thể không hoạt động nếu đèn báo sự cố (đèn báo kiểm tra động cơ) hoặc đèn cảnh báo khác trên cụm đồng hồ đang sáng.

▼ Điều kiện khởi động lại động cơ

Trong bất kỳ trường hợp nào sau đây, động cơ sẽ tự động khởi động lại ngay cả khi nhấn và giữ bàn đạp phanh.

- Khi nhả nhẹ bàn đạp phanh trên đường có độ dốc cao và xe bắt đầu lăn bánh.

- Khi nhấn thêm bàn đạp phanh.
- Khi nhấn bàn đạp ga.
- Khi bạn di chuyển cần số đến vị trí "R".
- Khi đánh vô lăng.
- Khi sử dụng công tắc phanh tay điện tử.
- Khi bật chế độ X-MODE.
- Khi chức năng chọn chế độ luồng gió được cài đặt ở chế độ " ".
- Khi hệ thống điều hoà không khí không còn duy trì được nhiệt độ cài đặt.
- Khi người lái tháo dây an toàn.
- Khi mở cửa người lái.
- Khi bộ sưởi kính sau được kích hoạt
- Khi Chức năng giữ phanh tự động được hủy bỏ, tham khảo mục "Chức năng giữ phanh tự động" ☞Tr. 345.

▼ Điều kiện hoạt động khiến động cơ không khởi động lại

Để đảm bảo an toàn, động cơ sẽ không tự động khởi động lại nếu nắp ca-pô mở trong khi Hệ thống tự động dừng/khởi động hoạt động, ngay cả khi nhấn bàn đạp phanh. Trong trường hợp này, hãy kiểm tra khu vực xung quanh và khởi động lại động cơ bằng thao tác bình thường.

Đồng thời, khi đèn báo hoạt động của Chức năng giữ phanh tự động sáng lên, động cơ sẽ không khởi động lại.

Để đảm bảo an toàn, động cơ sẽ không tự động khởi động lại nếu bạn mở nắp ca-pô trong khi Hệ thống tự động dừng/khởi động đang hoạt động dù bạn có nhả bàn đạp phanh. Trong trường hợp này, kiểm tra khu vực xung quanh và khởi động lại động cơ bằng thao tác bình thường.

LƯU Ý

• Khi Hệ thống tự động dừng/khởi động hoạt động, bạn có thể cảm thấy bàn đạp phanh cứng. Tuy nhiên, đây không phải là sự cố.

• Trong các điều kiện sau, động cơ sẽ tự động khởi động lại ngay cả khi bạn nhấn và giữ bàn đạp phanh.

– Khi hết ắc quy.

– Khi áp suất âm trong bộ trợ lực phanh giảm (các mẫu xe có bầu trợ lực phanh chân không)

• Trong các trường hợp sau, khoảng thời gian Hệ thống tự động dừng/khởi động tạm dừng động cơ có thể ngắn hơn.

– Khi hệ thống điều hoà không khí đang hoạt động.

– Khi nhiệt độ bên ngoài cao hoặc khi nhiệt độ bên ngoài thấp (bởi hệ thống điều hoà không khí không còn duy trì được nhiệt độ cài đặt).

– Khi các bộ phận điện tiêu hao lượng điện lớn.

• Khi Hệ thống tự động dừng/khởi động tự động khởi động lại động cơ, nguồn điện do ổ cắm điện phụ kiện cung cấp sẽ giảm. Tùy thuộc vào thiết bị được kết nối, nguồn điện của thiết bị đó có thể tạm thời tắt.

▼ Đèn báo cảnh báo Hệ thống tự động dừng/khởi động

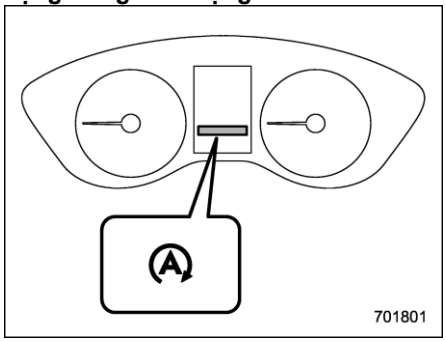

Đèn cảnh báo hệ thống tự động dừng/khởi động (vàng)

Đèn cảnh báo hệ thống tự động dừng/khởi động sẽ sáng màu vàng trong lần đầu xoay công tắc khóa điện về vị trí "ON". Đèn này sẽ tắt sau khi động cơ khởi động.

– CÒN TIẾP –

⚠ THẬN TRỌNG

Nếu đèn cảnh báo Hệ thống tự động dừng/khởi động không tắt sau khi động cơ khởi động, Hệ thống tự động dừng/khởi động có thể bị trục trặc. Bạn nên liên hệ với đại lý ủy quyền SUBARU để kiểm tra.

▼ **Bật/tắt Hệ thống tự động dừng/ khởi động**

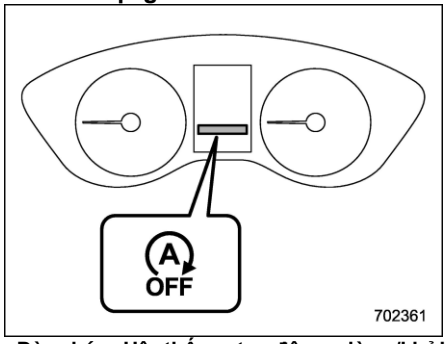

Đèn báo Hệ thống tự động dừng/khởi động TẮT

Để bật và tắt Hệ thống tự động dừng/khởi động, hãy sử dụng màn hình thông tin trung tâm. Tham khảo mục "Cài đặt xe" ☞Tr. 215 (đối với mẫu xe trang bị màn hình 11,6 inch) hoặc "Biểu tượng cài đặt xe" ☞Tr. 233 (đối với mẫu xe trang bị màn hình kép 7,0 inch).

Khi Hệ thống tự động dừng/khởi động TẮT, đèn báo hệ thống tự động dừng/khởi động TẮT trên màn hình cụm đồng hồ (màn hình màu LCD) sẽ sáng.

Trong khi tạm dừng động cơ, nếu Hệ thống tự động dừng/khởi động tắt, động cơ sẽ khởi động lại ngay cả khi bạn không nhả bàn đạp phanh.

LƯU Ý

- **Nếu động cơ khởi động lại khi Hệ thống tự động dừng/khởi động không hoạt động và công tắc khóa điện được xoay sang vị trí "OFF", Hệ thống tự động dừng/khởi động sẽ bật lại.**
- **Hãy xoay công tắc khóa điện sang vị trí "OFF" trước khi rời khỏi xe. Không làm như vậy có thể dẫn đến tiêu hao điện trong ắc quy.**

▼ **Đèn báo không phát hiện hoạt động của Hệ thống tự động dừng/ khởi hành**

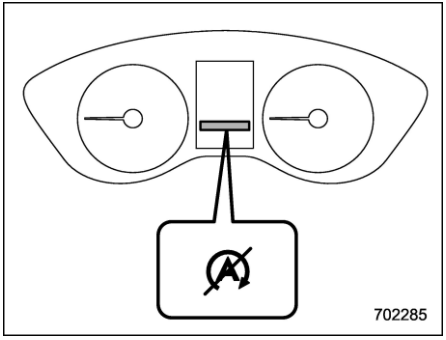

Đèn báo không phát hiện hoạt động của Hệ thống tự động dừng/khởi động

Nếu không thỏa mãn các điều kiện hoạt động khi xe dừng, động cơ sẽ không dừng và đèn báo không phát hiện hoạt động của Hệ thống tự động dừng/khởi động sẽ sáng. Đèn này sẽ tắt khi xe bắt đầu di chuyển.

■ Hiển thị trạng thái Hệ thống tự động dừng/ khởi hành

Ước lượng thời gian Hệ thống tự động dừng/khởi động dừng động cơ và/hoặc lượng nhiên liệu tiết kiệm có thể được hiển thị trên màn hình cụm đồng hồ (màn hình màu LCD). Để biết thêm thông tin chi tiết, tham khảo mục "Màn hình cơ

bản” ☞Tr. 200.

■ Cảnh báo hệ thống

Để có thể sử dụng an toàn và thuận tiện, Hệ thống tự động dừng/khởi động được thiết kế để liên tục giám sát điều kiện xe, điều kiện môi trường bên trong và bên ngoài xe và thao tác của người lái; và để đưa ra các cảnh báo cho người lái xe thông qua bật sáng đèn cảnh báo và/hoặc báo hiệu và âm thanh cảnh báo. Để biết thêm thông tin chi tiết về đèn cảnh báo và báo hiệu, tham khảo mục “Đèn cảnh báo Hệ thống tự động dừng/khởi động (Vàng)” ☞Tr. 192.

▼ Âm thanh cảnh báo

Âm thanh cảnh báo sẽ phát ra nếu nắp động cơ mở trong khi động cơ được dừng bởi Hệ thống tự động dừng/khởi động.

Khi điều này xảy ra, âm thanh cảnh báo sẽ ngừng khi thực hiện các thao tác sau.

- Khởi động lại động cơ bằng thao tác bình thường. (Tham khảo mục “Chuẩn bị lái xe” ☞Tr. 317.)
- Công tắc khóa điện chuyển sang vị trí “OFF”.

▼ Hiển thị tin nhắn cảnh báo

Nếu màn hình cụm đồng hồ (màn hình màu LCD) hiển thị tin nhắn cảnh báo trong khi lái xe, Hệ thống tự động dừng/khởi động có thể gặp sự cố. Trong trường hợp này, đèn cảnh báo Hệ thống tự động dừng/khởi động sẽ sáng. Bạn nên kiểm tra xe tại đại lý SUBARU trong thời gian sớm nhất.

7-16. Màn hình quan sát phía trước (nếu có)/Màn hình quan sát phía bên (nếu có)

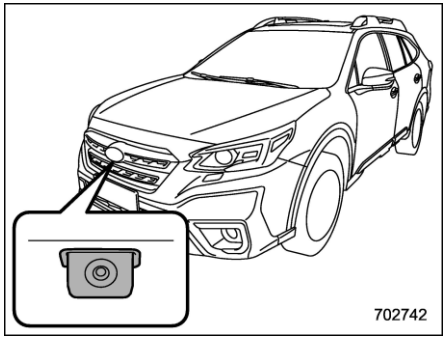

Camera quan sát phía trước

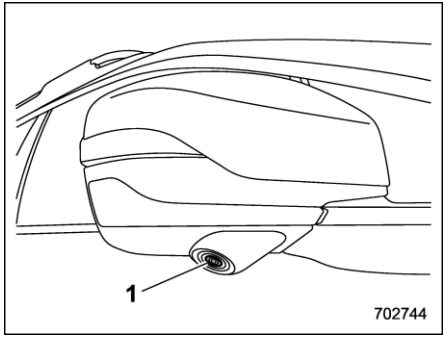

Mẫu xe tay lái thuận

– CÒN TIẾP –

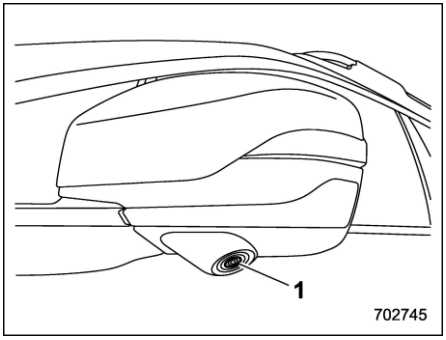

Mẫu xe tay lái nghịch

1) Camera

Hình ảnh từ camera gắn ở các vị trí sau đây được hiển thị trên màn hình thông tin trung tâm.

- Bên trong lưới tản nhiệt phía trước (màn hình quan sát phía trước)
- Phía dưới gương bên ghế hành khách (màn hình quan sát phía bên)

Các camera này loại bỏ điểm mù và giúp người lái kiểm tra tầm nhìn phía trước từ cả hai bên (màn hình quan sát phía trước)/bên hành khách (Màn hình quan sát phía bên).

⚠ CẢNH BÁO

- **Luôn kiểm tra phía trước và bên phải/trái xe bằng mắt thường trong khi lái xe để đảm bảo an toàn.**
- **Do đặc tính ống kính camera, hình ảnh người hoặc vật trên màn hình sẽ khác với hình ảnh thực tế về mặt vị trí và khoảng cách.**
- **Không nên quá tin vào hệ thống màn hình quan sát phía trước/ màn hình quan sát phía bên. Hãy lái xe cẩn thận như khi bạn lái xe không có màn hình quan sát phía trước/màn hình quan sát phía bên.**
- **Không bao giờ chỉ dựa vào màn hình quan sát phía trước/màn hình quan sát phía bên khi lái xe. Hình ảnh trên màn hình quan sát có thể khác với tình hình thực tế. Nếu bạn lái xe mà chỉ dựa vào hình ảnh trên màn hình quan sát, va chạm hoặc tai nạn bất ngờ có thể xảy ra. Khi lái xe, luôn kiểm tra tình hình giao thông quanh xe bằng mắt thường và gương.**
- **Không sử dụng màn hình quan sát phía trước trong các tình huống sau.**
  - **Bạn đang lái xe trên đường đất hoặc đường bị tuyết phủ.**
  - **Camera gặp sự cố (ví dụ như ống kính hoặc khung đỡ bị hỏng).**
- **Không sử dụng màn hình quan sát phía bên trong các tình huống sau.**
  - **Gương bên ngoài đã được gập lại.**
  - **Cửa bên hành khách chưa đóng hết.**
- **Nếu nhiệt độ bên ngoài thấp, màn hình có thể bị tối hoặc hình ảnh có thể bị mờ. Đặc biệt, hình ảnh của một vật thể đang di chuyển có thể bị biến dạng hoặc biến mất khỏi màn hình. Luôn quan sát khu vực quanh xe bằng mắt thường để đảm bảo an toàn trước khi lái xe.**

■ Cách hiển thị màn hình quan sát phía trước/màn hình quan sát phía bên

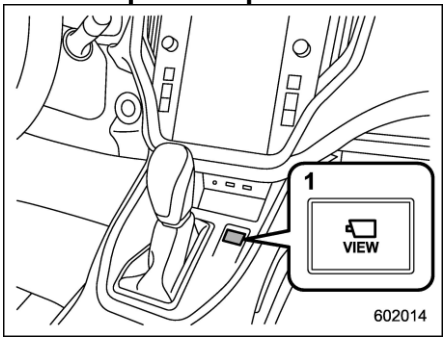

1) Công tắc

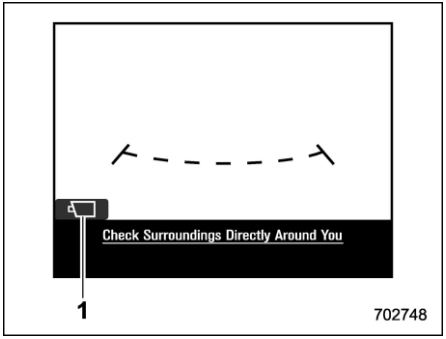

1) Biểu tượng VIEW

Khi công tắc khóa điện ở vị trí "ON", nhấn công tắc VIEW hoặc chạm vào biểu tượng VIEW, màn hình như trong hình minh họa sẽ hiển thị.

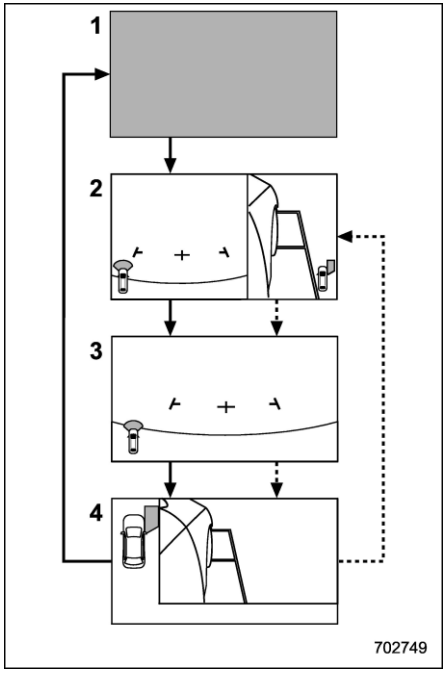

1) Màn hình ban đầu
2) Màn hình quan sát phía trước và phía bên
3) Màn hình quan sát phía trước
4) Màn hình quan sát phía bên

→: Nhấn công tắc VIEW.
⇢: Chạm vào biểu tượng VIEW.

– CÒN TIẾP –

■ Hướng dẫn hủy màn hình quan sát phía trước và màn hình quan sát phía bên

Sau khi truy cập màn hình quan sát phía trước/màn hình quan sát phía bên bằng cách nhấn công tắc VIEW hoặc chạm vào biểu tượng VIEW:

- Sử dụng màn hình thông tin trung tâm để đổi sang màn hình khác.
- Sử dụng phanh tay điện tử.
- Tốc độ xe đạt từ 20 km/h (12,5 mph) trở lên.
- Khoảng 3 phút đã trôi qua kể từ thao tác cuối.

Sau khi truy cập màn hình quan sát phía trước/màn hình quan sát phía bên bằng cần số:

- Cần số được chuyển sang vị trí "P".

■ Hướng dẫn điều chỉnh độ tương phản và độ sáng

Có thể điều chỉnh độ tương phản và độ sáng của màn hình. Để biết thêm thông tin chi tiết, tham khảo mục "Cài đặt chung" ☞ Tr. 211 (đối với mẫu xe trang bị màn hình 11,6 inch) hoặc "Cài đặt chung" ☞Tr. 228 (đối với mẫu xe trang bị màn hình kép 7,0 inch).

■ Phạm vi hình ảnh trên màn hình

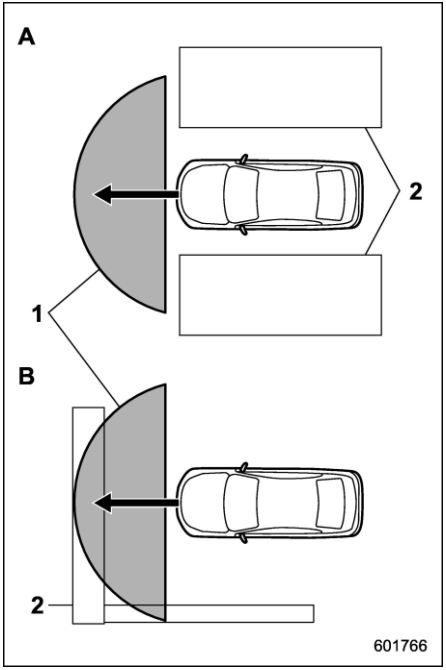

Phạm vi hình ảnh được hiển thị (màn hình quan sát phía trước)

A) Giao lộ có tầm quan sát kém
B) Đỗ xe dối diện với tường
1) Phạm vi hình ảnh được hiển thị
2) Vật cản (ví dụ như tòa nhà, hàng rào hoặc các phương tiện khác)

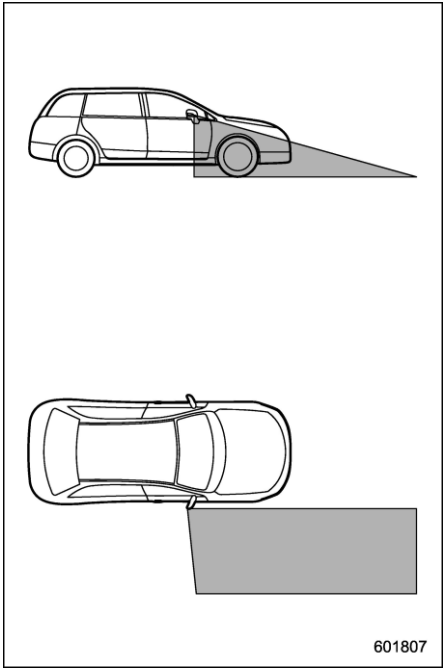

Phạm vi hình ảnh được hiển thị (màn hình quan sát phía bên) (đối với mẫu xe tay lái thuận)

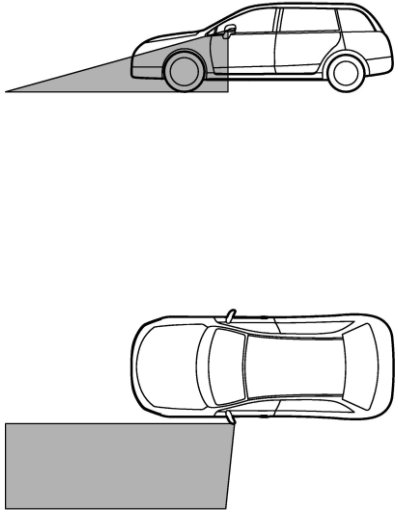

Phạm vi hình ảnh được hiển thị (màn hình quan sát phía bên) (đối với mẫu xe tay lái nghịch)

⚠ CẢNH BÁO

Do phạm vi hình ảnh từ camera còn hạn chế, luôn kiểm tra xung quanh bằng mắt thường để đảm bảo an toàn trong khi lái xe.

LƯU Ý

- **Phạm vi của hình ảnh được hiển thị có thể thay đổi tùy thuộc vào tình trạng xe hoặc tình trạng mặt đường.**
- **Bởi màn hình quan sát phía trước/ màn hình quan sát phía bên sử dụng một ống kính được thiết kế đặc biệt, khoảng cách trong hình ảnh được hiển thị có thể khác với khoảng cách thực tế.**
- **Có thể khó quan sát hình ảnh của camera trong các tình huống sau. Đây không phải là sự cố.**
  - **Xe ở nơi thiếu ánh sáng (vào buổi tối)**
  - **Nhiệt độ quanh ống kính cao hoặc thấp**
  - **Có nước trên ống kính hoặc độ ẩm cao (trời mưa)**
  - **Có dị vật (ví dụ như bùn) quanh camera.**
  - **Ánh sáng mặt trời hoặc đèn pha chiếu trực tiếp vào ống kính camera**
- **Dưới ánh sáng nhân tạo như đèn huỳnh quang, đèn hơi natri hoặc đèn thủy ngân, phần được chiếu sáng có thể trông như đang nhấp nháy (hiện tượng nhấp nháy).**
- **Khi màn hình quan sát tắt, hình ảnh có thể để lại vết mờ hoặc màn hình tối hơn bình thường, gây khó khăn cho việc quan sát màn hình. Luôn kiểm tra xung quanh xe bằng mắt thường để đảm bảo an toàn trong khi lái xe.**
- **Những hiện tượng sau không phải là dấu hiệu của sự cố.**
  - **Ống kính camera có thể bị mờ khi độ ẩm cao hoặc khi trời mưa.**
  - **Ánh sáng từ phương tiện hoặc tòa nhà ở phía trước có thể phản chiếu vào hình ảnh của camera khi lái xe vào buổi tối.**
  - **Khi lái xe ở nơi thiếu ánh sáng hoặc vào buổi tối, hình ảnh của camera có thể được điều chỉnh cho bớt nhòe. Do đó, hình ảnh có thể trông như hình ảnh đen trắng hoặc màu sắc của hình ảnh có thể khác với màu sắc thực tế. Chất lượng hình ảnh camera có thể giảm về độ sắc nét ở giữa và bốn cạnh của màn hình. Đây không phải là một sự cố.**

– CÒN TIẾP –

■ Đường chỉ dẫn

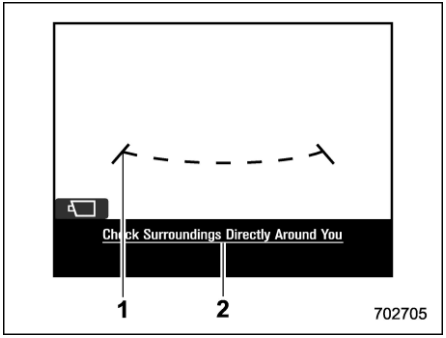

1) Đường chỉ dẫn
2) Tin nhắn cảnh báo

Đường chỉ dẫn cho biết bề rộng và mặt sau xe được hiển thị trên màn hình.

▼ Màn hình quan sát phía bên

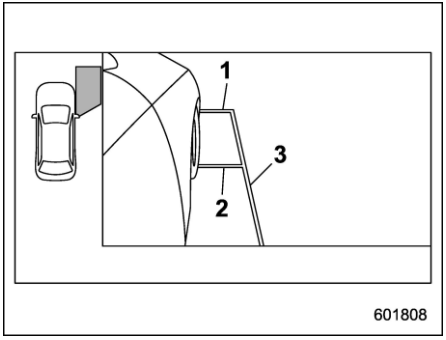

Mẫu xe tay lái thuận

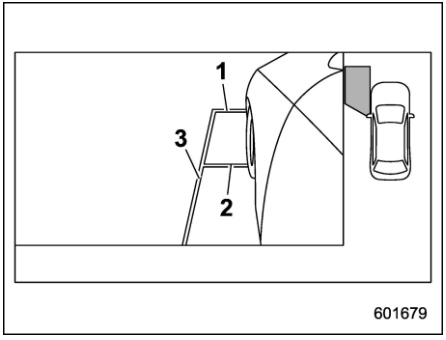

Mẫu xe tay lái nghịch

1) Đường mặt trước xe
2) Đường tâm lốp trước
3) Đường mặt bên xe

Đường chỉ dẫn cho biết bề rộng và mặt trước xe được hiển thị trên màn hình.

- Đường mặt trước xe
- Đường này thể hiện phần phía trước xe.
- Đường tâm lốp trước:
- Đường này cho biết tâm của lốp trước.
- Đường mặt bên xe
- Đường này thể hiện chiều rộng của xe, bao gồm gương bên ngoài xe.

LƯU Ý

Đèn báo rẽ có thể trùng với đường mặt bên của xe. Đây không phải là sự cố.

■ Sử dụng camera

⚠ THẬN TRỌNG

Hãy tuân thủ các hướng dẫn sau. Nếu không, hệ thống có thể gặp sự cố.

- **Không tác động mạnh tới camera như đập vào camera hoặc dùng vật khác đập vào camera. Góc gắn camera có thể bị thay đổi.**
- **Camera là một thiết bị chống nước. Không được thử gỡ bỏ,**

tháo rời hoặc chỉnh sửa camera.

- Không chà xát mạnh hoặc lau ống kính camera bằng chổi cứng hoặc hỗn hợp có tính ăn mòn. Ống kính của camera có thể bị xước và ảnh hưởng tiêu cực đến hình ảnh của camera.
- Ống kính của camera được làm từ kính hoặc nhựa. Không để bất kỳ dung môi hữu cơ, sáp xe, chất tẩy rửa dầu hoặc chất phủ kính dính vào bề mặt ống kính. Nếu ống kính bị dính các chất nêu trên, hãy lập tức lau sạch ngay.
- Không để ống kính camera tiếp xúc với bất kỳ thay đổi đột ngột nào về nhiệt độ, ví dụ như phun nước nóng lên ống kính trong trời lạnh.
- Khi rửa xe, không phun tia nước từ máy rửa xe áp suất cao vào camera hoặc khu vực xung quanh. Tác động từ dòng nước áp suất cao có thể làm camera rơi ra ngoài. Đồng thời, nước có thể xâm nhập vào trong camera và gây ra sự cố.
- Nếu camera tiếp xúc với bất kỳ lực tác động nào, điều đó có thể làm cho camera bị trục trặc. Bạn nên kiểm tra camera tại đại lý SUBARU trong thời gian sớm nhất.
- Trong mọi tình huống, không sử dụng máy vệ sinh bằng hơi nước. Một số loại máy vệ sinh bằng hơi nước bắn ra các dòng hơi nước nóng
- Bề mặt của camera có thể bị hư hại do sỏi đá bắn lên.

LƯU Ý

Nếu ống kính camera bị bẩn, hình ảnh sẽ không sắc nét. Khi camera bị bẩn do giọt nước, tuyết hoặc bùn, dùng nước để rửa và lau bất kỳ phần nào còn ẩm bằng khăn mềm. Nếu ống kính camera bị rất bẩn, hãy rửa bằng chất tẩy trung tính.

7-17. Camera quan sát phía sau

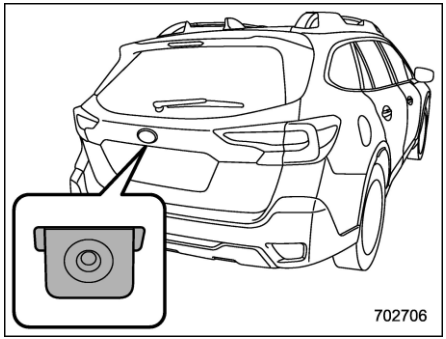

Camera quan sát phía sau được gắn vào cửa cốp sau. Khi công tắc khóa điện ở vị trí “ON” và cần số ở vị trí “R”, camera quan sát phía sau tự động hiển thị hình ảnh phía sau xe trên màn hình thông tin trung tâm.

⚠ CẢNH BÁO

- **Do camera quan sát phía sau sử dụng ống kính có góc rộng, hình ảnh trên màn hình sẽ khác với hình ảnh thực tế về mặt khoảng cách.**
- **Do phạm vi của hình ảnh trên màn hình bị hạn chế, luôn kiểm tra khu vực phía sau và xung quanh xe bằng mắt thường và**

– CÒN TIẾP –

gương, đồng thời lùi từ từ về phía sau. Chỉ dựa vào hình ảnh từ camera phía sau để lùi xe có thể dẫn đến tai nạn.

- **Không tháo rời hoặc chỉnh sửa camera, công tắc hoặc dây điện. Nếu có khói bốc lên hoặc bạn ngửi thấy mùi lạ, dừng dùng camera quan sát phía sau ngay lập tức. Bạn nên liên hệ với đại lý SUBARU để kiểm tra. Tiếp tục sử dụng camera có thể dẫn đến tai nạn, hỏa hoạn hoặc sốc điện.**

⚠ THẬN TRỌNG

- **Khi rửa xe bằng máy rửa xe áp suất cao, không để nước tiếp xúc trực tiếp với camera. Nước xâm nhập vào ống kính camera có thể dẫn đến lắng đọng, sự cố, hỏa hoạn hoặc sốc điện.**
- **Bởi camera là một thiết bị có độ chính xác cao, không nên để camera tiếp xúc với các lực tác động mạnh. Nếu không, sự cố, hỏa hoạn hoặc sốc điện có thể xảy ra.**
- **Nếu bùn hoặc tuyết bám vào hoặc đóng băng trên camera, bạn phải rất cẩn thận khi lau chùi. Nếu không, hư hại đối với camera có thể gây hỏa hoạn hoặc sốc điện. Đổ nước hoặc nước ấm lên camera để rửa bùn và băng, sau đó lau bằng vải mềm khô.**
- **Không để lửa gần camera hoặc dây điện. Nếu không, hư hại hoặc hỏa hoạn có thể xảy ra.**
- **Khi thay cầu chì, hãy sử dụng cầu chì có đúng thông số được chỉ định. Sử dụng cầu chì không đúng thông số có thể khiến sự cố xảy ra.**
- **Nếu bạn sử dụng camera quan sát phía sau trong khoảng thời gian dài khi động cơ không hoạt động, ắc quy có thể bị cạn kiệt.**

LƯU Ý

• Không lau camera bằng cồn, xăng hoặc dung môi pha sơn. Nếu không, hiện tượng biến sắc có thể xảy ra. Để vệ sinh vết bẩn, lau camera bằng vải thấm chất tẩy rửa trung tính đã pha loãng. Sau đó, lau bằng vải khô, mềm.

• Khi phủ sáp lên xe, hãy cẩn thận để không phủ sáp lên camera. Nếu sáp tiếp xúc với camera, thấm vải sạch với chất tẩy rửa trung tính đã pha loãng để lau bỏ sáp.

• Ống kính camera có một lớp phủ cứng để tránh trầy xước. Tuy nhiên, khi rửa xe hoặc vệ sinh ống kính camera, hãy cẩn thận để không làm xước ống kính camera. Không dùng bàn chải trực tiếp lên ống kính camera. Chất lượng hình ảnh của camera quan sát phía sau có thể suy giảm.

• Ánh sáng mạnh chiếu vào ống kính camera có thể tạo ra các đường dọc xung quanh nguồn sáng. Đây không phải là sự cố.

• Dưới ánh đèn huỳnh quang, màn hình có thể nhấp nháy. Tuy nhiên, đây không phải là sự cố.

• Hình ảnh của camera quan sát phía sau có thể có màu khác với màu thực tế của các vật thể.

• Nếu có sự cố trên màn hình thông tin trung tâm, tham khảo mục "Sự cố của màn hình thông tin trung tâm" ☞Tr. 458.

■ Hướng dẫn sử dụng camera quan sát phía sau

Khi cần số ở vị trí "R", camera quan sát phía sau sẽ tự động hiển thị hình ảnh phía sau xe. Khi cần số chuyển sang vị trí khác, hình ảnh trước khi cần số ở vị trí "R" sẽ được hiển thị.

1. Chỉnh công tắc khóa điện ở vị trí “ON”.
2. Chỉnh cần số ở vị trí “R”.

LƯU Ý

• Hình ảnh của camera quan sát phía sau xoay ngược theo chiều ngang, tương tự như với gương bên trong và bên ngoài xe.

• Khi bật “Kiểm soát độ trễ camera sau”, hình ảnh quan sát phía sau xe sẽ được hiển thị trên màn hình thông tin trung tâm trong một khoảng thời gian nhất định sau khi cần số chuyển từ vị trí “R” sang vị trí khác ngoài vị trí “P”. Để bật và tắt chức năng này, tham khảo mục “Cài đặt chung” ☞Tr. 211 (với mẫu xe trang bị màn hình 11,6 inch) hoặc “Cài đặt chung” ☞Tr. 228 (với mẫu xe trang bị màn hình kép 7,0 inch).

• Việc quan sát hình ảnh của camera quan sát phía sau có thể gặp khó khăn trong các trường hợp sau. Đây không phải là sự cố đối với camera.

– Xe ở nơi thiếu ánh sáng (vào buổi tối, trong đường hầm,...).

– Xe ở nơi cực kỳ nóng hoặc lạnh.

– Vật thể (như giọt nước, tuyết, đất,...) hạn chế tầm quan sát của camera sau bám vào ống kính.

– Ánh sáng mạnh chiếu trực tiếp vào ống kính camera (đôi khi sẽ có các đường dọc trên màn hình).

■ Hướng dẫn thay đổi màn hình camera quan sát phía sau/màn hình quan sát phía bên

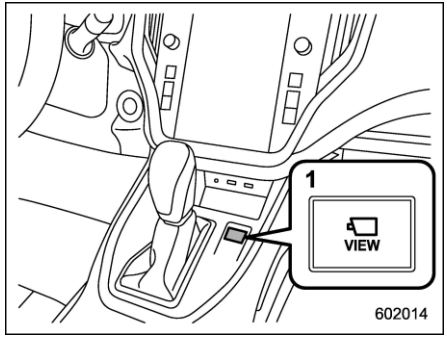

1) Công tắc VIEW

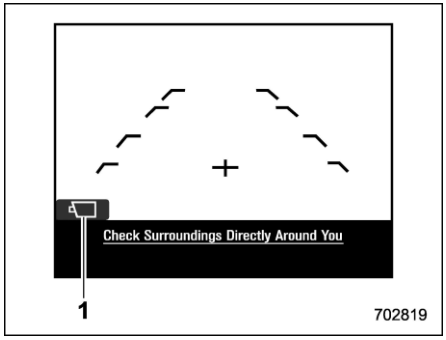

1) Biểu tượng VIEW

Hình ảnh từ camera được hiển thị khi cần số ở vị trí “R”. Nhấn công tắc VIEW hoặc chạm vào biểu tượng VIEW khi hình ảnh đang hiển thị sẽ thay đổi màn hình như sau.

– CÒN TIẾP –

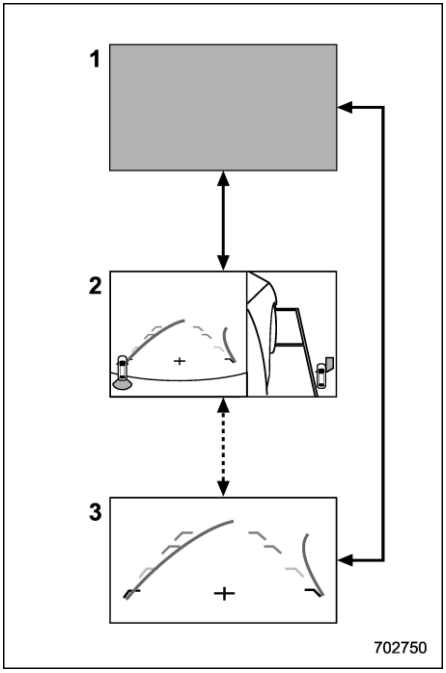

1) Màn hình ban đầu
2) Màn hình quan sát phía sau và phía bên xe
3) Màn hình quan sát phía sau xe

→: Di chuyển cần số.

⋯▸: Chạm vào biểu tượng VIEW hoặc nhấn công tắc VIEW.

■ Phạm vi quan sát trên màn hình

⚠ THẬN TRỌNG

Phạm vi quan sát qua camera phía sau có hạn chế nhất định. Luôn kiểm tra phía sau xe bằng mắt thường trước khi lùi xe và lùi từ từ. Nếu không, tai nạn hoặc thương tích có thể xảy ra.

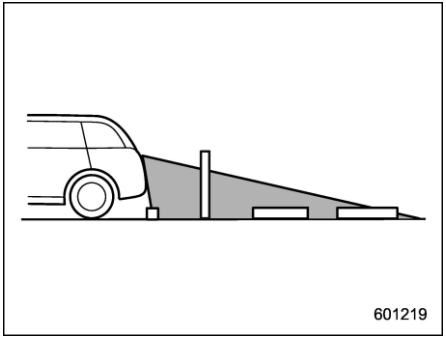

Phạm vi quan sát

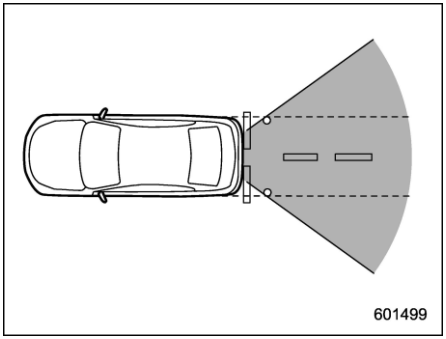

Phạm vi quan sát

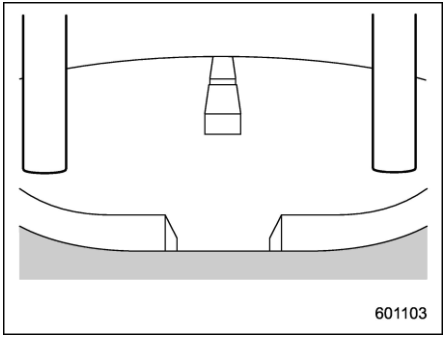

Hình ảnh từ camera

Có thể quan sát khu vực ở đuôi xe và thanh cản. Không thể quan sát khu vực ở hai đầu cản và khu vực ở ngay dưới thanh cản.

Đồng thời, hình ảnh từ camera quan sát phía sau có thể cho thấy khoảng cách ngắn hơn so với thực tế.

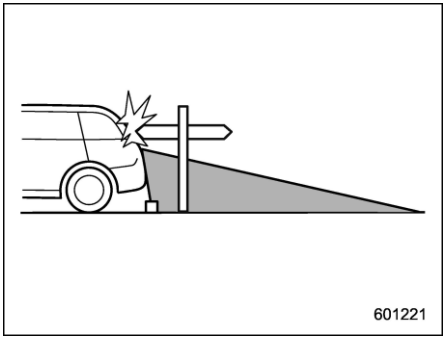

Phạm vi quan sát

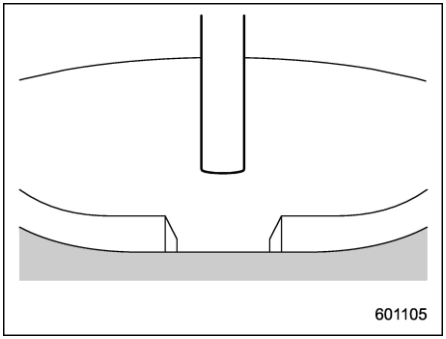

Hình ảnh từ camera

Không thể quan sát khu vực phía trên camera. Nếu một vật có phần nhô ra rộng ở nửa trên, ví dụ như cột gắn biển báo ở phía sau xe, không thể quan sát thấy phần đó trên trên màn hình.

■ Đường trợ giúp

Đường trợ giúp hỗ trợ bạn hình dung được khoảng cách thực tế từ hình ảnh trên màn hình.

LƯU Ý

Nếu bạn chuyển cần số về vị trí "R" trong vòng vài giây sau khi bật công tắc khóa điện, tin nhắn cảnh báo có thể sẽ không được hiển thị. Hãy đợi vài giây sau khi bật công tắc khóa điện trước khi chuyển cần số sang vị trí "R". Sau đó, tin nhắn cảnh báo sẽ được hiển thị.

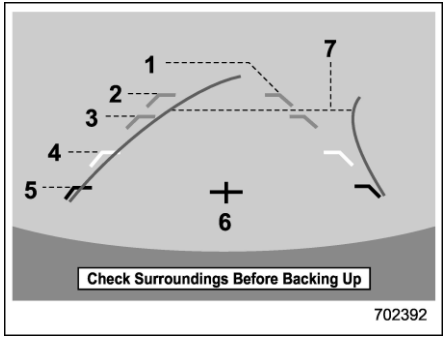

Đường trợ giúp

1) Đường thể hiện chiều rộng xe (đường gấp khúc)
2) Khoảng 3 m (10 ft) từ thanh cản (đường ngang màu xanh lá cây)
3) Khoảng 2 m (6 ft) từ thanh cản (đường ngang màu xanh lá cây)
4) Khoảng 1 m (3 ft) từ thanh cản (đường ngang màu vàng)
5) Khoảng 0,5 m (1,5 ft) từ thanh cản (đường ngang màu đỏ)
6) Tâm xe
7) Đường hướng dẫn động

Khi cần số được gài ở vị trí "R", màn hình quan sát sẽ hiển thị các đường trợ giúp cùng với hình ảnh quan sát phía sau xe.

⚠ THẬN TRỌNG

- **Khi lùi xe, luôn kiểm tra phía sau xe bằng mắt thường, không nên chỉ dựa vào các đường trợ giúp.**

– CÒN TIẾP –

Nếu không, tai nạn hoặc thương tích có thể xảy ra.

- **Vị trí thực tế có thể khác với những gì mà đường trợ giúp chỉ ra.**
- **Sự khác biệt này có thể là do số người hoặc hàng hóa trên xe.**
- **Khi xe đi trên dốc hoặc nghiêng so với mặt đường, chỉ dẫn vị trí của đường trợ giúp có thể khác với vị trí thực tế.**

LƯU Ý

Khi tắt tính năng "Đường góc lái", đường hướng dẫn động sẽ biến mất khỏi màn hình thông tin trung tâm. Để bật và tắt đường hướng dẫn động, tham khảo mục "Cài đặt chung" ☞Tr. 211 (với mẫu xe trang bị màn hình 11,6 inch) hoặc "Cài đặt chung" ☞Tr. 228 (với mẫu xe trang bị màn hình kép 7,0 inch).

▼ Sự khác biệt giữa hình ảnh trên màn hình và thực tế

Các đường chỉ khoảng cách dành cho đường bằng phẳng khi xe không tải. Khoảng cách thực tế có thể khác với hình ảnh, tùy thuộc vào điều kiện tải và điều kiện đường sá.

▽ Khi có dốc lên ở phía sau xe

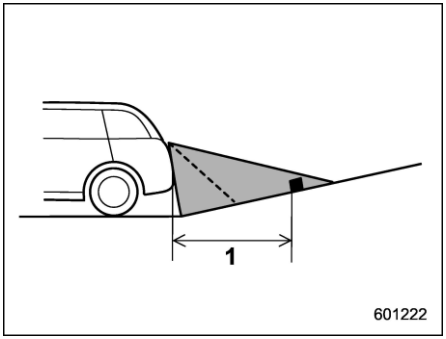

1) 1 m (3 ft)

Khoảng cách trên màn hình có vẻ như lớn hơn khoảng cách thực tế.

▽ Khi có dốc xuống ở phía sau xe

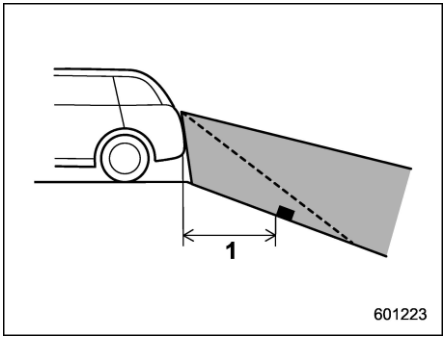

1) 1 m (3 ft)

Khoảng cách trên màn hình có vẻ như nhỏ hơn khoảng cách thực tế.

LƯU Ý

Khi xe chở hàng hóa, khoảng cách trong hình ảnh quan sát phía sau trên màn hình có vẻ như sẽ lớn hơn so với khoảng cách thực tế, tương tự như với dốc lên.

▼ Tính năng của đường chỉ khoảng cách

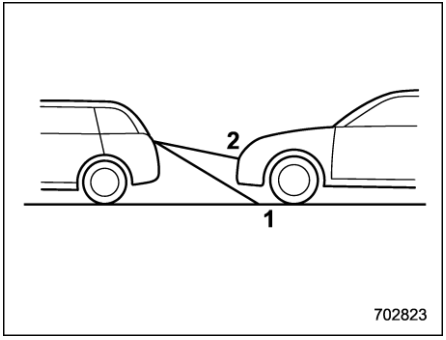

1) Đường 1 m (3 ft)
2) Đường 3 m (3 ft)

Đường chỉ khoảng cách thể hiện khoảng cách trên đường. Không thể hiển thị chính xác khoảng cách nếu có xe ô tô hoặc bất kỳ vật thể nào khác ở gần phía sau.

7-18. Hệ thống cảnh báo phát hiện xe phía sau (SRVD) (Nếu có)

Hệ thống cảnh báo phát hiện xe phía sau (SRVD) bao gồm các radar ở cạnh sau với các chức năng Phát hiện điểm mù, Hỗ trợ chuyển làn và Cảnh báo phương tiện cắt ngang khi lùi.
Các chức năng này của hệ thống SRVD phát hiện các vật thể và phương tiện ở phía sau và báo cho người lái xe khi chuyển làn hoặc khi lùi xe.

⚠ CẢNH BÁO

Người lái xe có trách nhiệm lái xe an toàn. Luôn kiểm tra môi trường xung quanh xe bằng mắt thường khi chuyển làn hoặc lùi xe.

Hệ thống được thiết kế để hỗ trợ người lái chuyển làn đường hoặc lùi xe an toàn bằng cách theo dõi khu vực phía sau và bên hông xe. Tuy nhiên, không nên chỉ dựa vào hệ thống này để đảm bảo an toàn trong quá trình chuyển làn hoặc lùi xe. Quá tin tưởng vào hệ thống này có thể thể dẫn đến tai nạn và thương tích nghiêm trọng hoặc tử vong. Do quá trình vận hành của hệ thống có nhiều hạn chế, đèn báo có phương tiện tới gần của hệ thống SRVD có thể chậm trễ hoặc không nhấp nháy, ngay cả khi có phương tiện ở làn đường bên cạnh hoặc đang tới gần từ một bên.

Người lái xe có trách nhiệm chú ý đến khu vực phía sau và bên hông xe.

■ Các tính năng của hệ thống

Hệ thống SRVD bao gồm các chức năng sau.

- Phát hiện phương tiện ở điểm mù trên làn đường bên cạnh hoặc phương tiện đang đến gần ở tốc độ cao trong khi lái xe (Phát hiện điểm mù và Hỗ trợ chuyển làn)
- Phát hiện phương tiện đang đến gần từ bên phải hoặc trái trong khi lùi xe (Cảnh báo phương tiện cắt ngang khi lùi)

Hệ thống sử dụng các cảm biến radar cho các tính năng sau.

LƯU Ý

Cảm biến radar của hệ thống SRVD được phê duyệt theo luật liên quan đến sóng radio của mỗi quốc gia. Để biết thêm thông tin chi tiết, tham khảo mục "Thông tin kỹ thuật" ☞Tr. 574.

– CÒN TIẾP –

▼ Chức năng Phát hiện điểm mù (BSD)

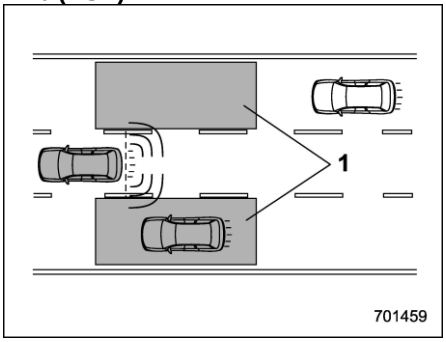

1) Phạm vi hoạt động

Hệ thống báo cho người lái về phương tiện ở điểm mù của xe.

- Nếu hệ thống phát hiện thấy phương tiện trong điểm mù của xe, hệ thống sẽ cảnh báo cho người lái bằng cách bật đèn báo phương tiện tiếp cận của hệ thống SRVD trên gương chiếu hậu ngoài xe.
- Nếu người lái xe sử dụng cần gạt đèn báo rẽ ở bên đèn báo phương tiện tiếp cận của hệ thống SRVD đang sáng, hệ thống sẽ cảnh báo cho người lái bằng cách nhấp nháy đèn báo phương tiện tiếp cận của hệ thống SRVD.

▼ Chức năng Hỗ trợ chuyển làn (LCA)

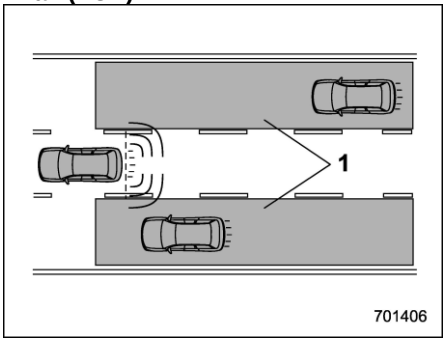

1) Phạm vi hoạt động

Hệ thống cảnh báo cho người lái về phương tiện đang tiếp cận với tốc độ cao ở làn bên cạnh.

- Nếu hệ thống phát hiện thấy phương tiện đang tiếp cận với tốc độ cao ở làn bên cạnh, hệ thống sẽ cảnh báo nguy hiểm cho người lái bằng cách bật đèn báo phương tiện tiếp cận của hệ thống SRVD trên gương chiếu hậu ngoài xe.
- Nếu người lái xe sử dụng cần gạt đèn báo rẽ ở bên đèn báo phương tiện tiếp cận của hệ thống SRVD đang sáng, hệ thống sẽ cảnh báo cho người lái bằng cách nhấp nháy đèn báo phương tiện tiếp cận của hệ thống SRVD.

▼ Chức năng Cảnh báo phương tiện cắt ngang khi lùi (RCTA)

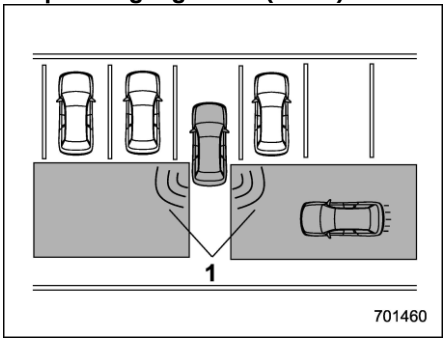

1) Phạm vi hoạt động

Hệ thống báo cho người lái xe về một phương tiện khác đang tiếp cận từ bên hông trong khi lùi xe. Tính năng này giúp người lái kiểm tra khu vực phía sau và bên hông khi lùi xe.

Nếu hệ thống phát hiện một chiếc xe đang tiếp cận từ bên hông xe trong khi lùi xe, hệ thống sẽ cảnh báo nguy hiểm cho người lái xe như sau.

- Đèn báo phương tiện tiếp cận của hệ thống SRVD trên (các) gương chiếu hậu ngoài xe sẽ nhấp nháy.
- Âm thanh cảnh báo sẽ phát ra.
- Một biểu tượng xuất hiện trên màn hình thông tin trung tâm.

▽ **Các hạn chế trong khả năng phát hiện của chức năng RCTA**

Do khả năng phát hiện của chức năng RCTA có các hạn chế nhất định, chức năng này có thể không hoạt động chính xác khi đỗ xe ở góc chéo.

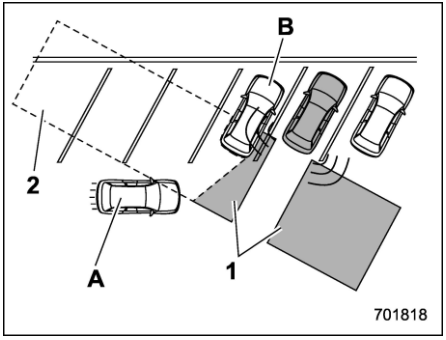

Ví dụ 1

1) Phạm vi phát hiện của các cảm biến radar
2) Khu vực ngoài phạm vi phát hiện của các cảm biến radar

A) Phương tiện có thể không được phát hiện
B) Xe đang đỗ

⚠ CẢNH BÁO

Có thể không phát hiện được phương tiện đang tới gần (A) do phạm vi phát hiện bị giới hạn bởi phương tiện đang đỗ (B). Luôn kiểm tra khu vực quanh xe bằng mắt thường khi lùi xe.

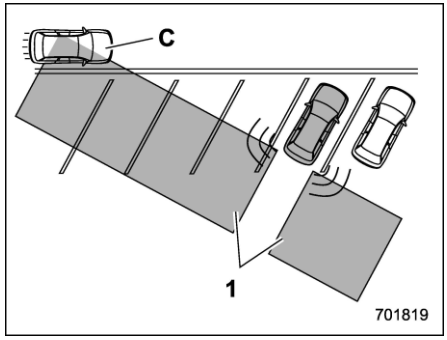

Ví dụ 2

1) Phạm vi phát hiện của các cảm biến radar

C) Phương tiện có thể phát hiện được

LƯU Ý

Hệ thống có thể phát hiện thấy phương tiện (C) đang đi trước xe của bạn. Luôn kiểm tra khu vực xung quanh bằng mắt thường khi lùi xe.

■ Vận hành hệ thống

▼ Điều kiện hoạt động

Hệ thống SRVD sẽ hoạt động khi thỏa mãn tất cả các điều kiện sau.

- Công tắc khóa điện ở vị trí "ON".
- Đèn cảnh báo của hệ thống SRVD và đèn báo TẮT hệ thống SRVD không sáng.
- Xe di chuyển với tốc độ trên 12 km/h (7 mph) (trừ khi lùi xe).
- Cần số ở vị trí "R" (riêng với chức năng RCTA).

Hệ thống SRVD sẽ không hoạt động trong các tình huống sau.

- Đèn báo TẮT hệ thống SRVD sáng lên.
- Tốc độ xe dưới 10 km/h (6 mph) ngay cả khi đèn báo TẮT hệ thống SRVD không sáng (trừ khi lùi xe).

LƯU Ý

- **Trong những tình huống sau, hệ thống SRVD sẽ ngừng hoạt động và đèn cảnh báo của hệ thống SRVD sẽ sáng.**
  - **– Khi hệ thống gặp sự cố, bao gồm cả đèn báo phương tiện tiếp cận của hệ thống SRVD**
- **Nếu đèn cảnh báo của hệ thống SRVD sáng, xin hãy cẩn thận. Để biết thêm thông tin chi tiết, tham khảo mục "Đèn cảnh báo hệ thống SRVD" ☞Tr. 375.**

– CÒN TIẾP –

• Trong các trường hợp sau, hệ thống SRVD sẽ tạm thời ngừng hoạt động (hoặc có thể ngừng hoạt động) và đèn báo TẮT hệ thống SRVD sẽ sáng.

– Khi cảm biến radar bị sai lệch đáng kể (Nếu hướng của cảm biến radar bị thay đổi vì bất kỳ lý do nào, cần phải điều chỉnh lại. Bạn nên để đại lý SUBARU điều chỉnh lại cảm biến.)

– Khi một lượng lớn tuyết hoặc băng bám vào bề mặt cản sau xung quanh các cảm biến radar

– Khi xe đi trên đường bị tuyết phủ hoặc trong môi trường không có vật thể nào xung quanh (ví dụ như sa mạc) trong thời gian dài

– Khi nhiệt độ xung quanh các cảm biến radar tăng quá cao do lái xe lên dốc trong thời gian dài vào mùa hè

– Khi nhiệt độ xung quanh các cảm biến radar giảm xuống cực kỳ thấp

– Khi điện áp ắc quy của xe giảm

– Khi điện áp ắc quy của xe vượt điện áp định mức

Hệ thống SRVD sẽ hoạt động trở lại sau khi khắc phục các điều kiện này và đèn báo TẮT hệ thống SRVD sẽ không sáng nữa. Tuy nhiên, nếu đèn báo TẮT hệ thống SRVD xuất hiện trong thời gian dài, bạn nên kiểm tra hệ thống tại đại lý SUBARU trong thời gian sớm nhất.

• Khi khả năng phát hiện của các cảm biến radar bị hạn chế, Hệ thống SRVD có thể bị giảm hiệu suất và không hoạt động chính xác trong các điều kiện sau.

– Khi phần cản sau xung quanh cảm biến radar bị biến dạng

– Khi băng, tuyết hoặc bùn bám vào bề mặt cản sau xung quanh các cảm biến radar

– Khi nhãn dán được dán trên khu vực cảm biến radar ở cản sau

– Trong điều kiện thời tiết khắc nghiệt như mưa, tuyết hoặc sương mù

– Khi đi trên đường ẩm ướt như đường bị phủ tuyết và đi qua vũng nước

• Cảm biến radar có thể không phát hiện được hoặc gặp khó khăn trong việc phát hiện các phương tiện và vật thể sau.

– Xe máy nhỏ, xe đạp, người đi bộ, vật thể đứng yên trên đường hoặc ở bên đường,...

– Phương tiện mà thân xe có hình dạng khiến sóng radar có thể không phản xạ lại (phương tiện có chiều cao thân thấp như xe moóc không chở hàng và xe thể thao)

– Phương tiện không tiếp cận xe của bạn dù có ở trong phạm vi phát hiện (ở phía sau hoặc bên hông xe trong làn bên cạnh khi đang lùi xe) (Hệ thống xác định phương tiện tiếp cận dựa trên dữ liệu phát hiện từ các cảm biến của radar.)

– Các phương tiện di chuyển với khác biệt đáng kể về tốc độ

– Các phương tiện chạy song song với tốc độ gần bằng xe của bạn trong thời gian dài

– Các phương tiện đang đi tới

– Các phương tiện di chuyển ở làn xa hơn làn đường bên cạnh

– Các phương tiện bạn đang cố vượt có tốc độ chậm hơn đáng kể

• Trên đường có làn đường cực kỳ hẹp, hệ thống có thể phát hiện thấy các phương tiện đi ở làn cạnh làn kế bên.

■ Đèn báo/âm thanh cảnh báo phương tiện tiếp cận của hệ thống SRVD

Trong khi hệ thống SRVD đang hoạt động, người lái xe sẽ nhận được cảnh báo theo các cách sau:

• Đèn báo phương tiện tiếp cận của hệ thống SRVD (khi có phương tiện ở làn đường lân cận).

• Đèn báo và âm thanh cảnh báo phương tiện tiếp cận của hệ thống SRVD (khi có phương tiện tiếp cận từ bên trái hoặc bên phải trong khi lùi xe)

▼ Đèn báo phương tiện tiếp cận của hệ thống SRVD

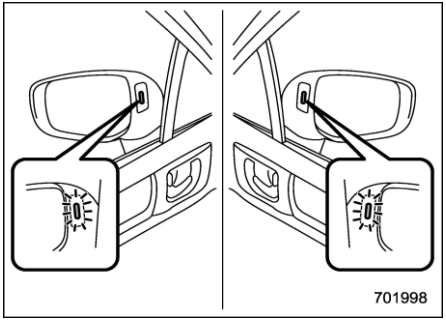

Đèn báo phương tiện tiếp cận của hệ thống SRVD

Đèn này được gắn ở gương chiếu hậu bên ngoài xe.

Đèn báo sẽ sáng khi phát hiện thấy có phương tiện tiếp cận từ phía sau xe.

Đèn báo sẽ nhấp nháy để cảnh báo nguy hiểm cho người lái xe trong các điều kiện sau.

• Khi đèn báo đang sáng, nếu cần gạt đèn báo rẽ được gạt sang phía đèn báo đang sáng

• Khi lùi xe trong khi hệ thống phát hiện xe đang đến từ bên hông xe

▽ Chức năng giảm độ sáng đèn báo phương tiện tiếp cận của hệ thống SRVD

Khi bật đèn pha, độ sáng của đèn báo phương tiện tiếp cận của hệ thống SRVD sẽ giảm.

LƯU Ý

• Bạn có thể khó thấy được đèn báo phương tiện tiếp cận của hệ thống SRVD trong các điều kiện sau.

– Khi ánh sáng mặt trời chiếu trực tiếp vào đèn

– Khi ánh sáng từ đèn pha của phương tiện phía sau chiếu trực tiếp vào đèn báo

• Trong khi nút điều chỉnh độ sáng quay hết lên trên, kể cả khi bật đèn pha, độ sáng của đèn báo phương tiện tiếp cận của hệ thống SRVD sẽ không giảm. Để biết thêm thông tin chi tiết về nút điều chỉnh độ sáng, tham khảo mục "Điều chỉnh độ sáng" ☞Tr. 169.

▼ Âm thanh cảnh báo phương tiện tiếp cận của hệ thống SRVD (chỉ khi lùi xe)

Âm thanh cảnh báo phát ra cùng với đèn báo phương tiện tiếp cận của hệ thống SRVD nhấp nháy để cảnh báo nguy hiểm cho người lái xe.

Có thể thay đổi cài đặt âm lượng âm thanh cảnh báo thông qua màn hình cụm đồng hồ. Để biết thêm thông tin chi tiết, tham khảo mục "Cài đặt xe" ☞Tr. 215 (với mẫu xe trang bị màn hình 11,6 inch).

▼ Hướng dẫn an toàn liên quan đến đèn báo/âm thanh cảnh báo phương tiện tiếp cận của hệ thống SRVD

• Trong các trường hợp sau đây, hoạt động của đèn báo và chuông cảnh báo phương tiếp cận của hệ thống SRVD có thể bị trì hoãn hoặc hệ thống có thể không đưa ra được các cảnh báo này.

– Khi một phương tiện di chuyển sang làn lân cận từ làn bên cạnh làn lân cận.

– Khi lái xe trên một dốc cao hoặc trên các dốc lên và xuống liên tục

– Khi đi qua đèo

– Khi cả xe của bạn và một phương tiện ở làn đường lân cận đều đang lái xe ở phía bên của mỗi làn đường.

– CÒN TIẾP –

– Khi một số phương tiện đi sát nhau đến gần thành một hàng

– Ở những khúc cua có bán kính nhỏ (những khúc cua gấp hoặc khi rẽ ở giao lộ)

– Khi có chênh lệch về chiều cao giữa làn đường của bạn và làn đường bên cạnh

– Ngay sau khi bật hệ thống SRVD bằng cách chạm vào "Hệ thống cảnh báo phát hiện xe phía sau"

– Ngay sau khi cần số chuyển sang vị trí "R"

– Khi có hàng hóa cực nặng trong khu vực chở hàng

• Trong khi lùi xe, hoạt động của đèn báo và âm thanh cảnh báo phương tiện tiếp cận của hệ thống SRVD có thể bị trì hoãn hoặc hệ thống có thể không đưa ra được các cảnh báo này trong các điều kiện sau.

– Khi lùi ra khỏi chỗ đậu chéo xe

– Khi một phương tiện cỡ lớn đỗ bên cạnh xe của bạn (Phương tiện đó ngăn chặn sóng radar lan truyền.)

– Khi lùi xe trên đường dốc

– Khi lùi xe với tốc độ cao

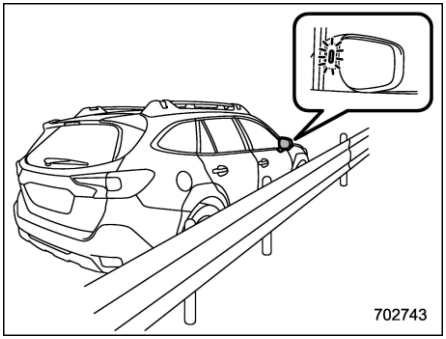

• Đèn báo phương tiện tiếp cận của hệ thống SRVD có thể sáng khi lái xe gần các vật thể rắn trên đường hoặc bên đường (như lan can, đường hầm và tường chắn).

• Khi rẽ ở giao lộ trong khu vực thành thị hoặc giao lộ đa làn, đèn báo phương tiện tiếp cận của hệ thống SRVD có thể sẽ nhấp nháy.

• Nếu có một tòa nhà hoặc một bức tường ở hướng lùi xe, đèn báo phương tiện tiếp cận của hệ thống SRVD có thể sẽ nhấp nháy và âm thanh cảnh báo có thể sẽ phát ra.

• Trong các trường hợp sau đây, hệ thống có thể phát hiện thấy phương tiện cách xa xe của bạn hai làn.

– Khi xe của bạn đang đi trong làn của mình, và ở phía gần với xe đó

– Khi xe đó đi ở bên gần với làn xe của bạn

■ Đèn báo TẮT hệ thống SRVD

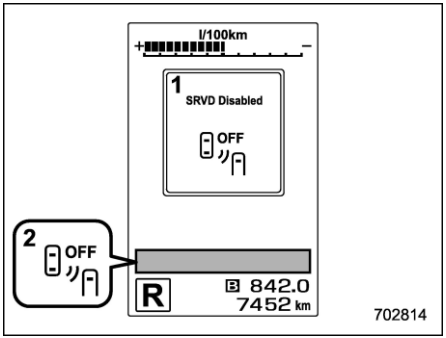

1) Thông báo dừng tạm thời SRVD
2) Đèn báo TẮT hệ thống SRVD

Màn hình này xuất hiện khi sử dụng hệ thống trong khi nhiệt độ cực kỳ cao hoặc thấp hoặc khi có mức điện áp bất thường. Khi các điều kiện này được khắc phục, hệ thống sẽ chấm dứt dừng tạm thời và đèn báo sẽ biến mất.

Nếu đèn báo vẫn được hiển thị trong một khoảng thời gian dài, bạn nên kiểm tra hệ thống tại đại lý SUBARU.

▼ Hệ thống tạm dừng hoạt động do độ nhạy của radar giảm

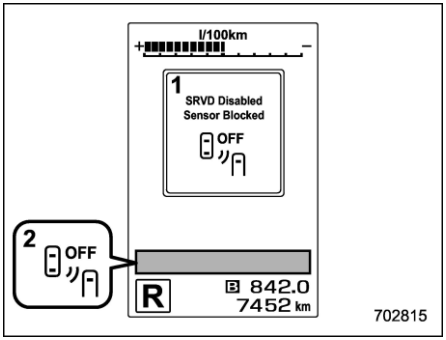

1) Thông báo hệ thống SRVD tạm dừng hoạt động vì độ nhạy của radar giảm
2) Đèn báo TẮT hệ thống SRVD

Màn hình này xuất hiện khi khả năng phát hiện của các cảm biến radar giảm. Khi đã khắc phục được điều kiện này, hệ thống sẽ hủy trạng thái dừng tạm thời và đèn báo sẽ biến mất.

Nếu đèn báo vẫn được hiển thị trong một khoảng thời gian dài, bạn nên kiểm tra hệ thống tại đại lý SUBARU.

■ Đèn cảnh báo hệ thống SRVD

▼ Hệ thống gặp sự cố

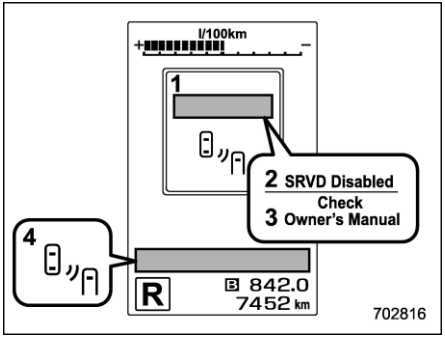

1) Thông báo hệ thống SRVD gặp sự cố
2) Ban đầu, thông báo này sẽ xuất hiện
3) Sau đó, thông báo này sẽ xuất hiện
4) Đèn cảnh báo hệ thống SRVD

Màn hình này xuất hiện khi hệ thống gặp sự cố. Bạn nên liên hệ với đại lý SUBARU để kiểm tra hệ thống.

■ Bật/tắt hệ thống SRVD

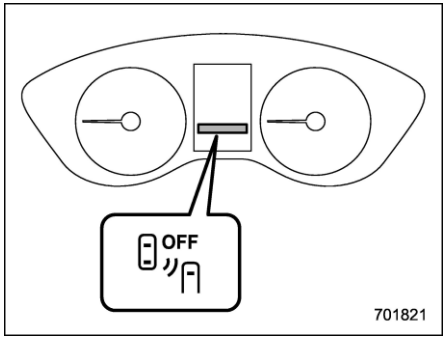

Đèn báo TẮT hệ thống SRVD

Để bật và tắt hệ thống SRVD, hãy sử dụng màn hình thông tin trung tâm. Tham khảo mục "Cài đặt xe" ☞Tr. 215 (với mẫu xe trang bị màn hình 11,6 inch).
Khi TẮT hệ thống SRVD, đèn báo TẮT hệ thống SRVD trên màn hình cụm đồng hồ (màn hình màu LCD) sẽ sáng.

LƯU Ý

• Trong các tình huống sau, hãy tắt hệ thống SRVD. Hệ thống có thể không hoạt động chính xác do sóng radar bị chặn.
- **Khi kéo xe moóc**
- **Khi giá đỡ xe đạp hoặc vật khác được gắn vào phía sau xe**

– CÒN TIẾP –

– Khi sử dụng dụng cụ kiểm nghiệm xe hoặc con lăn tự do

– Khi động cơ chạy và làm quay bánh xe trong khi nâng xe lên

• Nếu công tắc khóa điện xoay sang vị trí "OFF", trạng thái cuối cùng của hệ thống sẽ được duy trì. Ví dụ, nếu công tắc khóa điện xoay sang vị trí "OFF" trong khi hệ thống SRVD tắt, hệ thống SRVD vẫn sẽ tắt vào lần tới công tắc khóa điện xoay sang vị trí "ON".

■ Sử dụng cảm biến radar

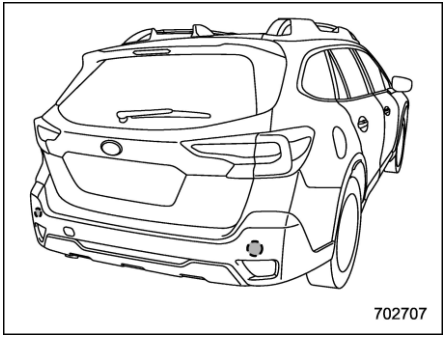

Cảm biến radar

Các cảm biến radar được gắn ở bên trong phía sau hai bên cản sau.

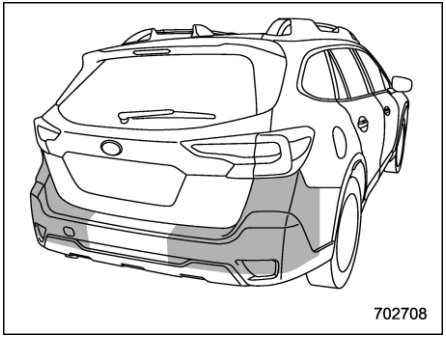

⚠ THẬN TRỌNG

Để đảm bảo hệ thống SRVD hoạt động chính xác, hãy tuân thủ các lưu ý an toàn sau.

- **Luôn giữ vệ sinh bề mặt thanh cản gần các cảm biến radar.**
- **Không dán bất kỳ nhãn dán hoặc vật nào khác trên bề mặt thanh cản gần các cảm biến radar. Để biết thêm thông tin chi tiết, bạn nên tham khảo ý kiến với đại lý SUBARU.**
- **Không chỉnh sửa phần thanh cản gần các cảm biến radar.**
- **Không sơn thanh cản gần các cảm biến radar.**
- **Không để thanh cản gần các cảm biến radar chịu các tác động mạnh. Nếu cảm biến bị sai lệch, sự cố hệ thống có thể xảy ra, bao gồm việc không thể phát hiện các phương tiện đi vào phạm vi phát hiện. Nếu có bất kỳ cú sốc mạnh nào tác động lên thanh cản, bạn nên liên hệ với đại lý SUBARU để kiểm tra.**
- **Không tháo rời các cảm biến radar.**

LƯU Ý

Nếu cần sửa chữa hoặc thay thế các cảm biến radar, hoặc cần sửa chữa, sơn hoặc thay thế khu vực thanh cản xung quanh các cảm biến radar, bạn nên liên hệ với đại lý SUBARU để được hỗ trợ.

7-19. Hệ thống phanh tự động khi lùi (RAB) (Nếu có)

Phanh tự động khi lùi (RAB) là một hệ thống được thiết kế để giúp tránh va chạm hoặc giảm thiệt hại do va chạm khi lùi xe. Nếu phát hiện thấy một bức tường hoặc vật cản ở hướng lùi xe, hệ thống sẽ báo cho người lái xe bằng âm thanh cảnh báo và có thể tự động phanh xe.

⚠ CẢNH BÁO

- **Hệ thống RAB không nhằm mục đích thay thế việc người lái chịu trách nhiệm kiểm tra các phương tiện và vật cản ở môi trường xung quanh để tránh va chạm.**
- **Người lái có trách nhiệm lái xe an toàn. Trước khi lùi xe, hãy nhấn bàn đạp phanh và kiểm tra khu vực xung quanh bằng mắt thường.**
- **Trong một số trường hợp, xe không thể tránh va chạm do hoạt động của hệ thống có các hạn chế nhất định. Âm thanh cảnh báo hoặc phanh tự động có thể bị chậm trễ hoặc không hoạt động ngay cả khi có vật cản.**
- **Hãy TẮT chức năng phanh tự động khi xe đang ở trên con lăn tự do hoặc dụng cụ kiểm nghiệm xe. Nếu không, xe có thể di chuyển và có thể dẫn đến tai nạn.**
- **Hãy TẮT chức năng phanh tự động khi kéo xe moóc. Nếu không, xe có thể di chuyển và có thể dẫn đến tai nạn.**
- **Hệ thống này không được thiết kế để phát hiện người (bao gồm trẻ em), động vật hoặc các vật thể chuyển động khác.**
- **Tùy thuộc vào điều kiện xe hoặc môi trường xung quanh, khả năng phát hiện vật thể của cảm biến khi lùi có thể không ổn định.**

LƯU Ý

Hệ thống RAB ghi và lưu trữ các dữ liệu sau khi phanh tự động hoạt động. Hệ thống không ghi lại hội thoại, thông tin cá nhân hoặc các dữ liệu âm thanh khác.

- **Khoảng cách đến vật thể**
- **Tốc độ xe**
- **Trạng thái hoạt động của bàn đạp ga**
- **Trạng thái hoạt động của bàn đạp phanh**
- **Vị trí cần số**
- **Nhiệt độ bên ngoài**
- **Cài đặt độ nhạy của cảm biến khi lùi**

SUBARU và các bên thứ ba ký hợp đồng với SUBARU có thể thu thập và sử dụng các dữ liệu đã ghi lại để nghiên cứu và phát triển phương tiện. SUBARU và các bên thứ ba ký hợp đồng với SUBARU sẽ không tiết lộ hoặc cung cấp dữ liệu đã thu được cho bất kỳ bên thứ ba nào khác trừ các trường hợp sau.

- **Được chủ xe chấp thuận.**
- **Việc tiết lộ/cung cấp dựa trên lệnh tòa án hoặc các yêu cầu có hiệu lực pháp lý khác.**
- **Dữ liệu đã được sửa đổi để không thể nhận diện người dùng và xe trước khi cung cấp cho viện nghiên cứu để thống kê hoặc sử dụng vào các mục đích tương tự.**

– CÒN TIẾP –

■ Tổng quan về hệ thống phanh tự động khi lùi (RAB)

Hệ thống RAB sẽ vận hành 2 chức năng sau bằng 4 cảm biến khi lùi.

• Chức năng âm thanh cảnh báo khi lùi

Hệ thống RAB phát hiện các vật thể ở phía sau và cảnh báo người lái bằng tin nhắn cảnh báo trên màn hình thông tin trung tâm và các tiếng bíp.

• Chức năng phanh tự động

Chức năng phanh tự động phát hiện các vật thể ở phía sau và nếu có nguy cơ cao sẽ va chạm, hệ thống sẽ giảm tốc và kiểm soát phanh để giảm thiệt hại.

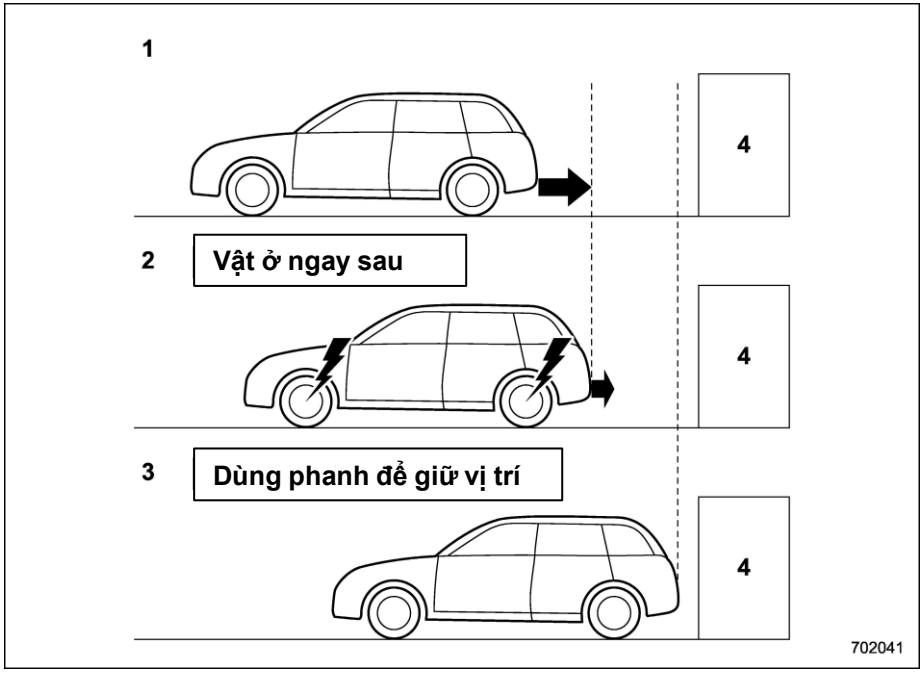

1) Khi lùi xe
2) Khi phanh tự động hoặc chức năng kiểm soát mô-men xoắn mạnh được sử dụng để tránh va chạm (trong trường hợp này, các tiếng bíp ngắn hoặc tiếng bíp liên tục sẽ phát ra để cảnh báo)
3) Khi hệ thống dừng xe (trong trường hợp này, các tiếng bíp liên tục sẽ phát ra)
4) Vật thể (ví dụ như bức tường)

⚠ CẢNH BÁO

Nếu xe của bạn bị kẹt trên đường băng qua đường sắt và bạn đang cố thoát ra bằng cách lùi xe qua rào chắn, hệ thống có thể nhận diện rào chắn là chướng ngại vật và kích hoạt phanh. Trong trường hợp này, hãy giữ bình tĩnh và tiếp tục nhấn bàn đạp ga hoặc hủy hệ thống. Để hủy hệ thống, tham khảo mục "Hủy hoạt động của hệ thống phanh tự động khi lùi (RAB)" ☞Tr. 385.

■ Điều kiện hoạt động

Hệ thống RAB sẽ hoạt động khi thỏa mãn tất cả các điều kiện sau.

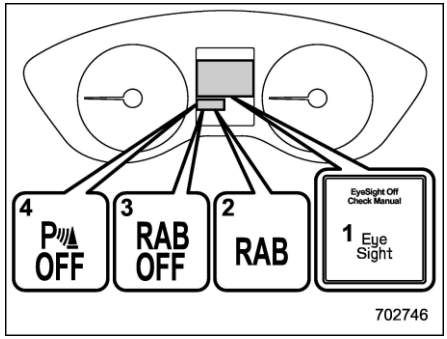

1) Đèn cảnh báo hệ thống EyeSight
2) Đèn cảnh báo hệ thống RAB
3) Đèn báo TẮT hệ thống RAB
4) Đèn chỉ báo TẮT báo âm thanh cảnh báo khi lùi

- Công tắc khóa điện ở vị trí "ON".
- Đèn cảnh báo của hệ thống EyeSight đang tắt.
- Đèn cảnh báo của hệ thống RAB đang tắt.
- Đèn báo TẮT hệ thống RAB không sáng.
- Cần số ở vị trí "R"

Chức năng âm thanh cảnh báo khi lùi

- Chức năng âm thanh cảnh báo khi lùi "BẬT".
- Tốc độ xe từ 0 tới 15 km/h (0 tới 9 mph).

Chức năng phanh tự động

- Khi BẬT chức năng phanh tự động.
- Tốc độ xe từ 1,5 đến 15 km/h (1 tới 9 mph).

LƯU Ý

• Trong các trường hợp sau, hệ thống RAB sẽ không hoạt động. Bạn nên liên hệ ngay với đại lý SUBARU để kiểm tra hệ thống.

– Đèn cảnh báo của hệ thống EyeSight sáng.

– Đèn cảnh báo của hệ thống RAB sáng.

• Trong các trường hợp sau, hệ thống RAB sẽ không thể hoạt động.

– Đèn báo (Đèn báo hệ thống EyeSight tạm dừng hoạt động: Trắng) sáng, và thông báo về việc hệ thống EyeSight tạm dừng hoạt động được hiển thị trên màn hình cụm đồng hồ (màn hình màu LCD). Để biết thêm thông tin chi tiết, tham khảo phần bổ sung của Hướng dẫn sử dụng về hệ thống Eyesight.

– Đèn báo TẮT hệ thống RAB sáng lên.

• Trong những trường hợp sau, các chức năng của hệ thống có thể hoạt động không chính xác. Bạn nên liên

– CÒN TIẾP –

hệ ngay với đại lý SUBARU để kiểm tra hệ thống.

– Có nhãn dán, sơn hoặc hóa chất trên cảm biến khi lùi hoặc cản sau gần cảm biến khi lùi.

– Cản sau bị chỉnh sửa.

– Cản sau đã được tháo ra và gắn lại.

– Khoảng sáng gầm xe thay đổi do điều kiện tải của xe hoặc do chỉnh sửa.

– Cảm biến khi lùi hoặc cản sau gần cảm biến khi lùi bị hư hại.

– Cản sau bị tác động bởi va chạm mạnh hoặc cản sau bị biến dạng.

- Trên dốc cao, khả năng phanh tự động của hệ thống có thể bị giảm.
- Hệ thống được thiết kế để tránh va chạm bằng cách tự động phanh gấp khi tốc độ lùi xe nhỏ hơn khoảng 5 km/h (3 mph). Tuy nhiên, hệ thống không đảm bảo rằng xe sẽ có thể tránh va chạm trong mọi tình huống.
- Nếu xe lùi với tốc độ cực kỳ chậm, thao tác của người lái có thể được ưu tiên. Trong trường hợp này, phanh tự động sẽ không hoạt động.
- Hệ thống có thể không phát hiện được và sử dụng phanh xe đối với các vật thể sau.

  – Các vật nhọn hoặc mỏng như cột, hàng rào và dây không phản lại sóng âm từ cảm biến khi lùi.

  – Các vật quá gần với cản sau khi cần số ở vị trí "R".

  – Các vật có bề mặt không phản lại sóng âm từ cảm biến khi lùi như hàng rào lưới.
- Các vật mà hệ thống không được thiết kế để nhận dạng và áp dụng phanh.

  – Người đi bộ.

  – Các vật chuyển động, bao gồm phương tiện đang di chuyển.

  – Các vật hấp thụ sóng âm như vải hoặc tuyết.

  – Các vật mà bề mặt có góc nghiêng.

  – Các vật thấp sát với mặt đất như khối chặn xe.

  – Các vật cách xa mặt đất như các vật được treo ở phía trên.

  – Các vật nằm ngoài phạm vi của tâm xe theo chiều ngang.

  – Các vật không theo hướng thẳng đứng.
- Khi lùi xe, các chức năng có thể hoạt động không chính xác hoặc có thể gây sự cố hệ thống trong các điều kiện sau.

  Âm thanh tần số cao từ các nguồn lân cận:

  – Tiếng còi từ phương tiện khác.

  – Tiếng động cơ từ phương tiện khác.

  – Tiếng phanh khí nén.

  – Thiết bị phát hiện phương tiện hoặc cảm biến khi lùi của phương tiện khác.

  – Sóng âm có tần số tương tự với hệ thống của xe được phát gần xe.

  – Một phương tiện khác được trang bị hệ thống tương tự đang lùi về hướng xe bạn đang lùi.

  Điều kiện thời tiết:

  – Nhiệt độ cực kỳ cao hoặc thấp khiến khu vực quanh cảm biến khi lùi trở nên quá nóng hoặc quá lạnh để có thể hoạt động.

  – Cảm biến khi lùi hoặc thanh cản gần cảm biến khi lùi tiếp xúc với mưa to hoặc lượng nước lớn.

– Sương mù, tuyết hoặc bão cát,...
– Không khí lưu thông với tốc độ nhanh như gió mạnh đang thổi.

Các bộ phận gắn liền với cản sau gần cảm biến khi lùi:
– Linh kiện điện tử thương mại (đèn sương mù, cán cờ, ăng-ten radio) hoặc phụ tùng (đầu nối kéo xe mooc, giá đỡ xe đạp, ốp cản) được gắn lên xe.
– Các thiết bị phát ra âm thanh tần số cao như còi hoặc loa được gắn lên xe.

Điều kiện xe:
– Có băng, tuyết hoặc bùn bám trên cảm biến khi lùi hoặc cản sau gần cảm biến khi lùi.
– Xe bị nghiêng đáng kể.
– Khoảng sáng gầm xe giảm đáng kể do điều kiện tải của xe
– Khi cảm biến khi lùi bị lệch do va chạm hoặc tai nạn.

Môi trường xung quanh:
– Có biểu ngữ bằng vải, cờ, cành cây hoặc rào chắn đường sắt ở hướng lùi xe.
– Khi lùi xe trên khu vực sỏi đá hoặc thảm cỏ.
– Khi lùi xe trong khu vực có các vật thể hoặc tường gần với xe như đường hầm nhỏ, cầu hẹp, đường hẹp hoặc gara nhỏ.
– Có vết bánh xe hoặc lỗ trên mặt đất ở hướng lùi xe.
– Khi lùi xe qua nắp cống thoát nước (nắp có rãnh thoát nước).

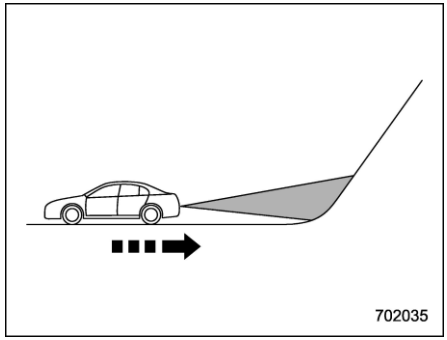

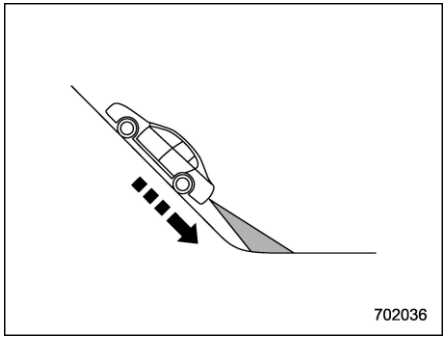

– Đường lùi xe nghiêng, ví dụ như dốc lên cao.
– Khi lùi xe xuống dốc.

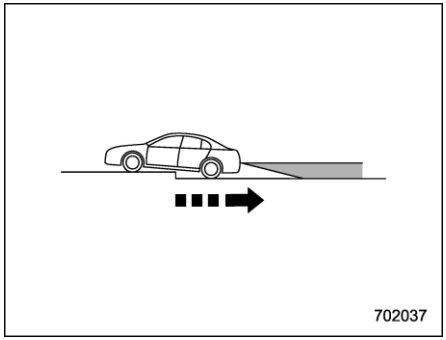

– CÒN TIẾP –

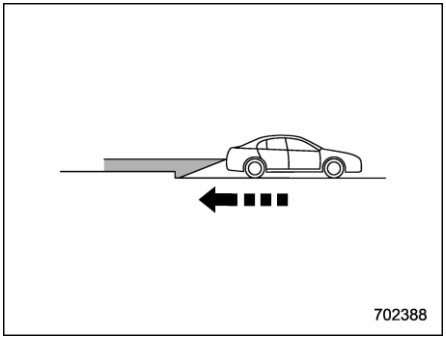

– **Có lề đường hoặc bậc thang ở hướng lùi xe.**
– **Lùi xe trong gara có trần thấp hoặc trong đường hầm.**
– **Có một mảng tuyết ở phía sau xe.**
– **Có vũng nước.**
– **Có vật cản ở bên cạnh một vật thể khác.**
– **Lùi xe men theo một bức tường.**
– **Đầu đường có đất và tuyết.**
– **Khi lùi xe trên đường gập ghềnh.**

• **Trong những tình huống sau, có thể sẽ không tránh được va chạm kể cả khi hệ thống đang hoạt động bình thường.**
– **Đường trơn trượt.**
– **Áp suất lốp không chuẩn xác.**
– **Lốp xe bị mòn.**
– **Xích lốp được lắp đặt.**
– **Lốp xe không đúng kích thước chỉ định được lắp đặt.**
– **Sửa chữa khẩn cấp bằng bộ sửa lốp thủng.**
– **Hệ thống treo được chỉnh sửa.**
– **Lái xe không ổn định do tai nạn hoặc sự cố.**
– **Đèn cảnh báo phanh bật sáng.**

■ Chức năng âm thanh cảnh báo khi lùi

Khi hệ thống RAB đang hoạt động, âm thanh cảnh báo bằng tiếng bíp sẽ phát ra với 3 cấp độ khác nhau để cảnh báo người lái xe về nguy cơ va chạm.

LƯU Ý

Có thể cần một khoảng thời gian để hiển thị bức tường và phát ra tiếng bíp cảnh báo sau khi chức năng âm thanh cảnh báo khi lùi nhận diện vật thể.

Hướng dẫn về phạm vi phát hiện

Mức cảnh báo	Khoảng cách đến vật thể phát hiện thấy*	Chỉ báo khoảng cách	Âm thanh cảnh báo
Khoảng cách lớn (đã phát hiện thấy vật thể)	90 cm (35 inch) hoặc hơn	Xanh lá cây	Không phát âm thanh cảnh báo
Khoảng cách trung bình (đang tiếp cận vật thể)	70 tới 90 cm (28 tới 35 inch)	Vàng	Tiếng bíp ngắn
Khoảng cách gần (tiếp cận gần hơn với vật thể)	50 tới 70 cm (20 tới 28 inch)	Cam	Tiếng bíp ngắn và nhanh
Khoảng cách gần nhất (quá gần với vật thể)	50 cm (20 inch)	Màu đỏ	Tiếng bíp liên tục

*: Phạm vi phát hiện có thể thay đổi tùy thuộc vào điều kiện môi trường.

▼ Phát hiện chướng ngại vật và mức cảnh báo

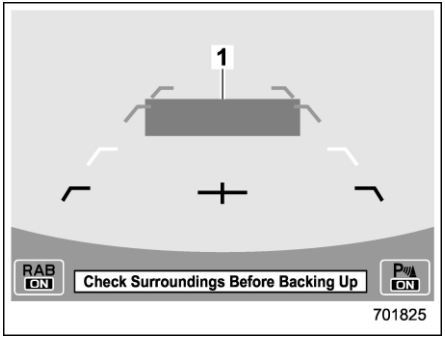

Khoảng cách lớn (đã phát hiện vật thể)
1) Xanh lá cây: 90 cm (35 inch) trở lên

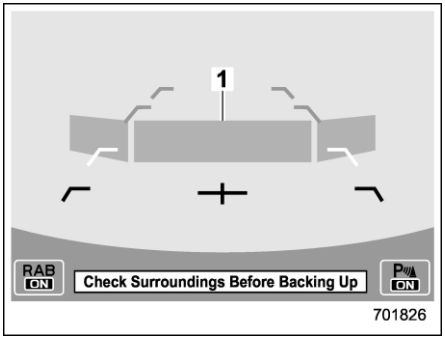

Khoảng cách trung bình (đang tiếp cận vật thể)
1) Vàng: 70 tới 90 cm (28 tới 35 inch)

– CÒN TIẾP –

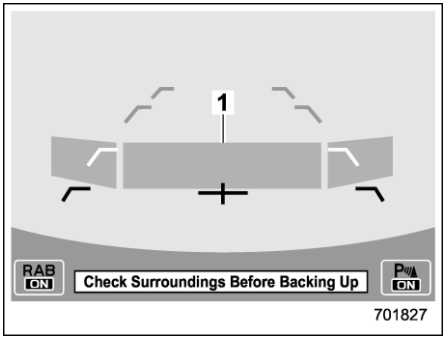

Khoảng cách gần (tiếp cận gần hơn với vật thể)
1) Màu cam: 50 tới 70 cm (20 tới 28 inch)

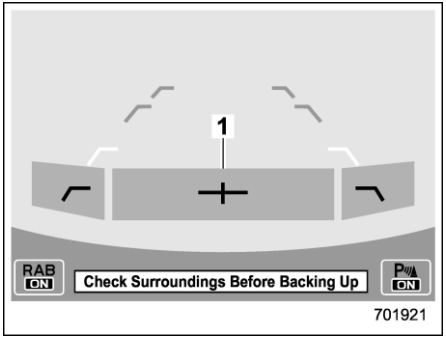

Khoảng cách gần nhất (quá gần với vật thể)
1) Màu đỏ: 50 cm (20 inch)

Khi phát hiện thấy một vật thể ở hướng lùi xe, khoảng cách đến vật thể phát hiện thấy sẽ được hiển thị trên màn hình thông tin trung tâm.
Âm thanh cảnh báo sẽ phát ra và tùy thuộc vào tốc độ xe, kiểm soát mô-men xoắn để phanh động cơ hoặc phanh tự động sẽ được áp dụng.

■ Hoạt động của chức năng phanh tự động

▼ Cảnh báo vật thể gần phía sau

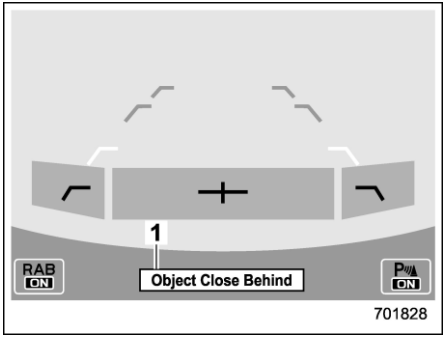

Chức năng phanh tự động
1) Tin nhắn cảnh báo

Nếu hệ thống xác định thấy có nguy cơ va chạm với vật thể. Các tiếng bíp ngắn hoặc các tiếng bíp liên tục sẽ phát ra để cảnh báo và lực phanh tự động mạnh hoặc kiểm soát mô-men xoắn sẽ được áp dụng để ngăn chặn va chạm. Lúc này, một tin nhắn cảnh báo cũng sẽ được hiển thị trên màn hình cụm đồng hồ (màn hình màu LCD).

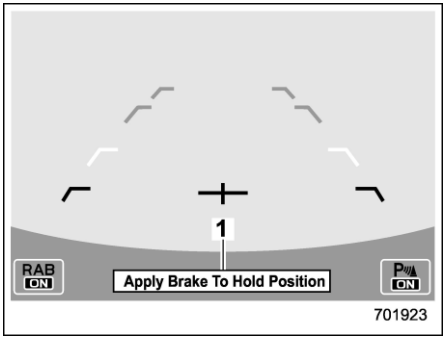

Cảnh báo nhấn bàn đạp phanh
1) Tin nhắn cảnh báo

Hãy nhấn bàn đạp phanh khi xe đã dừng bởi phanh tự động. Cho tới khi nhấn bàn đạp phanh, một tin nhắn sẽ được hiển thị trên màn hình thông tin trung tâm và tiếng bíp sẽ được phát ra liên tục.
Lúc này, một tin nhắn cảnh báo cũng sẽ được hiển thị trên màn hình cụm đồng hồ (màn hình màu LCD).

LƯU Ý

Điều kiện hoạt động của chức năng âm thanh cảnh báo khi lùi và chức năng phanh tự động khác nhau. Do đó, có

những trường hợp mà chỉ một trong các chức năng này sẽ hoạt động.

⚠ CẢNH BÁO

Hãy nhấn bàn đạp phanh ngay lập tức sau khi hệ thống dừng xe bằng phanh tự động. Tùy thuộc vào điều kiện mặt đường và lốp xe, xe có thể không tiếp tục dừng được và có thể dẫn đến tai nạn.

▼ Sau khi hệ thống dừng xe

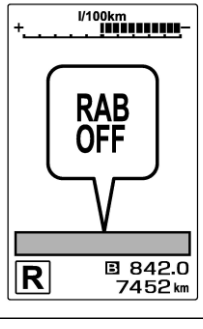

Sau khi nhấn bàn đạp phanh, đèn báo TẮT hệ thống RAB sẽ sáng và hệ thống sẽ tạm dừng hoạt động.

Đèn báo TẮT hệ thống RAB sẽ không sáng nữa khi di chuyển cần số tới vị trí khác ngoài vị trí "R".

Hệ thống sẽ hoạt động trở lại vào lần tới cần số chuyển tới vị trí "R".

Trong những tình huống sau, hệ thống RAB sẽ tự động tạm dừng hoạt động và đèn báo TẮT hệ thống RAB sẽ sáng.

– Có băng, tuyết, bùn hoặc chất khác trên cảm biến khi lùi.

– Cần số chuyển sang vị trí "R" khi có vật cản gần thanh cản sau.

– Phát hiện thấy âm thanh có tần số gần giống với tần số cảm biến khi lùi của hệ thống RAB.

LƯU Ý

• Trong những trường hợp sau, sau khi hệ thống RAB dừng xe, kiểm soát phanh sẽ nhả ra và phanh tay điện tử sẽ hoạt động. Để biết thêm thông tin chi tiết về cách nhả phanh tay điện tử, tham khảo mục "Phanh tay điện tử" ☞Tr. 343.

– Khi 2 phút trôi qua sau khi xe dừng lại

– Khi bất kỳ cửa nào mở

• Hệ thống RAB có thể tạm dừng hoạt động trong các trường hợp sau và đèn báo TẮT hệ thống RAB sẽ sáng lên.

– Có băng, tuyết hoặc bùn bám trên cảm biến khi lùi hoặc cản sau gần cảm biến

– Các vật quá gần với cản sau khi cần số ở vị trí "R"

– Hệ thống phát hiện thấy âm thanh có tần sóng tương tự với cảm biến khi lùi của hệ thống RAB.

■ Hủy hoạt động của hệ thống phanh tự động khi lùi (RAB)

Có thể tạm thời hủy hệ thống RAB bằng bất kỳ thao tác nào sau đây.

- Trong khi dừng xe bằng chức năng phanh tự động, nhấn bàn đạp phanh.
- Trong khi dừng xe bằng chức năng phanh tự động, nhấn bàn đạp ga.

– CÒN TIẾP –

- Nhấn bàn đạp ga liên tục (trong trường hợp này, chức năng tăng tốc có giới hạn sẽ bị hủy bỏ và xe sẽ tiếp tục đi lùi.)
- Cần số không vị trí “R”.

LƯU Ý

Hệ thống sẽ hủy nếu không còn phát hiện thấy vật thể.

■ BẬT/TẮT Hệ thống phanh tự động khi lùi (RAB)

Trong khi cần số ở vị trí “R”, có thể cài đặt các chức năng sau của hệ thống RAB thông qua màn hình thông tin trung tâm.

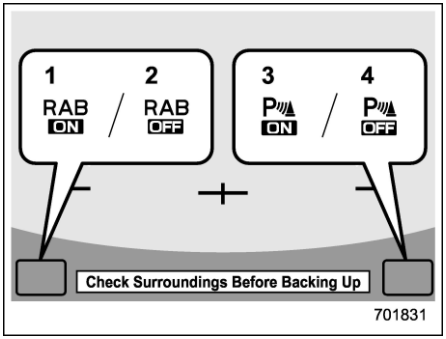

1) Phím BẬT chức năng phanh tự động
2) Phím TẮT chức năng phanh tự động
3) Phím BẬT chức năng âm thanh cảnh báo khi lùi
4) Phím TẮT chức năng âm thanh cảnh báo khi lùi

Khi phím BẬT được hiển thị, trạng thái cài đặt tương ứng là BẬT.
Chạm và giữ phím BẬT để TẮT.
Khi phím TẮT được hiển thị, trạng thái cài đặt tương ứng là TẮT.
Chạm và giữ phím TẮT để BẬT.

Khi chức năng phanh tự động TẮT, (các) đèn báo sau sẽ sáng.

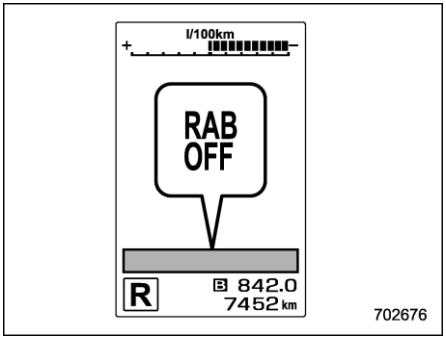

Đèn báo TẮT hệ thống RAB sẽ không sáng khi chức năng tương ứng BẬT.

LƯU Ý

Khi không thể thay đổi cài đặt, phím cài đặt BẬT/TẮT sẽ có màu xám.

Đồng thời, có thể thay đổi các cài đặt sau ở màn hình thông tin trung tâm.

- Âm lượng cảnh báo
- Âm thanh cảnh báo khi lùi

Để biết thêm thông tin chi tiết, tham khảo mục “Cài đặt xe” ☞Tr. 215.

■ Đèn cảnh báo hệ thống RAB

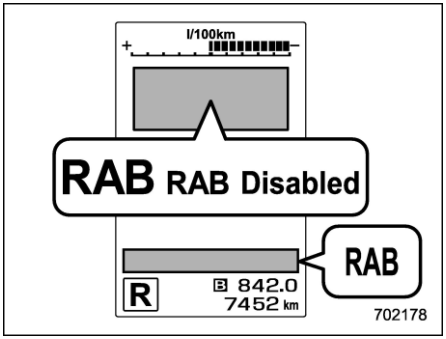

Nếu hệ thống RAB gặp sự cố, đèn báo trên sẽ sáng trên cụm đồng hồ. Bạn nên liên hệ với đại lý SUBARU gần nhất để biết thêm thông tin chi tiết.

■ Sử dụng cảm biến khi lùi

4 cảm biến khi lùi nằm ở cản sau. Để đảm bảo hệ thống RAB hoạt động chính xác, hãy tuân thủ các lưu ý an toàn sau.

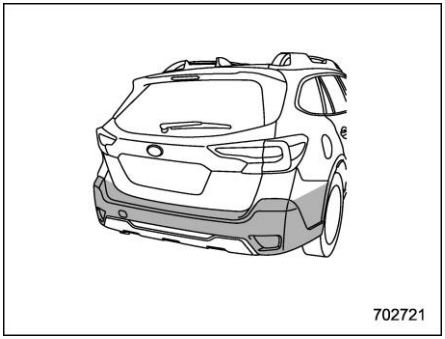

- Không gắn nhãn dán hoặc vật khác lên cảm biến khi lùi hoặc bề mặt phần cản gần cảm biến khi lùi.
- Luôn giữ vệ sinh cảm biến khi lùi và bề mặt phần cản sau gần cảm biến khi lùi.
- Không chỉnh sửa cản sau.
- Không sơn lên phần cản gần cảm biến khi lùi.
- Không phun nước áp suất cao từ máy rửa xe áp suất cao vào cảm biến khi lùi.
- Không tác động mạnh vào phần cản sau gần cảm biến khi lùi. Nếu cảm biến bị lệch, sự cố hệ thống có thể xảy ra, bao gồm việc không thể phát hiện các vật thể trên hướng lùi xe. Nếu có bất kỳ lực mạnh nào tác động đến cản sau, bạn nên liên hệ với đại lý SUBARU để kiểm tra hệ thống.
- Không tháo rời cảm biến khi lùi.

LƯU Ý

Nếu cần sửa chữa, thay thế cảm biến khi lùi, hoặc cần sửa chữa, sơn hoặc thay thế phần cản sau gần cảm biến khi lùi, bạn nên liên hệ với đại lý SUBARU để được hỗ trợ.

7-20. Hệ thống giám sát người lái (Nếu có)

Hệ thống cảnh báo người lái theo dõi những tình huống mà người lái xe có thể không chú ý đến phía trước và nhận dạng người dùng cá nhân.
Hệ thống này cảnh báo cho lái khi họ không chú ý/buồn ngủ khi lái xe và có thể hỗ trợ lái xe an toàn, thoải mái bằng cách tự động điều chỉnh các cài đặt sau đây.

– Vị trí người lái
– Cài đặt điều hòa không khí
– Cài đặt đồng hồ
– Cài đặt màn hình thông tin trung tâm

Sau khi đăng ký người dùng, hệ thống sẽ tự động khôi phục các cài đặt khi người dùng đó vào xe.

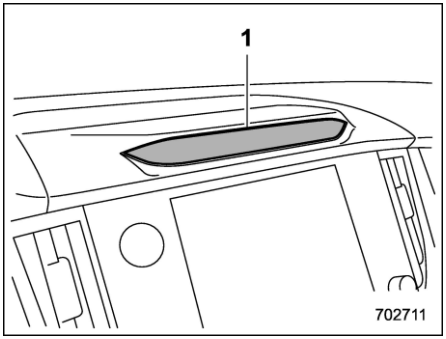

1) Camera

⚠ THẬN TRỌNG

- **Luôn hết sức cẩn thận trong khi lái xe**
  – Quá tự tin do bạn đang lái xe có Hệ thống giám sát người lái có thể dẫn tới tai nạn nghiêm trọng.
- **Hệ thống này không thể phát hiện xem người lái xe có cảm thấy buồn ngủ hay có đang tập trung lái xe an toàn hay không.**
- **Hệ thống không thể phán đoán xem người lái tỉnh hoặc đang ngủ, khả năng lái xe của người lái suy giảm hoặc họ có đang tập trung lái xe an toàn hay không.**
- **Trong một số tình huống, hệ thống có thể không xác định chính xác được trạng thái của người lái xe.**

LƯU Ý

• Camera nhận diện người dùng không lưu lại hình ảnh, âm thanh hoặc video.
• Hệ thống giám sát người lái có thể không hoạt động chuẩn xác khi ánh sáng mặt trời chiếu vào xe theo các hình thức sau.
– Ánh sáng mặt trời chiếu trực tiếp (hoặc qua kính) vào camera nhận diện người dùng.
– Có bóng râm trên mặt người lái xe do ánh sáng mặt trời (hoặc bất kỳ ánh sáng nào có tia hồng ngoại mạnh).
– Có dao động tạm thời lớn trong độ sáng của ánh sáng mặt trời (hoặc bất kỳ ánh sáng nào có tia hồng ngoại mạnh) trên mặt người lái xe.
• Hệ thống có thể không nhận diện được chính xác khi một thiết bị có nguồn sáng hồng ngoại (ví dụ như một Hệ thống giám sát người lái thương mại khác) được lắp đặt trong xe.
• Hệ thống giám sát người lái có thể không hoạt động chính xác vào những

thời điểm sau, khi người lái đeo kính hoặc kính râm.

– Kính râm không cho phép ánh sáng hồng ngoại dễ dàng đi qua.

– Khung cảnh xung quanh phản chiếu rõ trên mắt kính của kính hoặc kính râm.

– Mắt người lái xe bị che bởi gọng kính và camera nhận diện người dùng không thể nhận diện được mắt.

– Ánh sáng từ nguồn ánh sáng hồng ngoại (đèn LED) phản chiếu trên mắt kính của kính hoặc kính râm.

– Người lái xe đeo miếng bịt mắt.

– Người lái xe đội mũ che khuất mắt.

• Tùy vào loại khẩu trang, hệ thống có thể không nhận diện được khi người lái chú ý/buồn ngủ khi lái xe.

• Không thể nhận dạng chính xác người dùng nếu mắt, mũi hoặc miệng của họ bị che bởi khẩu trang, khăn, kính râm hoặc vật khác.

• Hệ thống giám sát người lái có thể không hoạt động chính xác khi lông mày, mắt, mũi hoặc miệng bị che do có vật chắn giữa mặt người lái xe và hệ thống.

• Nếu có lớp bọc dày trên vô lăng, tùy thuộc vào vị trí cài đặt điều chỉnh nghiêng/nâng hạ vô lăng, lớp bọc này có thể chặn tầm quan sát mặt người lái của hệ thống, Hệ thống giám sát người lái có thể hoạt động không chính xác.

• Không gắn bất cứ nhãn dán nào lên camera nhận diện người dùng hoặc nguồn ánh sáng hồng ngoại (đèn LED). Nếu camera nhận diện người dùng hoặc nguồn ánh sáng hồng ngoại (đèn LED) bị che bởi vật cản, camera sẽ không thể theo dõi chính xác được người lái xe.

• Hệ thống có thể sẽ không nhận diện chính xác được nếu có phụ kiện được treo vào gương chiếu hậu trong xe.

• Không chạm trực tiếp ngón tay vào camera nhận diện người dùng hoặc nguồn ánh sáng hồng ngoại (đèn LED). Nếu có bụi bẩn hoặc dấu vân tay trên những bộ phận này, các bộ phận đó sẽ không thể theo dõi chính xác được người lái. Nếu có bụi bẩn hoặc dấu vân tay trên những bộ phận này, hãy lau sạch bằng vải khô mềm hoặc lau nhẹ bằng vải ẩm sau khi đã vắt sạch nước.

• Hệ thống có thể sẽ không phát hiện chính xác được nếu bề mặt của camera nhận diện người dùng hoặc nguồn ánh sáng hồng ngoại (đèn LED) bị xước. Hãy cẩn thận tránh để các vật cứng tiếp xúc với các bộ phận này.

• Hệ thống có thể sẽ không nhận diện chính xác được nếu có cặn bám trên camera nhận diện người dùng hoặc nguồn ánh sáng hồng ngoại (đèn LED). Nếu có cặn bám trên những bộ phận này, hãy lau bằng vải khô mềm.

• Khi đăng ký để nhận diện người dùng, hãy hạn chế nhắm mắt.

• Nếu tỷ lệ nhận diện người dùng thành công thấp, nguyên nhân có thể do chưa đăng ký chính xác người dùng. Hãy xóa dữ liệu đăng ký và đăng ký lại.

• Nếu người dùng thường xuyên sử dụng cả kính thường và kính áp tròng lái xe, họ nên đăng ký cả khi đeo kính thường và khi đeo kính áp tròng.

• Quá trình nhận diện người dùng bắt đầu ngay từ khi vào xe, nhưng nếu người dùng nhìn xuống hoặc nhìn vào gương chiếu hậu bên người lái trong một khoảng thời gian dài, hệ thống có thể sẽ không nhận diện được người dùng.

• Khi một người có anh/chị em song sinh hoặc hai người có đặc điểm khuôn mặt giống nhau đăng ký, người còn lại có thể bị nhận diện nhầm là người dùng khi vào xe.

• Nếu người ngồi trong ghế hành khách ngả vào ghế người lái, hoặc trong những trường hợp có từ hai khuôn mặt trở lên xuất hiện gần ghế

– CÒN TIẾP –

người lái, hệ thống có thể hoạt động không chính xác.

- Có những trường hợp hệ thống kết luận rằng mắt người lái nhắm khi người lái cúi xuống trong lúc lái xe, như kiểm tra bảng táp-lô hoặc màn hình điều hướng. Trong những trường hợp đó, âm thanh cảnh báo người lái xe đang buồn ngủ có thể phát ra hoặc hệ thống có thể hoạt động không chính xác.
- Nếu mắt híp lại khi cười hoặc khi có ánh sáng chói từ bên ngoài, hệ thống có thể nhận định rằng mắt người lái nhắm và âm thanh cảnh báo người lái xe đang buồn ngủ có thể phát ra hoặc hệ thống có thể hoạt động không chính xác.
- Hệ thống nhận diện người lái buồn ngủ hoặc đang ngủ trong khi lái xe và đưa ra cảnh báo dựa trên khoảng thời gian và tỷ lệ thời gian nhắm mắt. Âm thanh cảnh báo người lái buồn ngủ khi lái xe sẽ không phát ra chỉ bởi người lái xe cảm thấy buồn ngủ hoặc ngáp.
- Ngay cả khi người lái không cảm thấy buồn ngủ, nếu họ thường xuyên nhắm mắt hoặc chớp mắt, âm thanh cảnh báo người lái buồn ngủ khi lái xe có thể phát ra.
- Âm thanh cảnh báo người lái không chú ý khi lái xe có thể phát ra nếu người lái xe nghiêng người về phía trước hoặc ngó đầu ra ngoài cửa sổ trong khi lái xe.
- Âm thanh cảnh báo người lái không chú ý khi lái xe sẽ không phát ra nếu xe dừng hoặc đi chậm, ngay cả khi người lái xe không nhìn về phía trước.
- Hệ thống giám sát người lái thu thập và lưu trữ dữ liệu về đặc điểm khuôn mặt người lái xe. Dữ liệu nhận diện khuôn mặt được lưu trong xe và không được truyền tải khỏi xe. Dữ liệu này không được truyền tải hoặc lưu trữ bởi SUBARU hay bất kỳ cá nhân nào khác. Có thể tắt Hệ thống giám sát người lái và xóa các dữ liệu đã lưu về người lái xe bằng cách làm theo hướng dẫn bên dưới. Không thể sử dụng bất kỳ chức năng an toàn hoặc tiện ích nào của Hệ thống giám sát người lái tắt nếu hệ thống này tắt.

Tính khả dụng của các chức năng này phụ thuộc vào cài đặt Hệ thống giám sát người lái và cài đặt chức năng nhận diện người dùng.

Các chức năng khả dụng

			Hệ thống giám sát người lái*1	
			BẬT	TẮT
Chức năng nhận diện người dùng*2	BẬT	Cảnh báo lái xe không chú ý/buồn ngủ khi lái xe	Khả dụng	Không khả dụng
		Chức năng nhận diện người dùng	Khả dụng	Không khả dụng
	TẮT	Cảnh báo không chú ý/buồn ngủ khi lái xe	Khả dụng	Không khả dụng
		Chức năng nhận diện người dùng	Không khả dụng	Không khả dụng

– CÒN TIẾP –

Các chức năng khả dụng

			Hệ thống giám sát người lái*1	
			BẬT	TẮT
Chức năng nhận diện người dùng*2	BẬT	Đăng ký người dùng	Khả dụng	Không khả dụng
		Xóa người dùng	Khả dụng	Không khả dụng
		Xóa tất cả người dùng	Khả dụng	Không khả dụng
		Cập nhật vị trí ghế ngồi và gương	Khả dụng	Không khả dụng
		Xóa vị trí người lái xe	Khả dụng	Không khả dụng
	TẮT	Đăng ký người dùng	Không khả dụng	Không khả dụng
		Xóa người dùng	Khả dụng	Không khả dụng
		Xóa tất cả người dùng	Khả dụng	Không khả dụng
		Cập nhật vị trí ghế ngồi và gương	Không khả dụng	Không khả dụng
		Xóa vị trí người lái xe	Không khả dụng	Không khả dụng

*1: Có thể BẬT/TẮT hệ thống này trên màn hình thông tin trung tâm. Tham khảo mục "Cài đặt xe" ☞Tr. 215.
*2: Có thể BẬT/TẮT chức năng này trong phần cài đặt tùy chỉnh của màn hình thông tin trung tâm. Tham khảo mục "Cài đặt xe" ☞Tr. 215.

Tính khả dụng của các chức năng này tùy thuộc vào việc người dùng đã được đăng ký hay chưa.

Các chức năng khả dụng

	Đã đăng ký người dùng.	Chưa đăng ký người dùng.
Chức năng nhận diện người dùng	Khả dụng	Không khả dụng

■ Chức năng nhận diện người dùng

⚠ CẢNH BÁO

Hãy thực hiện đăng ký, khôi phục hoặc xóa vị trí ghế ngồi và góc gương chiếu hậu bên ngoài trước khi bắt đầu lái xe. Nếu thực hiện đăng ký, khôi phục hoặc xóa trong khi lái xe, có nguy cơ tai nạn sẽ xảy ra.

Khi một người dùng đăng ký xong, có thể khôi phục các cài đặt sau.

▼ Cá nhân hóa vị trí người lái xe

- Vị trí ghế ngồi và góc gương chiếu hậu ngoài xe. Khôi phục vị trí ghế ngồi và góc gương chiếu hậu ngoài xe
- Góc nghiêng xuống

Khôi phục góc nghiêng xuống dưới của gương chiếu hậu ngoài xe.

▼ Cá nhân hóa đồng hồ

- Màn hình cơ bản trên màn hình cụm đồng hồ (màn hình màu LCD)

Hiển thị màn hình người dùng đã chọn vào lần cuối họ rời khỏi xe.

▼ Cá nhân hóa màn hình thông tin trung tâm

- Màn hình cơ bản của màn hình thông tin trung tâm

Hiển thị màn hình người dùng đã chọn vào lần cuối họ rời khỏi xe.

- Màn hình lượng nhiên liệu tiêu hao

Hiển thị mức tiêu thụ nhiên liệu trung bình đối với các chuyến đi trong quá khứ của người dùng đó.

▼ Cá nhân hóa điều hòa không khí

- Cài đặt điều hòa không khí

Khôi phục nhiệt độ điều hòa không khí, chế độ thoát khí và các cài đặt khác mà người dùng đã chọn vào lần cuối rời khỏi xe.

LƯU Ý

Khi một người dùng đã đăng ký rời khỏi xe với điều hòa không khí cài đặt ở mức làm mát hoặc sưởi ấm tối đa, cài đặt trước khi chuyển sang mức làm mát hoặc sưởi ấm tối đa sẽ được khôi phục.

▼ Trạng thái BẬT/TẮT của Hệ thống giám sát người lái

Khi công tắc khóa điện chuyển sang vị trí "ON", trạng thái BẬT/TẮT của Hệ thống giám sát người lái sẽ chuyển từ "TẮT" sang "BẬT".

▼ Thay đổi cài đặt cá nhân hóa

Mục		
Cá nhân hóa vị trí người lái	Vị trí ghế ngồi/góc gương chiếu hậu ngoài xe	Thay đổi cài đặt bằng chức năng tùy chỉnh của màn hình thông tin trung tâm. Tham khảo mục "Cài đặt xe" ☞Tr. 215.
	Góc nghiêng xuống dưới của gương chiếu hậu ngoài xe	
Cá nhân hóa đồng hồ*	Màn hình cơ bản trên màn hình cụm đồng hồ (màn hình màu LCD)	Khi màn hình tùy chỉnh liên kết với chức năng đồng bộ người dùng và cài đặt được thay đổi, màn hình tùy chỉnh sẽ được khôi phục.
Trạng thái BẬT/TẮT của Hệ thống giám sát người lái		

*: Khi Hệ thống giám sát người lái TẮT, hệ thống này sẽ tiếp tục lưu các cài đặt tại thời điểm ngay trước khi TẮT hệ thống, kể cả khi chọn màn hình và thay đổi cài đặt.

– CÒN TIẾP –

■ Cảnh báo người lái không chú ý/buồn ngủ khi lái xe

Trong khi lái xe, Hệ thống giám sát người lái sẽ theo dõi và cảnh báo cho người lái xe trong trường hợp họ không chú ý hoặc buồn ngủ.

Khi cảnh báo người lái không chú ý/buồn ngủ khi lái xe kích hoạt, âm thanh cảnh báo sẽ phát ra và màn hình cảnh báo sẽ xuất hiện.

LƯU Ý

- **Cảnh báo người lái không chú ý/buồn ngủ khi lái xe hoạt động bất kể trạng thái của chức năng nhận diện người dùng.**
- **Cảnh báo người lái không chú ý khi lái xe không kích hoạt khi tín hiệu báo rẽ đang hoạt động hoặc khi cần số ở vị trí "R".**
- **Khi đèn báo TẮT hệ thống phanh tránh va chạm sáng trên màn hình cụm đồng hồ (màn hình màu LCD), thời điểm kích hoạt cảnh báo người lái không chú ý khi lái xe vẫn sẽ không thay đổi ngay cả khi phát hiện thấy phương tiện hoặc chướng ngại vật phía trước. Để biết thêm thông tin chi tiết về hệ thống EyeSight, hãy tham khảo phần bổ sung trong Hướng dẫn sử dụng cho hệ thống EyeSight.**

▼ Cảnh báo người lái không chú ý khi lái xe



Hệ thống sẽ cảnh báo người lái xe khi nhận thấy rằng người lái xe có khả năng không chú ý.

Khi cảnh báo người lái không chú ý khi lái xe kích hoạt, âm thanh cảnh báo sẽ phát ra và màn hình thông báo sẽ xuất hiện trên màn hình cụm đồng hồ (màn hình màu LCD).

Khi hệ thống Eyesight phát hiện thấy phương tiện hoặc chướng ngại vật ở phía trước, cảnh báo người lái không chú ý khi lái xe có thể kích hoạt sớm hơn bình thường. Tham khảo phần bổ sung trong Hướng dẫn sử dụng để biết thêm về hệ thống Eyesight.

▼ Cảnh báo buồn ngủ khi lái xe

Hệ thống phát hiện khả năng người lái xe buồn ngủ dựa trên mức độ họ nhắm mắt và cảnh báo sẽ được đưa ra cho người lái xe. Khi cảnh báo người lái buồn ngủ khi lái xe kích hoạt, âm thanh cảnh báo sẽ phát ra và màn hình thông báo sẽ xuất hiện.

	Màn hình cụm đồng hồ (màn hình màu LCD)	Màn hình thông tin trung tâm	Âm thanh cảnh báo
Buồn ngủ khi lái xe			Bíp, bíp... (Kêu đến khi người lái xe mở mắt.)
Rất buồn ngủ			Bíp, bíp, bíp, bíp, bíp (5 lần)
Hơi buồn ngủ		—	Bíp
Không buồn ngủ	—	—	—

■ Cảnh báo/đèn báo Hệ thống giám sát người lái

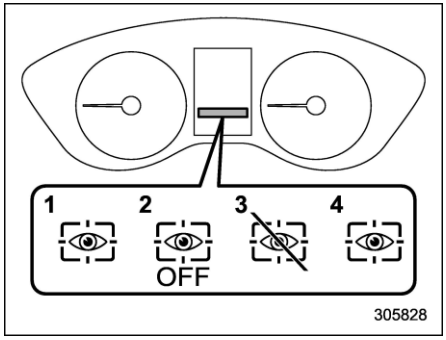

1) Đèn chỉ báo hoạt động của Hệ thống giám sát người lái (xanh lá cây)
2) Đèn báo Hệ thống giám sát người lái TẮT
3) Đèn báo Hệ thống giám sát người lái tạm dừng hoạt động
4) Đèn cảnh báo Hệ thống giám sát người lái (vàng)

Đèn báo/cảnh báo Hệ thống giám sát người lái thể hiện trạng thái hệ thống trên màn hình cụm đồng hồ (màn hình màu LCD).

LƯU Ý

Khi đèn chỉ báo hoạt động của Hệ thống giám sát người lái TẮT, đèn báo Hệ thống giám sát người lái tạm dừng hoạt động hoặc cảnh báo của Hệ thống giám sát người lái sáng, không

– CÒN TIẾP –

thể sử dụng Hệ thống giám sát người lái. Thêm vào đó, không thể chọn các mục sau.

- **Đăng ký người dùng**
- **Xóa người dùng**
- **Xóa tất cả người dùng**
- **Cập nhật vị trí ghế ngồi và gương**
- **Xóa vị trí người lái xe**
- **Tự động lùi ghế khi vào xe**

▼ Đèn chỉ báo hoạt động của Hệ thống giám sát người lái (xanh lá cây)

Đèn báo này sáng khi Hệ thống giám sát người lái đang hoạt động.

▼ Đèn báo Hệ thống giám sát người lái TẮT

Đèn báo này sáng khi người dùng tắt Hệ thống giám sát người lái và Hệ thống giám sát người lái không hoạt động.

▼ Đèn báo Hệ thống giám sát người lái tạm dừng hoạt động

Đèn báo này sáng khi Hệ thống giám sát người lái tạm dừng hoạt động.

LƯU Ý

Hệ thống giám sát người lái tạm dừng hoạt động trong những tình huống sau.

- **Khi nhiệt độ bộ phận chính của Hệ thống giám sát người lái cao hoặc thấp.**
- **Khi Hệ thống giám sát người lái không thể theo dõi chuyển động mắt của người lái xe.**
- **Khi Hệ thống giám sát người lái không thể theo dõi chuyển động lông mày, mắt, mũi hoặc miệng của người lái.**
- **Khi camera và nguồn ánh sáng hồng ngoại (đèn LED) bị che khuất và Hệ thống giám sát người lái không thể theo dõi chính xác người lái xe.**

▼ Đèn cảnh báo Hệ thống giám sát người lái (vàng)

Đèn cảnh báo này sáng khi có sự cố với Hệ thống giám sát người lái. Bạn nên liên lạc với đại lý SUBARU để kiểm tra hệ thống.

■ Sử dụng Hệ thống giám sát người lái

▼ Nhận diện người dùng

Khi một người dùng được đăng ký với chức năng nhận diện người dùng, Hệ thống giám sát người lái sẽ thực hiện các bước sau.

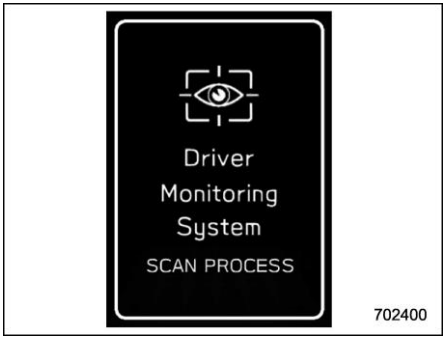

1. Khi cửa mở và công tắc khóa điện TẮT, màn hình nhận diện người dùng và Hệ thống giám sát người lái bắt đầu nhận diện người dùng.

Trong một số trường hợp, màn hình nhận diện người dùng có thể không xuất hiện khi mở cửa, ví dụ như sau khi vừa mới TẮT công tắc khóa điện. Trong những trường hợp đó, quá trình nhận diện người dùng sẽ bắt đầu khi cửa đóng lại dù màn hình nhận diện người dùng không xuất hiện.



2. Hãy ngồi vào ghế lái xe và nhìn về phía trước một lát.
3. Khi quy trình nhận diện người dùng hoàn tất, màn hình Xin chào sẽ xuất hiện trên màn hình thông tin trung tâm.

Lúc này, góc gương chiếu hậu ngoài xe, cài đặt điều hòa không khí, màn hình cơ bản của cụm đồng hồ (màn hình màu LCD), màn hình cơ bản của màn hình thông tin trung tâm và các cài đặt tùy chỉnh sẽ thay đổi dựa trên thông tin người dùng.

LƯU Ý

• Khi nhấn công tắc điều khiển màn hình thông tin trung tâm, màn hình nhận diện người dùng sẽ bị hủy nhưng quy trình nhận diện người dùng vẫn sẽ tiếp tục.

• Khi cần số không ở vị trí "P", vị trí ghế ngồi sẽ không thay đổi dù đã hoàn thành nhận diện người dùng.

• Nếu nhận diện người dùng không thành công, hãy nhận diện lại theo hướng dẫn sau, tham khảo mục "Khi không nhận diện được người dùng" ☞Tr. 397.

• Quy trình nhận diện người dùng sẽ không diễn ra trong khi lái xe.

• Nếu vị trí ghế ngồi hoặc góc gương chiếu hậu ngoài xe đang được điều chỉnh khi quy trình nhận diện người dùng hoàn tất, không thể khôi phục vị trí ghế ngồi, góc gương hoặc góc nghiêng xuống dưới của gương chiếu hậu bên ngoài.

• Nếu bất kỳ thao tác nào sau đây được thực hiện trong khi khôi phục vị trí ghế ngồi hoặc góc gương chiếu hậu ngoài xe, quy trình khôi phục vị trí ghế ngồi và góc gương chiếu hậu ngoài xe sẽ bị hủy.

– Các công tắc điều chỉnh ghế chỉnh điện được sử dụng.

– Công tắc điều chỉnh gương chiếu hậu ngoài xe được sử dụng.

– Nhấn nút "SET".

– Nhấn nút "1" hoặc "2".

– Cần số di chuyển tới một vị trí khác ngoài vị trí "P".

▼ Khi không nhận diện được người dùng

Trong trường hợp sau, chức năng nhận diện người dùng có thể không được thực hiện và thông báo "Dừng nhận diện người dùng." có thể hiển thị.

• Có vật cản camera.

Gỡ bỏ vật cản đó và thực hiện quá trình trong phần tham khảo sau để thực hiện lại quy trình nhận diện người dùng. Tham khảo mục "Hệ thống giám sát người lái" ☞Tr. 222.

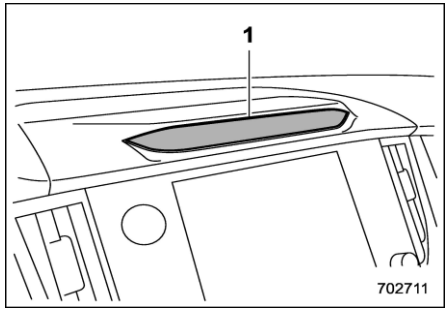

1) Camera

LƯU Ý

• Chức năng nhận diện người dùng có thể không thực hiện được khi có bụi bẩn hoặc dấu vân tay trên camera nhận diện người dùng. Hãy dùng vải mềm hoặc vải ẩm đã vắt sạch để lau nhẹ.

– CÒN TIẾP –

• Khi TẮT chức năng đồng bộ người dùng, không thể lặp lại quá trình quét khuôn mặt bằng cách chỉnh tay.

■ Đăng ký và xóa người dùng

Có thể đăng ký người dùng trong Hệ thống giám sát người lái và xóa những người dùng đã đăng ký. Để biết thêm về quy trình đăng ký và xóa người dùng, hãy tham khảo mục "Hệ thống giám sát người lái" ☞Tr. 222.

LƯU Ý

• Khi đèn báo TẮT Hệ thống giám sát người lái, đèn báo Hệ thống giám sát người lái tạm dừng hoạt động hoặc cảnh báo Hệ thống giám sát người lái bật sáng, không thể chọn các mục sau.

- **Đăng ký người dùng**
- **Xóa người dùng**
- **Xóa tất cả các người dùng**

• Có thể xóa thông tin người dùng bằng cách khôi phục cài đặt mặc định của màn hình thông tin trung tâm. Khi cài đặt mặc định được khôi phục, tất cả thông tin người dùng sẽ bị xóa. Không thể khôi phục cài đặt mặc định khi Hệ thống giám sát người lái TẮT.

■ Đăng ký và xóa cá nhân hóa vị trí người lái xe

Khi đăng ký người dùng, vị trí ghế ngồi, góc gương và góc nghiêng xuống dưới của gương chiếu hậu ngoài xe sẽ được đăng ký cùng lúc. Để thay đổi cài đặt vị trí ghế ngồi, góc gương và góc nghiêng của gương chiếu hậu ngoài xe, tham khảo mục "Hệ thống giám sát người lái" ☞Tr. 222.

LƯU Ý

• Nếu công tắc khóa điện chuyển sang vị trí "OFF" trước khi hoàn tất đăng ký người dùng, thông tin đã điều chỉnh về vị trí ghế ngồi, góc gương và góc nghiêng xuống dưới của gương chiếu hậu ngoài xe sẽ không được lưu lại.

• Khi TẮT cài đặt nhận diện người dùng, hoặc khi đèn báo TẮT Hệ thống giám sát người lái, đèn báo Hệ thống giám sát người lái tạm dừng hoạt động hoặc cảnh báo Hệ thống giám sát người lái bật sáng, không thể chọn các mục sau.

- **Cập nhật vị trí ghế ngồi và gương**
- **Xóa vị trí người lái xe**

• Chỉ có thể đăng ký hoặc xóa vị trí người lái xe khi một người dùng đã đăng ký ngồi ở ghế lái xe và quy trình nhận diện người dùng đã hoàn tất.

• Hãy bắt đầu đăng ký người dùng sau khi điều chỉnh vị trí ghế ngồi, góc gương và góc nghiêng xuống dưới của gương chiếu hậu ngoài xe. Nếu thay đổi những cài đặt này trong quá trình đăng ký người dùng, có thể làm gián đoạn quá trình đó. Tham khảo mục "Ghế chỉnh điện" ☞Tr. 33 hoặc "Gương chiếu hậu ngoài xe" ☞Tr. 260.

■ BẬT/TẮT Hệ thống giám sát người lái

LƯU Ý

• Khi xe dừng và cửa người lái mở rồi đóng lại, Hệ thống giám sát người lái sẽ tự động BẬT bất kể trạng thái của công tắc khóa điện.

• Sau khi TẮT Hệ thống giám sát người lái, nếu BẬT Hệ thống giám sát người lái trong khi mở cửa người lái, quy trình nhận diện người dùng có thể diễn ra không chính xác.

• Nếu TẮT Hệ thống giám sát người lái sau khi hoàn tất nhận diện người dùng, chức năng nhận diện người dùng sẽ lưu lại trạng thái BẬT/TẮT của Hệ thống giám sát người lái.

▼ Bật/tắt Hệ thống giám sát người lái

Để bật và tắt Hệ thống giám sát người lái, hãy sử dụng màn hình thông tin trung tâm Tham khảo mục "Cài đặt xe" ☞Tr. 215.

Khi Hệ thống giám sát người lái TẮT, đèn báo TẮT Hệ thống giám sát người lái trên màn hình cụm đồng hồ (màn hình màu LCD) sẽ sáng.

▼ Cài đặt nhận diện người dùng

Có thể BẬT/TẮT chức năng nhận diện người dùng của Hệ thống giám sát người lái. Để biết thêm về quy trình cài đặt, tham khảo mục "Cài đặt xe" ☞Tr. 215.

LƯU Ý

• Không thể thay đổi cài đặt chức năng nhận diện người dùng cho riêng từng người dùng.
• Cài đặt mặc định của chức năng nhận diện người dùng là BẬT.
• Khi TẮT chức năng nhận diện người dùng, không thể chọn các mục sau.
- **Lặp lại quá trình quét khuôn mặt**
- **Đăng ký người dùng**
- **Cập nhật vị trí ghế ngồi và gương**
- **Xóa vị trí người lái xe**

▼ Tự động lùi ghế khi vào xe

Chức năng tự động lùi ghế khi vào xe sẽ tự động trượt ghế lái xe ra sau khi mở khóa và mở cửa người lái.
Có thể BẬT/TẮT chức năng này. Để biết thêm về quy trình cài đặt, tham khảo mục "Cài đặt xe" ☞Tr. 215.

⚠ THẬN TRỌNG

Hãy ngồi vào ghế sau khi chuyển động của ghế chỉnh điện hoàn tất. Không làm như vậy có thể dẫn đến bị thương.

LƯU Ý

• Nếu vị trí ghế ngồi không được lưu trong bộ nhớ của chìa khóa thông minh, có thể sử dụng chức năng tự động lùi ghế khi vào xe.
• Ngay cả khi BẬT chức năng tự động lùi ghế khi vào xe, chức năng này sẽ TẮT khi chức năng nhận diện người dùng TẮT.
• Không thể chọn chức năng tự động lùi ghế khi vào xe khi đèn báo TẮT Hệ thống giám sát người lái, đèn báo Hệ thống giám sát người lái tạm dừng hoạt động hoặc cảnh báo Hệ thống giám sát người lái đang sáng.
• Chức năng này sẽ hoạt động nếu ghế ngồi nằm ở phía trước trung tâm của cơ cấu trượt ghế ngồi.

8-1. Lái xe mới – 1.600 km (1,000 dặm) đầu tiên 402
8-2. Gợi ý tiết kiệm nhiên liệu 402
8-3. Khí thải động cơ (Cacbon Monoxit)..... 402
8-4. Bầu lọc khí thải 403
8-5. Bộ lọc khí thải động cơ xăng (Nếu có)..... 404
Khi đèn cảnh báo của bộ lọc khí thải động cơ xăng sáng..... 404
Khi đèn cảnh báo của bộ lọc khí thải động cơ xăng nhấp nháy 405
8-6. Kiểm tra định kỳ..... 406
8-7. Lái xe ở nước ngoài 406
8-8. Hướng dẫn lái xe có AWD 406
8-9. Lái xe địa hình 408
Trước khi lái xe 409
Trong khi lái xe 409
Sau khi lái xe 410
8-10. Lái xe vào mùa đông 410
Vận hành xe khi trời lạnh..... 410
Lái xe trên đường có tuyết và băng 411
Chống ăn mòn..... 413
Lốp xe đi trên tuyết..... 413
Xích lốp 413
Lắc xe 414
8-11. Xếp đồ lên xe 414
Giá nóc xe (Nếu có) 415
Giá nóc xe tích hợp thanh ngang (Nếu có) 416
8-12. Thiết bị kéo xe moóc (Nếu có) 420
Bảo dưỡng..... 420
Tải trọng kéo 421
Đầu nối kéo xe móc (Tùy chọn tại đại lý)..... 421
Thời điểm không nên kéo xe moóc 421
Xích an toàn xe moóc 422
Gương chiếu hậu ngoài xe 422
Đèn xe moóc..... 422
Lốp xe 422
Hướng dẫn kéo xe moóc..... 422
Thông tin bổ sung..... 425

8-1. Lái xe mới – 1.600 km (1.000 dặm) đầu tiên

Hiệu suất và tuổi thọ xe phụ thuộc vào cách bạn sử dụng và chăm sóc xe trong lúc xe còn mới. Hãy tuân thủ các hướng dẫn sau trong vòng 1.600 km (1.000 dặm) đầu tiên:

- Không rồ ga. Không để tốc độ động cơ vượt quá 4.000 vòng/phút trừ trường hợp khẩn cấp.
- Không lái xe với tốc độ động cơ hoặc tốc độ xe không đổi trong một thời gian dài, dù nhanh hay chậm.
- Tránh khởi động đột ngột và tăng tốc quá nhanh, trừ trường hợp khẩn cấp.
- Tránh phanh gấp, trừ trường hợp khẩn cấp.

Nên áp dụng các quy trình lái mới này khi gắn động cơ mới hoặc đại tu động cơ hoặc khi thay má phanh mới.

8-2. Gợi ý tiết kiệm nhiên liệu

Những gợi ý sau sẽ giúp bạn tiết kiệm nhiên liệu.

- Điều chỉnh cần số phù hợp với tốc độ và điều kiện đường sá.
- Tránh tăng tốc hoặc giảm tốc đột ngột. Luôn tăng tốc từ từ cho đến khi xe đạt được tốc độ mong muốn. Sau đó cố gắng duy trì tốc độ đó trong thời gian lâu nhất có thể.
- Không nhấn bàn đạp ga liên tục và tránh rồ ga.
- Tránh để động cơ chạy không tải khi không cần thiết.
- Đảm bảo động cơ luôn được điều chỉnh chính xác.
- Giữ cho lốp xe được bơm căng đúng đến áp suất được hiển thị trên tem thông tin lốp ở dưới chốt cửa người lái. Áp suất thấp sẽ làm tăng mức độ hao mòn lốp và tiêu thụ nhiên liệu.
- Chỉ sử dụng điều hòa không khí khi cần thiết.
- Đảm bảo bánh trước và sau luôn được căn chỉnh chính xác.
- Tránh mang theo hành lý hoặc hàng hóa không cần thiết.
- Đồng hồ ECO cho biết mức tiết kiệm nhiên liệu. Để biết thêm thông tin chi tiết, tham khảo mục "Đồng hồ ECO ☞Tr. 198.

8-3. Khí thải động cơ (Cacbon Monoxit)

⚠ CẢNH BÁO

- **Không hít khí thải động cơ. Khí thải động cơ chứa cacbon monoxit, một loại khí không màu và không mùi, nguy hiểm và thậm chí gây nguy hiểm đến tính mạng nếu hít phải.**
- **Luôn bảo dưỡng đúng cách hệ thống xả động cơ để ngăn khí thải động cơ xâm nhập vào xe.**
- **Không chạy động cơ trong không gian kín, chẳng hạn như gara, trừ khi cần lái xe vào hoặc ra khỏi không gian đó trong một khoảng thời gian ngắn.**
- **Tránh ở trong xe đang đỗ một khoảng thời gian dài trong khi động cơ đang chạy. Nếu buộc phải làm vậy, hãy sử dụng quạt thông gió để lấy không khí từ bên ngoài vào xe.**
- **Luôn đảm bảo lưới tản nhiệt của quạt thông gió phía trước không có tuyết, lá cây hoặc các vật cản khác để đảm bảo hệ thống thông gió luôn hoạt động tốt.**
- **Bất kỳ khi nào bạn nghi ngờ rằng**

khí thải đang xâm nhập vào trong xe, hãy kiểm tra và khắc phục sự cố trong thời gian sớm nhất. Nếu bạn phải lái xe trong điều kiện này, hãy lái xe với tất cả cửa sổ mở hoàn toàn.

- **Đóng cửa cốp sau trong khi lái xe để ngăn khí thải vào xe.**

LƯU Ý

Do sự giãn nở và co lại của kim loại sử dụng trong sản xuất hệ thống ống xả, bạn có thể nghe thấy tiếng kêu phát ra từ hệ thống xả trong một thời gian ngắn sau khi tắt động cơ. Âm thanh này là bình thường.

8-4. Bầu lọc khí thải

⚠ CẢNH BÁO

- **Tránh để xảy ra hỏa hoạn. Không lái hoặc đỗ xe ở bất kỳ nơi nào gần vật liệu dễ bắt lửa (ví dụ như cỏ, giấy, vải hoặc lá cây) vì bầu lọc khí thải hoạt động ở nhiệt độ rất cao.**
- **Để tất cả mọi người và các vật liệu dễ bắt lửa tránh xa ống xả trong khi động cơ đang vận hành. Khí thải có nhiệt độ rất cao.**

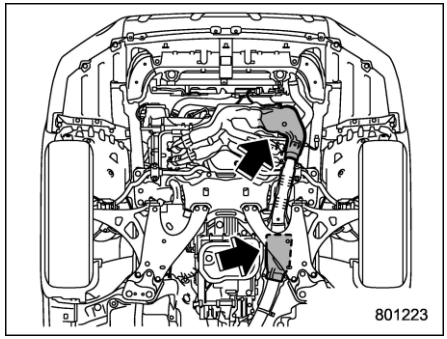

Bầu lọc khí thải được lắp đặt trong hệ thống ống xả. Bầu lọc khí thải đóng vai trò phụ trợ để giảm khí HC, CO và NOx trong khí thải, từ đó làm khí thải sạch hơn.

Để tránh làm hư hại bầu lọc khí thải:

- Chỉ sử dụng xăng không chì. Ngay cả một lượng nhỏ xăng có chì cũng sẽ làm hư hại bầu lọc khí thải.
- Không bao giờ khởi động động cơ bằng cách đẩy hoặc kéo xe.
- Tránh rồ ga.
- Không tắt công tắc khóa điện trong khi xe đang di chuyển.
- Đảm bảo động cơ luôn được điều chỉnh. Nếu bạn cảm thấy động cơ hoạt động không chuẩn xác (động cơ không nổ, nổ sớm hoặc đốt cháy không hoàn toàn), bạn nên kiểm tra và sửa chữa xe tại đại lý ủy quyền SUBARU.
- Không phủ sơn lót hoặc chất chống rỉ sét lên tấm cách nhiệt của bầu lọc khí thải và hệ thống xả.
- Không lái xe khi nhiên liệu ở mức cực thấp.

8-5. Bộ lọc khí thải động cơ xăng (Nếu có)

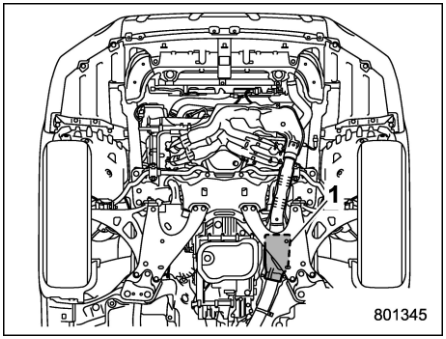

1) Bộ lọc khí thải động cơ xăng

Bộ lọc khí thải động cơ xăng là một thiết bị giúp loại bỏ các hạt vật chất trong khí thải của động cơ xăng.

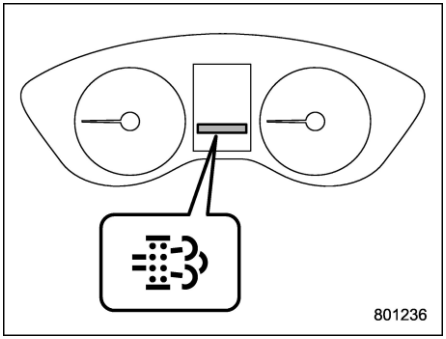

Đèn cảnh báo bộ lọc khí thải động cơ xăng sáng

■ Khi đèn cảnh báo bộ lọc khí thải động cơ xăng sáng

Đèn cảnh báo bộ lọc khí thải động cơ xăng sẽ sáng khi lượng vật chất tích tụ vượt quá giới hạn nhất định. Khi đèn cảnh báo bộ lọc khí thải động cơ xăng sáng, hãy lái xe như sau sau khi làm nóng động cơ hoàn toàn hoặc liên hệ đại lý SUBARU để phục hồi bộ lọc khí thải động cơ xăng.

Hãy lái xe như sau sau khi làm nóng động cơ hoàn toàn.

- Lái xe với tốc độ từ 60 km/h (37 mph) trở lên.
- Định kỳ nhả bàn đạp ga.

Đèn báo sẽ tắt sau khoảng 30 phút.
Nếu đèn báo không tắt, bạn nên liên hệ đại lý SUBARU.

⚠ CẢNH BÁO

Khi lái xe để phục hồi bộ lọc khí thải động cơ xăng, hãy lưu ý tới các điểm sau. Không làm như vậy có thể dẫn tới vi phạm luật giao thông hoặc tai nạn.

- **Tìm một địa điểm lái xe an toàn và hợp pháp.**
- **Tuân thủ giới hạn tốc độ và lưu ý tới phương tiện di chuyển phía sau bạn khi nhả bàn đạp ga.**

LƯU Ý

• Khó có thể đạt hiệu suất lọc mong muốn trong những tình huống sau, khi việc lọc khí thải trong khi lái xe sẽ cần nhiều công suất động cơ hơn bình thường.

– Lái xe lên dốc, trên sa mạc, trên

đường có tuyết, đường không rải nhựa và đường đất

– Trên xe có 5 hành khách hoặc nhiều hàng hóa

• Không sử dụng chức năng kiểm soát chân ga tự động trong khi đang lái xe để phục hồi bộ lọc khí thải động cơ xăng.

• Không lái xe để phục hồi bộ lọc khí thải động cơ xăng trong khi đang kéo theo một thứ/phương tiện khác.

• Trong khi đèn cảnh báo bộ lọc khí thải động cơ xăng sáng, tốc độ động cơ sẽ cao hơn kèm với tiếng ồn và rung động của động cơ cao hơn bình thường để phục hồi bộ lọc khí thải động cơ xăng.

▼ Hướng dẫn tránh làm đèn cảnh báo bộ lọc khí thải động cơ xăng sáng

Các chuyến đi ngắn liên tục trong nhiệt độ thấp với tốc độ thấp sẽ tăng khả năng đèn cảnh báo bộ lọc khí thải động cơ xăng sáng. Đèn cảnh báo bộ lọc khí thải động cơ xăng sẽ ít khi sáng hơn khi lái xe ở khu vực ngoại thành và định kỳ nhả bàn đạp ga.

▼ Hướng dẫn lái xe để khôi phục bộ lọc khí thải động cơ xăng một cách hiệu quả

Đèn cảnh báo bộ lọc khí thải động cơ xăng sẽ tắt nhanh hơn nếu bạn lái xe để phục hồi bộ lọc khí thải động cơ xăng như sau.

• Định kỳ nhả bàn đạp ga (khoảng 3 giây tới 10 giây một lần)

• Lái xe với tốc độ động cơ từ 2.000 tới 2.500 vòng/phút ở chế độ số sàn. Tham khảo mục "Chọn chế độ số sàn" ☞Tr. 326.

LƯU Ý

• Khi tốc độ động cơ quá thấp, có thể cần nhiều thời gian hơn để đèn cảnh báo bộ lọc khí thải động cơ xăng tắt.

• Khi tốc độ động cơ quá cao, không thể khôi phục bộ lọc khí thải động cơ xăng.

■ Khi đèn cảnh báo của bộ lọc khí thải động cơ xăng nhấp nháy

Khi đèn cảnh báo của bộ lọc khí thải động cơ xăng nhấp nháy, bạn nên tham khảo ý kiến với đại lý SUBARU gần nhất để kiểm tra ngay lập tức.

⚠ THẬN TRỌNG

- **Không lái xe trong thời gian dài khi đèn cảnh báo bộ lọc khí thải động cơ xăng nhấp nháy. Làm như vậy có thể khiến công suất động cơ bị giới hạn để bảo vệ động cơ và bộ lọc khí thải động cơ xăng. Khi công suất động cơ bị giới hạn, tốc độ xe cũng sẽ bị giới hạn và khả năng tăng tốc và leo dốc sẽ giảm.**
- **Không kéo xe khác khi đèn báo bộ lọc khí thải động cơ xăng đang nhấp nháy. Làm như vậy có thể làm cho xe không thể đi được.**

LƯU Ý

Không thể sử dụng chức năng kiểm soát chân ga tự động khi đèn cảnh báo bộ lọc khí thải động cơ xăng đang nhấp nháy.

8-6. Kiểm tra định kỳ

Để xe của bạn luôn trong tình trạng tốt nhất, hãy kiểm tra xe sau một khoảng thời gian hoặc quãng đường lái xe nhất định và tuân theo các dịch vụ bảo dưỡng được nêu trong lịch bảo dưỡng.

8-7. Lái xe ở nước ngoài

Khi bạn định lái xe ở một quốc gia khác:

- Xác nhận xem có loại nhiên liệu phù hợp ở đó không. Tham khảo mục "Yêu cầu về nhiên liệu" ☞Tr. 313.
- Tuân thủ tất cả các quy định và yêu cầu của mỗi quốc gia.

8-8. Hướng dẫn lái xe có AWD

⚠ CẢNH BÁO

- **Luôn duy trì tốc độ lái xe an toàn theo điều kiện đường và thời tiết để tránh gặp tai nạn khi cua gấp, phanh gấp hoặc trong các tình huống tương tự khác.**
- **Luôn hết sức cẩn thận trong khi lái xe – quá tự tin do lái xe có AWD có thể dễ dẫn tới tai nạn nghiêm trọng.**
- **Khi thay hoặc lắp lốp xe, cả bốn lốp xe phải giống nhau ở các tiêu chí sau.**
  - **(a) Kích thước**
  - **(b) Ký hiệu tốc độ**
  - **(c) Chỉ số tải**
  - **(d) Chu vi**
  - **(e) Cấu trúc**
  - **(f) Nhà sản xuất**
  - **(g) Nhãn hiệu (hoa lốp)**
  - **(h) Mức độ mòn**

Đối với các mục từ (a) tới (c), bạn phải tuân theo các thông số kỹ thuật được in trên tem thông tin lốp. Tem thông tin lốp nằm ở trên trụ cửa người lái.

Nếu cả bốn lốp không giống nhau ở các mục từ (a) tới (h), hư hại cơ học nghiêm trọng có thể xảy ra đối với hệ thống truyền động của xe và ảnh hưởng tới các mục sau.

- **Lái xe**
- **Điều khiển**
- **Phanh**
- **Hiệu chuẩn đồng hồ tốc độ/ đồng hồ đo quãng đường**
- **Khoảng sáng giữa thân xe và lốp xe**

Điều này cũng có thể gây nguy hiểm và dẫn tới mất kiểm soát xe, hay có thể là tai nạn.

⚠ THẬN TRỌNG

Nếu bạn cần sử dụng lốp dự phòng tạm thời để thay cho lốp thủng, hãy sử dụng lốp dự phòng tạm thời gốc được dự trữ trong xe. Sử dụng lốp có kích thước khác có thể dẫn đến hư hại cơ học nghiêm trọng cho hệ thống dẫn động.

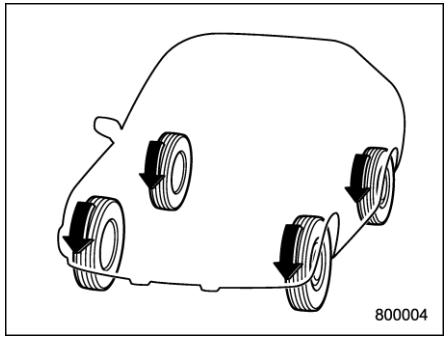

Hệ thống AWD phân bổ công suất động cơ tới cả bốn bánh xe. Xe được trang bị AWD có lực kéo tốt hơn khi lái xe trên đường trơn trượt, ẩm ướt hoặc phủ tuyết và khi di chuyển ra khỏi bùn, cát hoặc đất. Bằng cách thay đổi phân bổ công suất giữa bánh trước và bánh sau, xe có AWD của SUBARU có lực kéo tốt hơn khi tăng tốc và lực phanh mạnh hơn khi giảm tốc.

Do đó, xe SUBARU có AWD có thể xử lý khác với xe dẫn động hai bánh bình thường và mang một số tính chất đặc trưng của xe có AWD. Để đảm bảo an toàn cũng như tránh hư hại hệ thống AWD, bạn nên ghi nhớ các hướng dẫn sau:

- Xe có trang bị AWD có khả năng leo lên những con đường dốc trong điều kiện đường có tuyết hoặc trơn trượt tốt hơn so với xe dẫn động hai bánh. Tuy nhiên, hai loại xe này không khác biệt nhiều trong cách xử lý cua gấp hoặc phanh gấp. Do đó, khi lái xe xuống dốc hoặc rẽ, hãy giảm tốc độ và duy trì khoảng cách đủ xa với các phương tiện khác.
- Không thử lái xe qua ao và vũng nước hoặc đường ngập nước. Nước chảy vào cửa hút khí của động cơ hoặc ống xả hoặc nước bắn vào các bộ phận điện có thể làm hư hại xe của bạn và có thể gây chết máy.
- Xe được trang bị AWD có thể vượt qua các khu vực có điều kiện khắc nghiệt bị bao phủ bởi tuyết, bùn và bùn loãng, hoặc cát và đất. Tuy nhiên, xe có AWD được thiết kế để chạy trên mọi loại đường chứ không phải mọi địa hình. Do đó, nên giữ gìn xe có AWD như xe chở khách thông thường.
- Luôn kiểm tra độ hiệu quả của phanh xe ngay sau khi lái xe qua cát, bùn hoặc

– CÒN TIẾP –

vũng nước. Hãy kiểm tra bằng cách lái xe chậm và đạp bàn đạp phanh. Lặp lại quá trình đó vài lần để làm khô đĩa phanh và má phanh.

• Luôn kiểm tra áp suất lốp ở nhiệt độ phòng trước khi lái xe. Tham khảo mức áp suất lốp khuyến nghị trên tem thông tin lốp ở trụ cửa phía người lái.

• Chỉ dùng xích lốp với lốp trước.

• Nếu bạn thường xuyên lái xe có AWD trong các điều kiện khó khăn như dốc cao hoặc đường nhiều bụi, bạn sẽ cần thay thế các mục sau thường xuyên hơn so với hướng dẫn trong "Lịch bảo dưỡng" ☞Tr. 473.

- Dầu động cơ
- Dầu phanh
- Dầu cầu hộp số sau
- Dầu hộp số vô cấp
- Dầu cầu hộp số trước

• Có một số lưu ý an toàn bạn cần tuân thủ khi kéo xe. Để biết thêm thông tin chi tiết, hãy tham khảo mục "Kéo xe" ☞Tr. 451.

8-9. Lái xe địa hình

⚠ CẢNH BÁO

- **Luôn duy trì tốc độ lái xe an toàn theo điều kiện đường và thời tiết để tránh gặp tai nạn khi cua gấp, phanh gấp hoặc trong các tình huống tương tự khác.**
- **Luôn hết sức cẩn thận trong khi lái xe – quá tự tin do lái xe được trang bị AWD có thể dễ dẫn tới tai nạn nghiêm trọng.**
- **Khi xe bị lật, người không thắt dây an toàn sẽ có nguy cơ tử vong cao hơn rất nhiều so với người có thắt dây an toàn. Người lái xe và tất cả hành khách nên thắt dây an toàn trước khi lái xe để giảm thiểu nguy cơ chấn thương nghiêm trọng hoặc tử vong.**
- **Không cua gấp hoặc điều khiển xe gấp gáp trừ khi bắt buộc phải làm vậy. Hành động như vậy rất nguy hiểm và bạn có thể mất kiểm soát xe, có thể làm xe lộn nhào, gây tử vong hoặc chấn thương nghiêm trọng.**
- **Khi có gió tạt ngang mạnh, hãy lái đủ chậm để duy trì kiểm soát xe. Luôn nhớ rằng xe của bạn có thân xe và trọng tâm cao hơn nên sẽ dễ bị ảnh hưởng bởi gió tạt ngang hơn xe chở hành khách bình thường.**

⚠ THẬN TRỌNG

Nếu bạn hay lái xe có AWD trong các điều kiện lái xe khắc nghiệt như đường thô sơ hoặc đường địa hình, bạn sẽ cần thay thế các mục sau thường xuyên hơn so với hướng dẫn trong "Lịch bảo dưỡng" ☞Tr. 473.

- **Dầu động cơ**
- **Dầu phanh**

Hãy nhớ rằng hư hại với xe SUBARU do vận hành trên đường địa hình và không tuân theo các lưu ý an toàn như đã nêu trên sẽ không nằm trong phạm vi bảo hành.

Xe của bạn được phân loại là xe đa dụng. Xe đa dụng có khoảng sáng gầm xe cao hơn, cho phép sử dụng cho các mục đích đa dạng, trong đó có lái xe trên

đường địa hình. Nhưng xin lưu ý rằng xe của bạn không phải là phương tiện dành cho đường địa hình thông thường hoặc phương tiện dành cho mọi địa hình. So với xe chở hành khách thông thường, loại xe này có trọng tâm cao hơn so với khoảng cách trục xe, khiến xe dễ bị lật hơn. Trên thực tế, xe đa dụng có tỷ lệ bị lật cao hơn nhiều so với các loại phương tiện khác. Khoảng sáng gầm xe cao là một lợi thế thực sự, mang đến cho bạn tầm nhìn đường tốt hơn và giúp bạn lường trước sự cố sớm hơn. Tuy nhiên, hãy nhớ rằng xe đa dụng không được thiết kế để rẽ với tốc độ cao như xe chở hành khách thông thường và xe của bạn có thể bị lật nếu cua gấp ở tốc độ cao. Nếu bạn sẽ lái xe đi địa hình, bạn nên tuân thủ một số lưu ý an toàn nhất định như được nêu dưới đây.

■ Trước khi lái xe

• Hãy chắc chắn rằng bạn và tất cả các hành khách đã thắt dây an toàn.

• Mang một số thiết bị dùng trong trường hợp khẩn cấp, chẳng hạn như dây kéo hoặc dây xích, xẻng, khối chặn bánh xe, bộ sơ cứu và điện thoại di động hoặc bộ đàm.

• Cố định tất cả hàng hóa bên trong xe và đảm bảo rằng không xếp hàng cao hơn so với lưng ghế. Trong khi dừng hoặc giật đột ngột, hàng hóa không được buộc chắc chắn có thể sẽ văng ra xung quanh xe và gây thương tích. Không xếp đồ nặng lên nóc xe. Xếp nặng lên nóc xe sẽ nâng cao trọng tâm xe và khiến xe dễ bị lật hơn.

• Không lắp vào xe lốp lớn hơn mức chỉ định trong hướng dẫn này.

■ Trong khi lái xe

Lưu ý an toàn chung:

• Lái xe cẩn thận. Không nên mạo hiểm không cần thiết bằng việc lái xe trong khu vực nguy hiểm hoặc trên địa hình khó đi.

• Giảm tốc và luôn thận trọng. Khi lái xe đi đường địa hình, bạn sẽ không có sự hướng dẫn của làn đường giao thông có vạch kẻ, chỗ rẽ có rào chắn, biển báo giao thông và các trợ giúp tương tự.

• Không lái xe quanh dốc cao. Thay vào đó, hãy lái xe lên hoặc xuống thẳng dốc. Xe dễ bị lật sang bên cạnh hơn là lật về phía trước hoặc sau. Tránh lái xe lên hoặc xuống thẳng dốc nào quá dốc.

• Tránh rẽ gấp, đặc biệt là khi xe chạy ở tốc độ cao.

• Không nắm vào bên trong hoặc nan hoa của vô lăng. Va chạm mạnh có thể giật vô lăng và làm bạn bị thương. Thay vào đó, đặt ngón tay sao cho ngón tay cái ở bên ngoài vành vô lăng trong khi lái xe.

• Không lái xe hoặc đỗ xe trên hoặc gần các vật liệu dễ bắt lửa như cỏ khô hoặc lá rụng vì chúng có thể dễ dàng bị cháy. Hệ thống ống xả rất nóng trong khi động cơ đang vận hành và ngay sau khi động cơ dừng lại. Điều này có thể dẫn đến nguy cơ hỏa hoạn.

Lưu ý an toàn khi lái xe trong những tình huống đặc biệt nguy hiểm:

• Nếu lái xe qua nước, chẳng hạn như khi vượt dòng nước nông:

– Đầu tiên, kiểm tra độ sâu của dòng nước và độ chắc chắn của đáy dòng nước.

– Tiếp theo, đảm bảo rằng đáy dòng nước bằng phẳng.

– Sau đó, lái xe từ từ và vượt qua dòng nước hoàn toàn. Nước phải đủ nông để không chạm tới gầm xe.

• Nước chảy vào cửa hút khí của động cơ hoặc ống xả, hoặc nước bắn vào các bộ phận điện có thể làm hư hại xe và có thể gây chết máy. Không lái xe qua dòng nước chảy xiết. Dù ở độ sâu nào, dòng nước cũng có thể cuốn trôi đất dưới lớp xe, dẫn đến mất khả năng bám đường và thậm chí là lật xe.

• Nếu bạn phải lắc xe để ra khỏi cát hoặc bùn, hãy nhấn nhẹ bàn đạp ga và liên tục di chuyển cần số qua lại giữa vị trí “D”

– CÒN TIẾP –

và "R". Không được rồ ga. Để đạt lực kéo tốt nhất có thể, tránh quay bánh xe khi cố gắng đưa xe thoát ra ngoài.

• Khi mặt đường cực kỳ trơn trượt, lốp xe có thể đạt được độ bám đường tốt hơn bằng cách khởi động xe với hộp số ở số 2 thay vì số 1. Tham khảo mục "Chọn chế độ số sàn" ☞Tr. 326.

■ Sau khi lái xe

• Luôn kiểm tra độ hiệu quả của phanh xe ngay sau khi lái xe qua cát, bùn hoặc nước. Để kiểm tra phanh, hãy lái xe chậm và nhấn bàn đạp phanh. Lặp lại quá trình này vài lần để làm khô đĩa phanh và má phanh.

• Sau khi lái xe qua cỏ cao, bùn, đá, cát, sông,... hãy kiểm tra xem có cỏ, bụi cây, giấy, giẻ, đá, cát,... dính vào hay mắc kẹt ở gầm xe hay không. Hãy loại bỏ bất kỳ vật nào bị mắc kẹt ra khỏi gầm. Nếu lái xe trong khi những vật này bị mắc kẹt hoặc dính vào gầm xe, sự cố cơ học hoặc hỏa hoạn có thể xảy ra.

• Hãy rửa gầm xe sau khi lái xe đi địa hình. Các bộ phận treo rất dễ bị tích tụ bụi bẩn nên cần được rửa kỹ.

8-10. Lái xe vào mùa đông

■ Vận hành xe khi trời lạnh

Hãy mang theo một số thiết bị cần thiết trong trường hợp khẩn cấp, chẳng hạn như dụng cụ cạo cửa sổ, túi cát, pháo sáng, xẻng nhỏ và cáp mồi.

Kiểm tra ắc quy và dây cáp. Nhiệt độ thấp làm giảm dung lượng ắc quy. Ắc quy phải ở trong tình trạng tốt để cung cấp đủ điện cho việc khởi động vào mùa đông.

Thường cần nhiều thời gian hơn để khởi động động cơ trong điều kiện trời rất lạnh. Hãy sử dụng dầu động cơ có cấp độ và độ nhớt phù hợp với trời lạnh. Sử dụng dầu mùa hè đặc sẽ làm cho việc khởi động động cơ khó khăn hơn.

Giữ cho khóa cửa không bị đóng băng bằng cách phun lên đó chất làm tan băng hoặc glycerin.

Cố gắng mở cửa đang bị đóng băng có thể làm hỏng hoặc rách các dải cao su mỏng xung quanh cửa. Nếu cửa bị đóng băng, hãy dùng nước nóng để làm tan băng, sau đó lau kỹ phần nước đó đi.

Hãy dùng nước rửa kính chắn gió có chứa dung dịch chống đông. Không sử dụng chất chống đông động cơ hoặc các chất thay thế khác vì chúng có thể làm hỏng lớp sơn của xe.

Nếu bạn đổ một loại dung dịch rửa kính mới vào trong bình chứa nước rửa kính có nồng độ khác với dung dịch cũ, hãy rửa sạch dung dịch cũ trong ống dẫn giữa bình chứa nước rửa kính chắn gió và vòi phun nước rửa kính bằng cách vận hành hệ thống rửa kính trong một khoảng thời gian nhất định. Bởi nếu nồng độ của dung dịch còn lại trong đường ống quá thấp đối với nhiệt độ bên ngoài, dung dịch đó có thể đóng băng và làm tắc vòi phun.

⚠ THẬN TRỌNG

- **Điều chỉnh nồng độ dung dịch rửa kính phù hợp với nhiệt độ bên ngoài. Nếu nồng độ không phù hợp, nước rửa kính phun ra có thể đóng băng trên kính chắn gió và cản trở tầm nhìn của bạn, ngoài ra nước rửa kính có thể đóng băng trong bình chứa.**
- **Hãy cẩn thận để không làm lẫn tạp chất vào nước rửa kính khi đổ vào bình chứa. Nước rửa kính có tạp chất có thể gây trục trặc, chẳng hạn như làm tắc nghẽn máy bơm.**
- **Các quy định của quốc gia hoặc địa phương về các hợp chất hữu cơ dễ bay hơi có thể hạn chế việc sử dụng methanol, một chất phụ gia chống đông kính chắn gió thông dụng. Chỉ sử dụng dung dịch tẩy rửa có**

chứa chất chống đông, không chứa metanol nếu các dung dịch đó không làm hỏng sơn xe, lưỡi gạt nước hoặc hệ thống rửa kính.

▼ Trước khi lái xe

Trước khi vào xe, hãy phủi sạch tuyết hoặc băng ra khỏi giày vì điều đó có thể khiến bàn đạp bị trơn trượt và gây nguy hiểm cho việc lái xe.

Trong khi làm nóng xe trước khi chạy, hãy kiểm tra xem bàn đạp ga, bàn đạp phanh và tất cả các thiết bị điều khiển khác có hoạt động trơn tru không.

Dọn sạch băng và tuyết tích tụ dưới tấm chắn bùn để tránh gây khó khăn cho việc điều khiển. Trong khi lái xe vào mùa đông khắc nghiệt, hãy định kỳ dừng xe ở địa điểm an toàn vào thời điểm phù hợp để kiểm tra dưới tấm chắn bùn.

▼ Đỗ xe trong thời tiết lạnh

⚠ CẢNH BÁO

Tuyết có thể tích tụ khí thải nguy hiểm dưới xe của bạn. Phủi tuyết ra khỏi ống xả và xung quanh xe nếu bạn đỗ xe ở nơi có tuyết khi động cơ đang chạy.

⚠ THẬN TRỌNG

- **Không sử dụng phanh tay khi đỗ xe trong khoảng thời gian dài trong thời tiết lạnh bởi phanh có thể bị đóng băng ở vị trí đó.**
- **Khi đỗ xe ở nơi có tuyết hoặc khi tuyết rơi, hãy nâng lưỡi gạt nước ra khỏi kính để tránh hư hại.**
- **Trong bất kỳ điều kiện nào sau đây, hệ thống phanh có thể bị đóng băng, khiến hiệu quả phanh giảm.**
  - **Khi đỗ xe trong thời gian dài sau khi lái xe trên đường tuyết phủ dày**
  - **Khi để xe đỗ trong cơn bão tuyết**

Kiểm tra tuyết hoặc băng tích tụ trên hệ thống treo, phanh đĩa và ống phanh bên dưới xe. Nếu có tuyết hoặc băng đóng thành khối, hãy gỡ bỏ và cẩn thận để không làm hỏng phanh đĩa, ống phanh hoặc dây đai ABS.

Khi đỗ xe trong khoảng thời gian dài trong thời tiết lạnh, bạn nên thực hiện các hướng dẫn sau.

1. Gài cần số ở vị trí “P”.
2. Sử dụng khối chặn lốp xe để ngăn xe di chuyển.

▼ Tiếp nhiên liệu trong thời tiết lạnh

Trong thời tiết lạnh, để giúp ngăn hơi ẩm hình thành trong hệ thống nhiên liệu và nguy cơ hơi ẩm bị đóng băng, nên sử dụng phụ gia chống đông trong bình nhiên liệu. Chỉ sử dụng chất phụ gia thiết kế riêng cho mục đích này. Khi sử dụng phụ gia chống đông, tác dụng của chất đó sẽ lâu hơn nếu bình nhiên liệu được đổ đầy lại khi vơi một nửa.

Nếu không dùng đến xe SUBARU trong một thời gian dài, tốt nhất là nên đổ đầy bình nhiên liệu.

■ Lái xe trên đường có tuyết và băng

⚠ CẢNH BÁO

Không sử dụng chức năng kiểm soát chân ga tự động trên đường trơn trượt, như đường có tuyết hoặc băng. Làm như vậy có thể gây mất kiểm soát xe.

– CÒN TIẾP –

⚠ THẬN TRỌNG

Tránh lái xe liên tục trong thời gian dài khi có bão tuyết. Tuyết sẽ xâm nhập vào hệ thống nạp của động cơ và có thể cản trở luồng không khí, làm tắt máy hoặc thậm chí là hỏng động cơ.

Để phòng tránh trơn trượt, tránh phanh đột ngột, tăng tốc đột ngột, lái xe tốc độ cao và cua gấp khi lái xe trên đường có tuyết hoặc băng.

Luôn duy trì khoảng cách đủ xa giữa xe của bạn và xe phía trước để tránh phải phanh gấp.

Để hỗ trợ cho bàn đạp phanh, hãy sử dụng phanh động cơ một cách hiệu quả để kiểm soát tốc độ xe. (Hãy chuyển sang số thấp hơn khi cần thiết.)

Tránh về số đột ngột. Làm như vậy có thể khiến cho bánh xe bị khóa và dẫn đến mất kiểm soát xe.

Hệ thống ABS sẽ tăng hiệu suất phanh của xe trên đường có tuyết và băng. Để biết thêm thông tin về việc phanh trên mặt đường trơn trượt, hãy tham khảo mục "Hệ thống chống bó cứng phanh (ABS)" ☞Tr. 333 và "Hệ thống cân bằng điện tử" ☞Tr. 335.

▼ Vận hành cần gạt nước khi tuyết rơi

Trước khi lái xe trong thời tiết lạnh, đảm bảo miếng cao su của lưỡi gạt nước không bị đóng băng vào kính chắn gió hoặc cửa sổ phía sau.

Nếu miếng cao su của lưỡi gạt nước bị đóng băng vào kính chắn gió hoặc cửa sổ phía sau, hãy thực hiện quy trình sau.

- Để làm tan băng ở miếng cao su của lưỡi gạt nước, sử dụng bộ sưởi với luồng khí ở chế độ "" và nhiệt độ được đặt ở mức tối đa cho đến khi miếng cao su của lưỡi gạt nước hoàn toàn tan băng. Tham khảo mục "Điều hòa không khí" ☞Tr. 267.
- Hãy sử dụng thiết bị làm tan băng lưỡi gạt nước nếu xe của bạn có trang bị. Thiết bị này rất hữu ích với việc làm tan băng ở miếng cao su của lưỡi gạt nước. Tham khảo mục "Hệ thống sưởi kính và làm tan băng" ☞Tr. 257.
- Để làm tan băng ở miếng cao su của lưỡi gạt nước phía sau, sử dụng bộ sưởi kính cửa sổ phía sau. Tham khảo mục "Hệ thống sưởi kính và làm tan băng" ☞Tr. 257.

Khi lái xe trong trời tuyết, nếu tuyết đóng băng bắt đầu dính trên bề mặt kính chắn gió mặc dù gạt nước vẫn hoạt động, sử dụng bộ sưởi kính với luồng khí ở chế độ "" và nhiệt độ ở mức tối đa. Sau khi kính chắn gió đủ nóng để làm tan băng tuyết, hãy dùng nước rửa kính chắn gió để rửa đi. Tham khảo mục "Nước rửa kính chắn gió" ☞Tr. 255.

Tuyết bám vào gạt nước sẽ khiến thiết bị hoạt động không hiệu quả. Nếu tuyết bám vào gạt nước, hãy đỗ xe ở nơi an toàn và phủi tuyết. Nếu bạn dừng xe ở bên đường, hãy bật đèn nhấp nháy cảnh báo nguy hiểm để ra tín hiệu cho những người lái xe khác. Tham khảo mục "Đèn nhấp nháy cảnh báo nguy hiểm" ☞Tr. 166.

Bạn nên sử dụng lưỡi gạt nước không đóng băng (lưỡi gạt mùa đông) vào những mùa có thể có tuyết rơi và nhiệt độ làm đóng băng. Lưỡi gạt loại này có hiệu suất quét vượt trội khi trời có tuyết. Hãy sử dụng lưỡi gạt phù hợp với xe của bạn.

⚠ THẬN TRỌNG

Trong khi lái xe với tốc độ cao, lưỡi gạt nước chống đóng băng có thể không hoạt động tốt như lưỡi gạt nước tiêu chuẩn. Nếu điều này xảy ra, hãy giảm tốc độ xe.

LƯU Ý

Khi mùa cần sử dụng lưỡi gạt nước chống đóng băng kết thúc, hãy thay bằng lưỡi gạt nước tiêu chuẩn.

■ Chống ăn mòn

Tham khảo mục "Chống ăn mòn" ☞Tr. 466.

■ Lốp xe đi trên tuyết

⚠ CẢNH BÁO

- **Khi thay hoặc lắp lốp xe đi mùa đông, cả bốn lốp xe phải giống nhau ở các tiêu chí sau.**

  (a) Kích thước

  (b) Ký hiệu tốc độ

  (c) Chỉ số tải

  (d) Chu vi

  (e) Cấu trúc

  (f) Nhà sản xuất

  (g) Thương hiệu (hoa lốp)

  (h) Mức độ mòn

  Đối với các mục từ (a) tới (c), bạn phải tuân theo các thông số kỹ thuật được in trên tem thông tin lốp. Tem thông tin lốp nằm ở trên trụ cửa người lái.

  Nếu cả bốn lốp không giống nhau ở các mục từ (a) tới (h), hư hại cơ học nghiêm trọng có thể xảy ra đối với hệ thống truyền động của xe và ảnh hưởng tới các mục sau.

  – **Lái xe**
  – **Điều khiển**
  – **Phanh**
  – **Hiệu chuẩn đồng hồ tốc độ/ đồng hồ đo quãng đường**
  – **Khoảng sáng giữa thân xe và lốp xe**

  Điều này cũng có thể gây nguy hiểm và dẫn tới mất kiểm soát xe, hay có thể là tai nạn.

- **Không sử dụng kết hợp lốp bố toả tròn, lốp bố xiên hoặc lốp bố sợi dệt chéo vì việc này có thể gây ra các đặc điểm nguy hiểm và dẫn đến tai nạn.**

Vào mùa đông, có thể tăng cường hiệu suất bằng việc sử dụng lốp xe được thiết kế riêng cho điều kiện lái xe mùa đông. Nếu bạn lắp đặt lốp xe mùa đông cho xe, hãy sử dụng lốp đúng kích cỡ và đúng loại. Cả bốn lốp xe phải có cùng kích thước, cấu trúc, nhãn hiệu và chỉ số tải và không bao giờ được kết hợp lốp bố toả tròn, lốp bố xiên hoặc lốp bố sợi dệt chéo vì điều này có thể dẫn đến các đặc điểm nguy hiểm. Hãy nhớ lái xe cẩn thận vào mọi thời điểm bất kể bạn đang sử dụng loại lốp nào.

Khi sử dụng lốp mùa đông (ký hiệu tốc độ Q, T, H hoặc V), không được vượt quá 160 km/h (99 mph), 190 km/h (118 mph), 210 km/h (130 mph) hoặc 240 km/h (149 mph), lần lượt tương ứng với từng ký hiệu tốc độ.

■ Xích lốp

Nếu cần sử dụng xích lốp để lái xe trên đường có tuyết hoặc băng, hãy tuân thủ các lưu ý an toàn sau:

- Chỉ lắp đặt xích lốp vào bánh trước.
- Chỉ sử dụng xích lốp có kích thước đúng với lốp xe của bạn để không làm hư hại thân xe hoặc hệ thống treo. Bạn nên tham khảo ý kiến với đại lý SUBARU để biết thêm thông tin về loại xích lốp có thể sử dụng.
- Không lắp đặt xích lốp vào lốp dự phòng tạm thời.
- Khi lái xe có lắp xích lốp, hãy lái xe ở tốc độ dưới 30 km/h (19 mph).

Luôn luôn cẩn trọng khi lái xe có xích lốp – quá tự tin bởi xe có gắn xích lốp có thể dễ dẫn đến tai nạn nghiêm trọng.

▼ Mẫu xe có bộ sửa chữa lốp thủng

⚠ CẢNH BÁO

Khi bất kỳ lốp nào bị thủng, bạn có thể vá lốp tạm thời. Tuy nhiên, không sử dụng xích lốp trên lốp đã

– CÒN TIẾP –

vá. Nếu bất kỳ lốp trước nào bị thủng, dù buộc phải sử dụng xích lốp, bạn nên liên hệ với đại lý SUBARU gần nhất.

■ Lắc xe

Nếu bạn phải lắc xe để thoát ra khỏi tuyết, cát hoặc bùn, hãy nhấn nhẹ bàn đạp ga và di chuyển cần số qua lại giữa vị trí "D" và "R" liên tục. Không được rồ ga. Để đạt được độ bám đường tốt nhất có thể, tránh quay bánh xe khi cố gắng đưa xe thoát ra ngoài.

Khi mặt đường cực kỳ trơn trượt, lốp xe có thể đạt được độ bám đường tốt hơn bằng cách khởi động xe với hộp số ở số 2 thay vì số 1.

Để biết thêm thông tin về cách giữ hộp số ở số 2, hãy tham khảo mục "Chọn chế độ số sàn" ☞Tr. 326.

8-11. Xếp đồ lên xe

⚠ CẢNH BÁO

Không cho phép hành khách ngồi trên ghế sau đã gập lại hoặc trong khu vực chở hàng. Làm như vậy có thể dẫn tới thương tích nghiêm trọng.

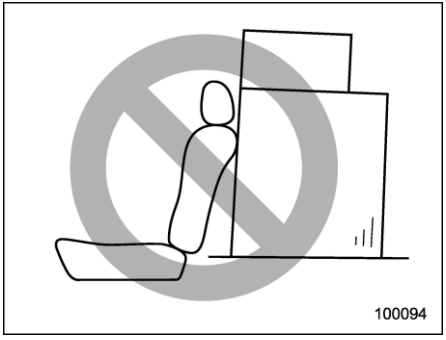

⚠ CẢNH BÁO

- **Không xếp hành lý hoặc hàng hóa cao hơn đỉnh ghế ngồi vì chúng có thể đổ về phía trước và làm người trên xe bị thương trong trường hợp phanh gấp hoặc tai nạn. Xếp hành lý hoặc hàng hóa thấp, càng gần sàn càng tốt.**
- **Khi bạn mang theo một vật vào trong xe, hãy cố định vật đó nếu có thể để tránh văng xung quanh xe khi dừng đột ngột, cua gấp hoặc gặp tai nạn.**
- **Không xếp đồ nặng lên nóc xe. Việc chất tải đồ nặng sẽ nâng cao trọng tâm xe và làm xe dễ bị lật hơn.**
- **Cố định đúng cách các đồ vật dài để ngăn chúng văng về phía trước, tránh gây thương tích nghiêm trọng khi dừng đột ngột.**
- **Không bao giờ vượt quá giới hạn tải trọng tối đa. Nếu bạn làm như vậy, một số bộ phận trên xe có thể bị hư hại hoặc thay đổi cách xe hoạt động. Điều này có thể dẫn đến mất kiểm soát và gây thương tích cá nhân. Đồng thời, quá tải có thể làm giảm tuổi thọ của xe.**
- **Không đặt bất kỳ thứ gì lên kệ phía sau của tấm che mở rộng của khu vực hàng hóa. Đồ vật đó có thể lăn về phía trước khi xe dừng đột ngột hoặc va chạm. Điều này có thể gây thương tích nghiêm trọng.**

⚠ THẬN TRỌNG

Không mang theo bình xịt, thùng chứa chất lỏng dễ cháy hoặc có tính ăn mòn hay bất kỳ vật dụng nguy hiểm nào khác trong xe.

LƯU Ý

Để tiết kiệm nhiên liệu hơn, không mang theo hàng hóa không cần thiết.

■ Giá nóc xe (Nếu có)

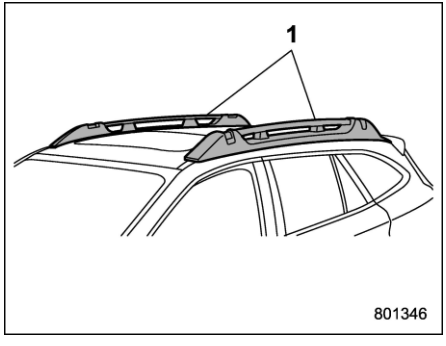

1) Giá nóc xe

Có thể chở hàng hóa trên nóc xe sau khi cố định thanh ngang trên nóc xe vào giá nóc xe và lắp đặt giá đỡ phù hợp. Khi lắp đặt thanh ngang trên nóc xe và giá đỡ, hãy làm theo hướng dẫn của nhà sản xuất. Hệ thống giá nóc xe được thiết kế để đỡ tải trọng (hàng hóa, thanh ngang và giá đỡ) tối đa **100 kg (220 lbs)**. Hãy đảm bảo hàng hóa không vượt quá tổng khối lượng xe và tổng trọng cực đại của cầu.

⚠ THẬN TRỌNG

- **Khi sử dụng giá đỡ, đảm bảo rằng tổng trọng tải hàng hóa, thanh ngang trên nóc xe và giá đỡ không vượt quá 100 kg (220 lbs). Chở quá giới hạn tải trọng có thể làm hư hại xe. Đọc hướng dẫn từ nhà sản xuất và chú ý để không vượt quá giới hạn tải của các bộ phận.**
- **Để phục vụ mục đích chở hàng hóa, cần phải sử dụng giá nóc xe cùng với thanh ngang được SUBARU khuyến nghị và bất kỳ giá đỡ nào phù hợp có thể cần đến. Không nên chỉ dùng giá nóc xe để vận chuyển hàng hóa. Nếu không nóc xe hoặc lớp sơn sẽ bị hư hại, hoặc sẽ gây nguy hiểm trên đường do hàng hóa rơi xuống.**

LƯU Ý

Hãy nhớ rằng trọng tâm của xe thay đổi theo trọng lượng của tải trọng trên nóc xe, do đó ảnh hưởng đến việc lái xe.

Hãy lái xe cẩn thận. Tránh khởi động nhanh, phanh gấp và dừng đột ngột. Hiệu ứng gió tạt ngang sẽ mạnh lên.

▼ Móc buộc dây (gắn ở giá nóc xe)

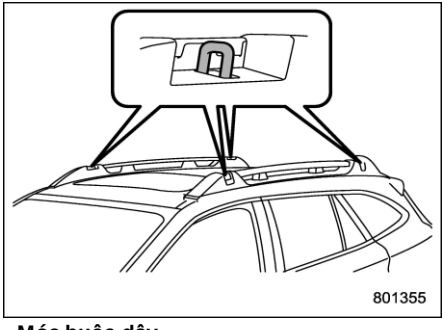

Móc buộc dây

⚠ THẬN TRỌNG

- **Khi bạn sử dụng móc buộc dây, luôn cố định dây vào cả bốn móc.**
- **Không buộc chặt dây tới mức không cần thiết. Nếu không, làm**

– CÒN TIẾP –

như vậy có thể gây hư hại cho thân xe hoặc hàng hóa.

- **Trước khi lái xe, hãy kiểm tra xem dây có bị lỏng không.**
- **Khi sử dụng móc buộc dây, không bao giờ được vượt quá giới hạn tải trọng tối đa.**

Giới hạn tải trọng:

Tuân thủ giới hạn tải trọng chỉ định trên móc buộc dây.

■ Giá nóc xe tích hợp thanh ngang (Nếu có)

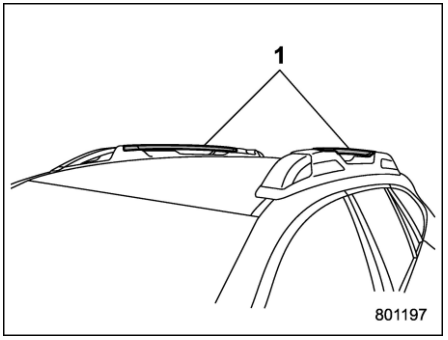

1) Thanh ngang tích hợp

⚠ THẬN TRỌNG

- **Để phục vụ mục đích chở hàng hóa, cần phải kéo dài các thanh ngang qua nóc xe và gắn vào giá nóc xe. Cần cố định hàng hóa vào thanh ngang bằng phụ kiện chính hãng SUBARU dành cho thanh ngang. Không nên chỉ sử dụng thanh ngang để chở hàng hóa trên nóc xe. Làm như vậy có thể dẫn đến hư hại cho nóc xe hoặc lớp sơn, hoặc gây nguy hiểm trên đường do hàng hóa rơi xuống.**
- **Khi xếp hàng hóa lên thanh ngang, hãy sử dụng phụ kiện chính hãng SUBARU dành cho thanh ngang, đảm bảo rằng tổng trọng lượng của phụ kiện thanh ngang và hàng hóa trên nóc xe không vượt quá giới hạn tải trọng tối đa 67,5 kg (150 lbs). Chở hàng quá tải có thể gây hư hại cho xe và dẫn đến nguy cơ mất an toàn.**
- **Hãy cẩn thận để không làm hư hại thân xe khi đưa dây qua lỗ trước và sau của giá nóc xe.**
- **Không lắp lều trên nóc xe. Làm như vậy có thể gây hư hại cho xe và dẫn đến nguy cơ mất an toàn. Bảo hành của SUBARU không bao gồm các hư hại đối với xe do sử dụng lều cắm trại trên nóc xe.**

Cần phải kéo dài các thanh ngang qua nóc xe và gắn vào giá nóc xe để có thể chở hàng hóa trên nóc xe. Chỉ nên chất hàng hóa trên thanh ngang bằng phụ kiện chính hãng SUBARU dành cho thanh ngang.

Khi bạn chất hàng hóa trên nóc xe bằng thanh ngang và giá đỡ, hàng hóa không được vượt quá giới hạn tải trọng tối đa được nêu sau đây. Bạn cũng nên cẩn thận để xe không vượt quá tổng trọng lượng tối đa cho phép và trọng lượng tối đa cho phép ở cầu trước và sau. Để biết thêm thông tin về việc xếp hàng xóa lên xe, hãy tham khảo mục "Xếp đồ lên xe" ☞Tr. 414. Giới hạn trọng tải tối đa của hàng hóa và giá đỡ không được vượt quá giới hạn tải trọng cho phép trong Hướng dẫn sử dụng dành cho giá đỡ SUBARU chính hãng. Đặt hàng hóa có trọng lượng lớn nhất ở dưới, gần với nóc xe nhất, và phân bổ đều hàng hóa. Luôn cố định tất cả hàng hóa một cách chắc chắn.

▼ Lắp đặt giá đỡ trên thanh ngang

Khi lắp đặt bất kỳ giá đỡ nào, ví dụ như giá chở hàng, thanh ngang, giá xe đạp, giá ván trượt truyết, giá thuyền kayak, hòm chở hàng,... hãy làm theo hướng dẫn của nhà sản xuất về tải trọng và đảm bảo rằng giá đỡ được lắp đặt chắc chắn. Chỉ sử dụng giá đỡ được thiết kế riêng cho thanh ngang. Trước khi vận hành xe, hãy đảm bảo rằng hàng hóa đã được cố định chắc chắn trên giá đỡ.

LƯU Ý

• Hãy nhớ rằng trọng tâm xe thay đổi theo trọng lượng của tải trọng trên nóc xe, do đó ảnh hưởng đến việc lái xe. Hãy lái xe cẩn thận, tránh khởi động nhanh, cua gấp và dừng đột ngột. Hiệu ứng gió tạt ngang sẽ mạnh lên.

• Xếp các thanh về vị trí ban đầu khi không dùng làm thanh ngang nữa.

▼ Hướng dẫn sử dụng làm thanh ngang

⚠ THẬN TRỌNG

- **Không được nâng thanh ngang cao hơn mức cần thiết. Đế thanh ngang có thể bị hư hại.**
- **Cẩn thận để không tiếp xúc với các thanh ngang khi đang trượt các thanh đó. Nếu không, các thanh có thể bị trầy xước hoặc phần chốt có thể bị hư hại.**
- **Không được trượt các thanh ngang quá mức cần thiết. Đế của thanh ngang có thể bị hư hại.**
- **Khi trượt thanh ngang, không được để thanh ngang rơi xuống hoặc tiếp xúc với nóc xe hoặc cửa sổ trời (nếu có). Nếu không, nóc xe có thể bị lõm hoặc kính của cửa sổ trời có thể bị hư hại.**
- **Hãy cẩn thận để không bị kẹp tay khi sử dụng thanh ngang. Tay bị kẹp có thể dẫn tới thương tích.**

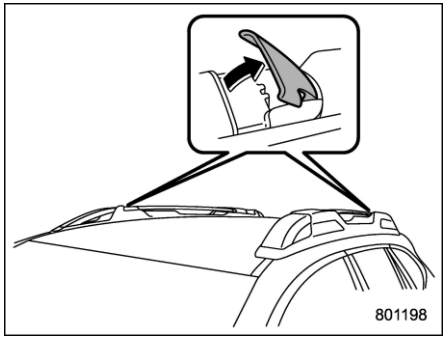

1. Kéo các thanh ngang tích hợp ra từ giá đỡ trên giá nóc xe bằng cách đẩy nắp lên.

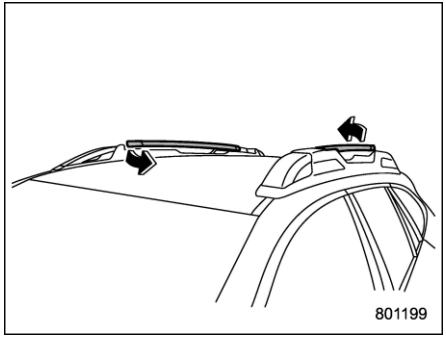

2. Trượt các thanh ngang theo hướng như trong hình minh họa.

– CÒN TIẾP –

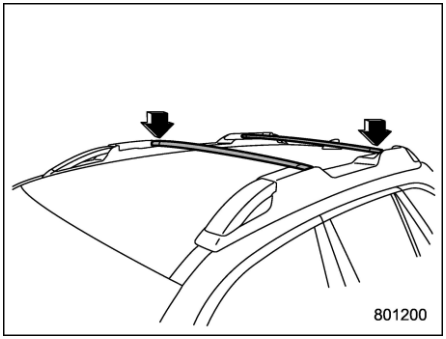

3. Lắp đặt các thanh ngang vào các giá đỡ.
4. Đảm bảo chốt được lắp chắc chắn.

▽ **Hướng dẫn thay đổi vị trí thanh ngang**

⚠ THẬN TRỌNG

Đọc kỹ nhãn thông tin lưu ý được dán trên giá nóc xe.

Bạn có thể thay đổi vị trí của thanh ngang phía sau. Để thay đổi vị trí, hãy thực hiện quy trình sau.
1. Lấy cờ lê lực ra từ khoang chứa đồ dưới sàn.

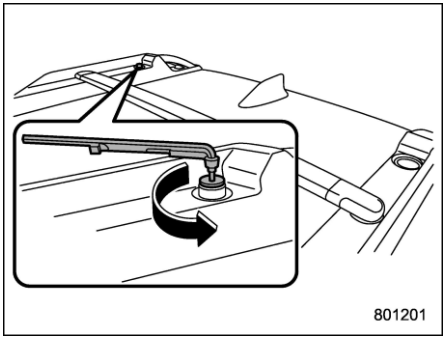

2. Dùng cờ lê lực để gỡ nút nhựa ra khỏi giá đỡ trên giá nóc xe.

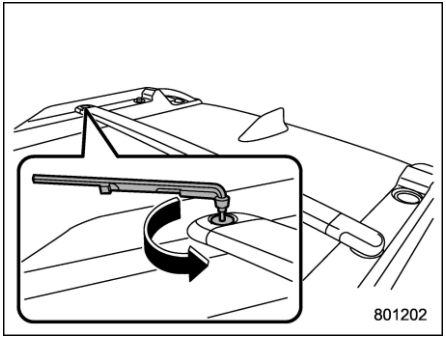

3. Tháo bu-lông thanh ngang bằng cờ lê lực và kéo phía này ra.

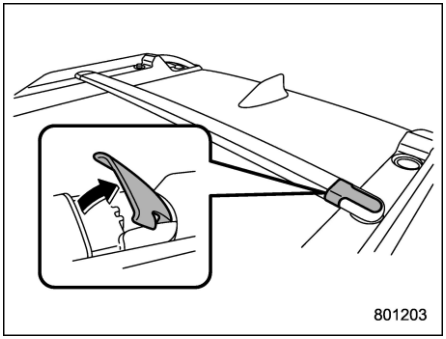

4. Kéo phía còn lại của thanh ngang ra khỏi giá đỡ trên giá nóc xe bằng cách kéo nắp lên.
5. Lắp cả hai đầu của thanh ngang vào giá đỡ khác.

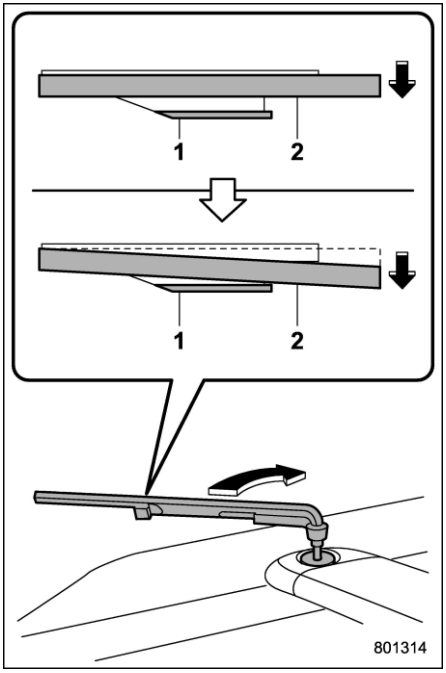

1) Tấm dẫn hướng
2) Cờ lê lực

6. Dùng cờ lê lực để vặn chặt bu-lông thanh ngang cho tới khi cờ lê lực chạm vào tấm dẫn hướng.

LƯU Ý

Lực vặn chặt của cờ lê vào khoảng 12 ± 3.0 N·m (1,2 ± 0,3 kgf·m, 8,9 ± 2,2 lbf·ft).

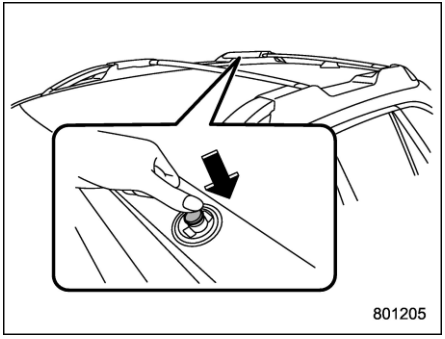

7. Lắp nút nhựa bằng cách nhấn nút vào lỗ cho đến khi đóng chặt.

▼ **Hướng dẫn xếp lại thanh ngang**

⚠ THẬN TRỌNG

Không sử dụng các thanh ngang làm giá nóc xe khi các thanh ngang được xếp lại.

1. Kiểm tra xem thanh ngang phía sau đã được xếp vào giá đỡ phía trước hay chưa.

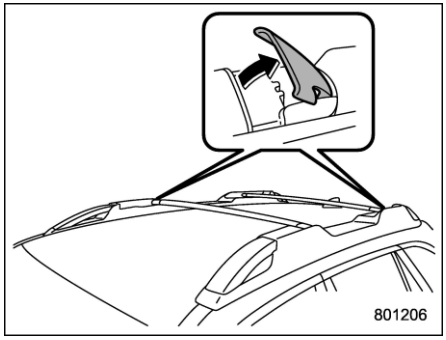

2. Kéo thanh ngang ra khỏi giá đỡ trên giá nóc xe bằng cách kéo nắp lên.

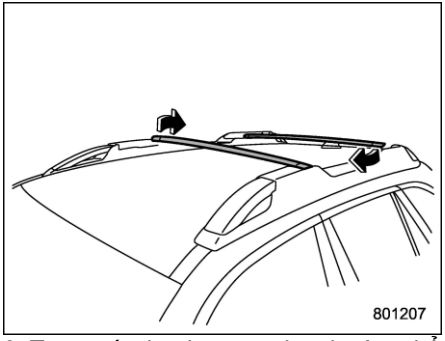

3. Trượt các thanh ngang theo hướng thể hiện trong hình minh họa.

– CÒN TIẾP –

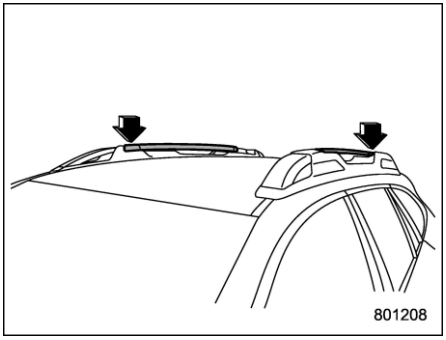

4. Lắp đặt các thanh vào các giá đỡ.
5. Đảm bảo chốt được lắp chắc chắn.

8-12. Kéo xe moóc (Nếu có)

⚠ CẢNH BÁO

- **Chỉ sử dụng móc cầu phù hợp với việc kéo xe moóc. Chỉ sử dụng đầu nối kéo xe moóc như móc nối phân bổ trọng lượng. Không dùng cùng với bất kỳ loại móc nối phân bổ trọng lượng nào khác.**
- **Phải lắp đặt xương tăng cứng cản tiêu chuẩn sau khi tháo đầu nối kéo xe moóc. Bạn nên tham khảo ý kiến với đại lý SUBARU để mua xương tăng cứng cản tiêu chuẩn nếu bạn không có thiết bị chính hãng.**
- **Mức độ an toàn sẽ giảm và nguy cơ thương tích cho hành khách sẽ tăng trong trường hợp xảy ra tai nạn nếu đầu nối kéo xe moóc hoặc xương tăng cứng cản tiêu chuẩn không được lắp đặt. Phải lắp đặt một trong hai bộ phận này trên xe.**
- **Nếu đầu nối kéo xe moóc được lắp đặt, không thể lắp đặt móc kéo phía sau (bu-lông vòng).**

Xe của bạn được thiết kế với mục đích chủ yếu là chở khách. Kéo theo xe moóc sẽ tăng thêm trọng tải lên động cơ xe, hệ thống truyền lực, phanh, lốp và hệ thống treo, đồng thời tác động tiêu cực tới khả năng tiết kiệm nhiên liệu.

Ở một số quốc gia, có một số quy định bạn phải tuân thủ khi kéo theo xe moóc. Nếu bạn quyết định kéo theo xe moóc, sự an toàn và hài lòng của bạn phụ thuộc vào việc sử dụng đúng thiết bị và điều khiển xe một cách thận trọng. Bạn nên xin tư vấn từ đại lý SUBARU để được hỗ trợ trong việc mua đầu nối kéo xe moóc và các thiết bị kéo xe cần thiết khác phù hợp với xe. Ngoài ra, hãy làm theo các hướng dẫn về lắp đặt và sử dụng một cách chính xác từ nhà sản xuất xe moóc và thiết bị kéo xe khác.

SUBARU không chịu trách nhiệm về tổn thất hoặc hư hại đối với xe do thiết bị kéo xe moóc hoặc do bất kỳ lỗi hay thiếu sót nào trong các hướng dẫn đi kèm với thiết bị đó hoặc do bạn không tuân theo các hướng dẫn phù hợp.

■ Bảo dưỡng

Nếu bạn dùng xe để kéo xe moóc, xe sẽ cần được bảo dưỡng thường xuyên hơn do phần tải trọng tăng thêm. Tham khảo

mục "Lịch bảo dưỡng" ☞Tr. 473.

Trong mọi trường hợp, không nên kéo xe moóc bằng xe mới hoặc xe vừa lắp đặt bất kỳ bộ phận truyền động mới nào (động cơ, hộp số, cầu, vòng bi bánh xe,...) trong vòng 1.600 km (1.000 dặm) đầu tiên.

Sau khi kéo xe moóc được khoảng 1.000 km (600 dặm), hãy vặn chặt lại bu-lông cố định trên chốt cầu và khung kéo.

■ Tải trọng kéo

Trước khi kéo xe moóc, bạn nên xác nhận khả năng kéo của xe và tải trọng khớp cầu với đại lý SUBARU gần nhất hoặc căn cứ theo tài liệu đăng ký xe và/hoặc hướng dẫn lắp đặt đầu nối kéo, đồng thời đảm bảo rằng xe moóc nằm trong giới hạn khả năng kéo.

Tổng trọng lượng xe moóc (trọng lượng xe moóc có phanh cộng với trọng lượng hàng hóa trên xe moóc) không được vượt quá tải trọng kéo tối đa.

Hãy nhớ rằng tải trọng khớp cầu sẽ tăng tải trọng lên xe. Không được vượt quá tổng trọng lượng tối đa cho phép (MPW) và trọng lượng cầu sau tối đa cho phép (MPAW cầu sau).

⚠ CẢNH BÁO

Không được vượt quá tải trọng kéo tối đa. Vượt quá tải trọng kéo tối đa có thể gây thương tích về người và/hoặc hư hại đối với xe.

Trọng tải xe moóc nêu trên chỉ áp dụng cho độ cao tối đa 1.000 m (3.250 ft) trên mực nước biển. Ở độ cao lớn hơn, động cơ bị giảm công suất khi độ cao tăng, dẫn đến giảm hiệu suất kéo xe. Trong điều kiện này, "Trọng lượng kết hợp tối đa" phải giảm 10% đối với mỗi 1.000 m (3.250 ft) độ cao tăng lên. Hãy cân nhắc đến trọng lượng trước khi lái xe.

Sau khi kéo xe moóc được khoảng 1.000 km (600 dặm), hãy vặn chặt lại bu-lông cố định trên chốt cầu và khung kéo.

LƯU Ý

"Trọng lượng kết hợp tối đa" là tổng "Trọng lượng tối đa cho phép" (MPW) và "Trọng lượng tối đa của xe moóc".

■ Đầu nối kéo xe moóc (Tùy chọn tại đại lý)

Nên sử dụng đầu nối kéo xe moóc SUBARU chính hãng. Bạn nên tham khảo ý kiến với đại lý SUBARU để biết thêm chi tiết.

Thường xuyên kiểm tra xem bu-lông và đai ốc đầu nối kéo có được siết chặt không.

⚠ THẬN TRỌNG

Không sửa đổi hệ thống xả, hệ thống phanh hoặc hệ thống khác của xe khi lắp đặt một đầu nối kéo hoặc thiết bị kéo xe moóc khác.

■ Thời điểm không nên kéo xe moóc

⚠ THẬN TRỌNG

- **Nên giữ vệ sinh khung, không để điểm tiếp xúc bị bám bụi và ăn mòn. Chỉ cần lau bề mặt bằng một tấm vải. Không sử dụng dầu mỡ hoặc chất bôi trơn khác.**
- **Nếu không lắp đặt chốt cầu, nên lắp nút nhựa vào khung để bảo vệ và giữ vệ sinh.**

Khi trang bị chốt cầu xe moóc có thể tách rời, hãy tháo chốt cầu khi không dùng đến.

Khi trang bị xe moóc cố định, hãy đặt nắp cầu lên chốt cầu.

– CÒN TIẾP –

■ Xích an toàn xe moóc

Trong trường hợp đầu nối móc kéo xe moóc hoặc móc cầu bị đứt hoặc bị ngắt kết nối, xe moóc có thể bị rời ra và dẫn đến nguy cơ mất an toàn giao thông.

Để đảm bảo an toàn, luôn kết nối xe kéo và xe moóc bằng xích an toàn xe moóc. Nên sử dụng tổng cộng hai dây xích, một dây ở bên phải và một dây ở bên trái xe moóc. Luồn dây xích qua phía dưới móc cầu. Đảm bảo xích dùng để kết nối có đủ độ chùng trong trường hợp cua gấp; tuy nhiên, hãy cẩn thận để xích không kéo lê trên mặt đất.

■ Gương chiếu hậu bên ngoài

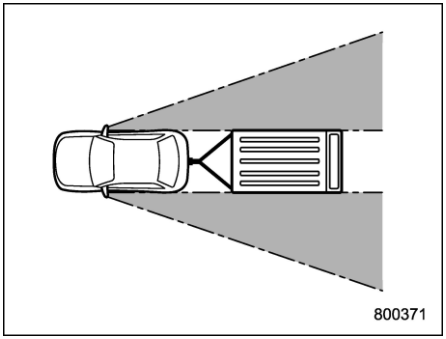

Nhiều quốc gia quy định cần có gương chiếu hậu đặc biệt bên ngoài khi kéo xe moóc. Sau khi móc nối xe moóc vào xe của bạn, hãy kiểm tra xem gương chiếu hậu tiêu chuẩn ở hai bên có đảm bảo tầm nhìn phía sau rõ ràng mà không có điểm mù đáng kể hay không. Nếu có điểm mù đáng kể trong tầm quan sát của gương tiêu chuẩn ở hai bên xe, hãy sử dụng thêm gương bên ngoài phù hợp với quy định.

■ Đèn xe moóc

Khi kết nối đèn xe moóc với hệ thống điện trên xe, cần sửa đổi mạch điện đèn trên xe để tăng công suất và phù hợp với thay đổi của hệ thống dây điện. Để đảm bảo đèn xe moóc được kết nối đúng cách, bạn nên tham khảo ý kiến với đại lý SUBARU. Mỗi khi bạn kết nối xe moóc với xe của mình, hãy kiểm tra xem đèn báo rẽ và đèn phanh có hoạt động chính xác hay không.

Khi lắp đặt đèn xe moóc, hãy tuân thủ luật pháp địa phương.

⚠ THẬN TRỌNG

Nối trực tiếp hoặc kết nối đèn xe moóc không đúng cách có thể làm hỏng hệ thống điện của xe và gây ra sự cố cho hệ thống đèn xe.

■ Lốp xe

Đảm bảo bơm tất cả các lốp trên xe đến mức áp suất kéo xe được thể hiện trên tem thông tin áp suất lốp trên trụ cửa phía người lái. Tình trạng lốp xe, kích thước, chỉ số tải trọng và áp suất bơm phù hợp phải tuân thủ thông số kỹ thuật của nhà sản xuất xe moóc.

⚠ CẢNH BÁO

Không được kéo xe moóc khi đang dùng lốp dự phòng tạm thời. Lốp dự phòng tạm thời không được thiết kế để duy trì tải trọng kéo. Sử dụng lốp dự phòng tạm thời trong khi kéo có thể dẫn đến hỏng lốp dự phòng và/hoặc giảm độ ổn định xe và có thể dẫn đến tai nạn.

■ Hướng dẫn kéo xe moóc

⚠ CẢNH BÁO

- **Không vượt quá 80 km/h (50 mph) hoặc giới hạn tốc độ kéo hợp pháp, tùy theo mức nào thấp hơn. Vượt quá giới hạn tốc độ có thể làm mất ổn định xe và/hoặc có thể dẫn đến tai nạn.**
- **Khi lái xe lên dốc trong thời tiết nóng, điều hòa có thể tự động**

tắt để động cơ không bị quá nóng.

- **Khi lái xe lên dốc trong thời tiết nóng, hãy chú ý đến các chỉ số sau vì động cơ và hệ thống truyền động tương đối dễ bị quá nóng.**
  - **Đồng hồ nhiệt độ nước làm mát động cơ**
  - **Đèn cảnh báo nhiệt độ dầu hộp số**
- **Khi kéo xe moóc, thao tác lái xe, độ ổn định, khoảng cách dừng xe và hiệu suất phanh sẽ khác nhau so với hoạt động bình thường. Bạn không nên lái xe với tốc độ quá cao mà hãy luôn thận trọng khi kéo xe moóc. Bạn cũng nên ghi nhớ những hướng dẫn sau.**

⚠ THẬN TRỌNG

- **Với các mẫu xe có trang bị hệ thống SRVD, khi kéo xe moóc, hãy chạm vào "Hệ thống cảnh báo phát hiện xe phía sau" (SUBARU Rear Vehicle Detection) để tắt hệ thống. Hệ thống có thể hoạt động không chính xác do sóng radar bị chặn. Để biết thêm thông tin chi tiết về cách bật/tắt hệ thống cảnh báo phát hiện xe phía sau (SRVD), hãy tham khảo mục "Cài đặt xe" ☞Tr. 215.**
- **Đối với các mẫu xe có trang bị hệ thống RAB, hãy tham khảo ý kiến đại lý SUBARU để biết thêm thông tin về việc kéo xe moóc.**

Nếu xe của bạn được trang bị hệ thống lái thông minh SI-DRIVE, không lái xe ở chế độ Intelligent (I) khi kéo xe moóc lên dốc. Bạn nên lái xe ở chế độ Sport (S).

Tuy nhiên, có thể kéo xe moóc ở bất kỳ chế độ nào của hệ thống SI-DRIVE khi xuống dốc.

▼ Trước khi lái xe

• Hãy kiểm tra các quy định liên quan đến tốc độ tối đa hoặc hạn chế lái xe đối với xe kéo xe moóc. Nếu bạn lái xe qua một số quốc gia, hãy kiểm tra yêu cầu của từng quốc gia trước khi rời khỏi nhà bởi mỗi quốc gia có thể có các quy định khác nhau.

• Kiểm tra xem tình trạng xe và giá móc xe có tốt không. Nếu có bất kỳ vấn đề nào, không kéo xe moóc.

• Kiểm tra xem xe có cân bằng theo chiều ngang khi gắn thêm xe moóc hay không. Nếu xe bị nghiêng lên ở phía trước và nghiêng xuống ở phía sau khá nhiều, hãy kiểm tra xem trọng tải móc kéo và trọng tải trên cầu sau có vượt quá trọng tải tối đa cho phép ở cầu sau hay không.

• Kiểm tra xem áp suất lốp có đúng không.

• Kiểm tra xem xe và xe moóc được kết nối đúng cách không. Xác nhận rằng:

– Lưỡi kéo xe moóc được kết nối đúng cách với móc cầu.

– Đầu nối đèn xe moóc được kết nối đúng cách và đèn phanh xe moóc sáng khi nhấn bàn đạp phanh xe, và đèn báo rẽ của xe moóc nhấp nháy khi gạt cần đèn báo rẽ.

– Xích an toàn được nối đúng cách.

– Tất cả hàng hóa trong xe moóc được cố định chắc chắn.

– Gương chiếu hậu bên ngoài đảm bảo tầm nhìn phía sau tốt và không có điểm mù đáng kể.

▼ Lái xe khi kéo xe moóc

• Bạn nên bố trí thêm khoảng cách dừng đáng kể khi kéo xe moóc. Tránh phanh đột ngột vì làm như vậy có thể dẫn đến trượt bánh xe, hoặc xe và xe moóc bị gấp lại và mất kiểm soát.

• Tránh khởi động đột ngột và tăng tốc bất ngờ.

– CÒN TIẾP –

• Tránh đánh lái không đều, rẽ gấp và đổi làn đường nhanh.

• Hãy đi chậm lại trước khi rẽ. Rẽ với bán kính lớn hơn bình thường vì các bánh xe xe moóc sẽ gần bên trong khúc cua hơn so với bánh xe xe của bạn. Khi rẽ quá sát, xe moóc có thể đâm vào xe của bạn.

• Cần có đủ thời gian để làm quen với "cảm giác" điều khiển xe/xe moóc trước khi bắt đầu điều khiển xe. Trong một khu vực không có giao thông qua lại, hãy thực hành rẽ, dừng và lùi xe.

• Gió tạt ngang sẽ ảnh hưởng xấu đến việc bạn điều khiển xe và xe moóc, khiến xe bị đu đưa. Gió tạt ngang có thể xảy ra do điều kiện thời tiết, hoặc do xe tải lớn hay xe buýt đi qua. Nếu xe bị lắc lư, nắm chắc vô lăng và bắt đầu từ từ giảm tốc xe.

• Khi vượt xe khác, cần có khoảng cách đáng kể vì trọng lượng và chiều dài tăng thêm do gắn xe moóc vào xe của bạn.

• Lùi xe có gắn xe moóc có thể khó khăn và đòi hỏi kinh nghiệm. Không bao giờ được tăng tốc hoặc bẻ lái nhanh và nắm phần dưới của vô lăng bằng một tay.

• Chức năng của hệ thống EyeSight có thể bị hạn chế do kéo theo xe moóc. Tham khảo phần bổ sung của hướng sử dụng xe để biết thêm về hệ thống EyeSight.

• Chức năng của chế độ X-MODE có thể bị hạn chế do kéo theo xe moóc.

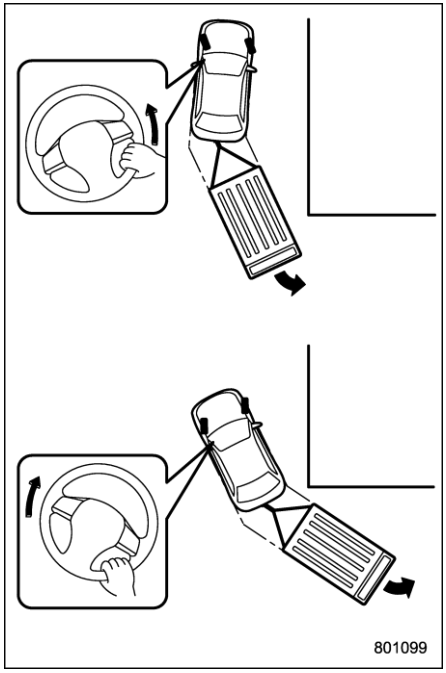

Để lùi vào góc, hãy thực hiện quy trình sau.

1. Lùi từ từ và đánh lái sang hướng đối diện với hướng bạn muốn rẽ.
2. Khi xe moóc bắt đầu di chuyển theo đường cong, hãy đưa vô lăng về vị trí chính giữa.
3. Xoay vô lăng theo hướng ngược lại.
4. Điều khiển xe để thẳng hàng với xe moóc, sau đó đưa vô lăng về vị trí chính giữa.

• Nếu đèn cảnh báo hệ thống ABS sáng trong khi xe đang chuyển động, hãy dừng kéo xe moóc. Bạn nên sửa chữa xe ngay lập tức tại đại lý SUBARU gần nhất.

▼ Lái xe trên dốc

• Trước khi xuống dốc cao, hãy giảm tốc độ và chuyển sang số thấp hơn (nếu cần, hãy dùng số 1) để sử dụng hiệu quả phanh động cơ và tránh làm phanh xe bị quá nóng. Không về số đột ngột.

• Khi lái xe lên dốc trong thời tiết nóng, điều hòa không khí có thể tự động tắt để tránh động cơ bị quá nóng.

• Khi lái xe lên dốc trong thời tiết nóng, hãy chú ý đến các đèn báo sau vì động cơ và hệ thống truyền động tương đối dễ bị quá nóng.

  – Đồng hồ nhiệt độ nước làm mát động cơ
  – Đèn cảnh báo nhiệt độ dầu hộp số

• Nếu bất kỳ tình trạng nào sau đây xảy ra,

ngay lập tức tắt điều hòa không khí và dừng xe ở nơi an toàn gần nhất. Tham khảo mục "Nếu bạn đỗ xe trong trường hợp khẩn cấp" ☞Tr. 430 và "Động cơ quá nóng" ☞Tr. 450.

– Kim đồng hồ nhiệt độ di chuyển đến vùng QUÁ NÓNG. Tham khảo mục "Đồng hồ đo nhiệt độ nước làm mát động cơ" ☞Tr. 168.

– Đèn cảnh báo nhiệt độ dầu hộp số. Tham khảo mục "Đèn cảnh báo nhiệt độ dầu hộp số" ☞Tr. 177.

• Tránh dùng bàn đạp ga để giữ xe đứng yên trên dốc lên thay vì dùng phanh tay điện tử hoặc bàn đạp phanh. Làm như vậy có thể khiến dầu hộp số bị quá nóng.

• Hãy gài cần số như sau.

Dốc lên: vị trí "D"

Dốc xuống: Vị trí số tốc độ thấp để dùng phanh động cơ

▼ Đỗ xe trên dốc

Luôn chặn bánh xe của xe bạn và xe moóc khi đỗ xe. Cài chắc chắn phanh tay. Bạn không nên đỗ xe trên dốc. Nếu buộc phải đỗ xe trên dốc, bạn nên thực hiện các bước sau:

1. Nhấn và giữ bàn đạp phanh.
2. Nhờ ai đó đặt khối chặn bánh xe dưới cả bánh xe của xe và xe moóc.
3. Khi các khối bánh xe được đặt vào vị trí, thả phanh đều và từ từ cho đến khi các khối chịu được tải trọng.
4. Nhấn bàn đạp phanh và sau đó dùng phanh tay; nhả dần bàn đạp phanh.
5. Chuyển sang vị trí "P" và tắt động cơ.

⚠ THẬN TRỌNG

Lực phanh của phanh tay có thể không đủ khi cần lực phanh mạnh hơn (ví dụ như khi phanh trên dốc cao trong trường hợp kéo theo xe moóc).

■ Thông tin bổ sung

Các thông tin sau đây thể hiện các yêu cầu theo quy định và pháp luật của Châu Âu thuộc EEC 1230/2012.

▼ Trọng lượng xe tối đa cho phép (MPW) và trọng lượng cầu sau tối đa cho phép (MPW cầu sau) khi kéo xe moóc

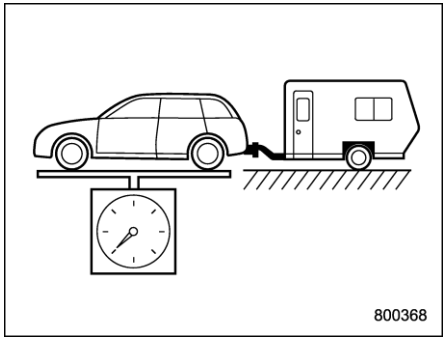

MPW

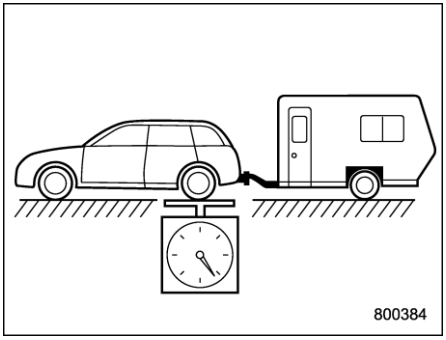

MPAW cầu sau

MPW khi kéo xe (kg)	MPAW cầu sau khi kéo xe (kg)
2.280	1.260

▼ **Khối lượng tối đa cho phép về mặt kỹ thuật tại khớp nối (tải khớp cầu)**

90 kg

▼ **Điểm gắn của thiết bị nối**

Các điểm gắn của khớp nối trên xe kéo được thể hiện trong sơ đồ.

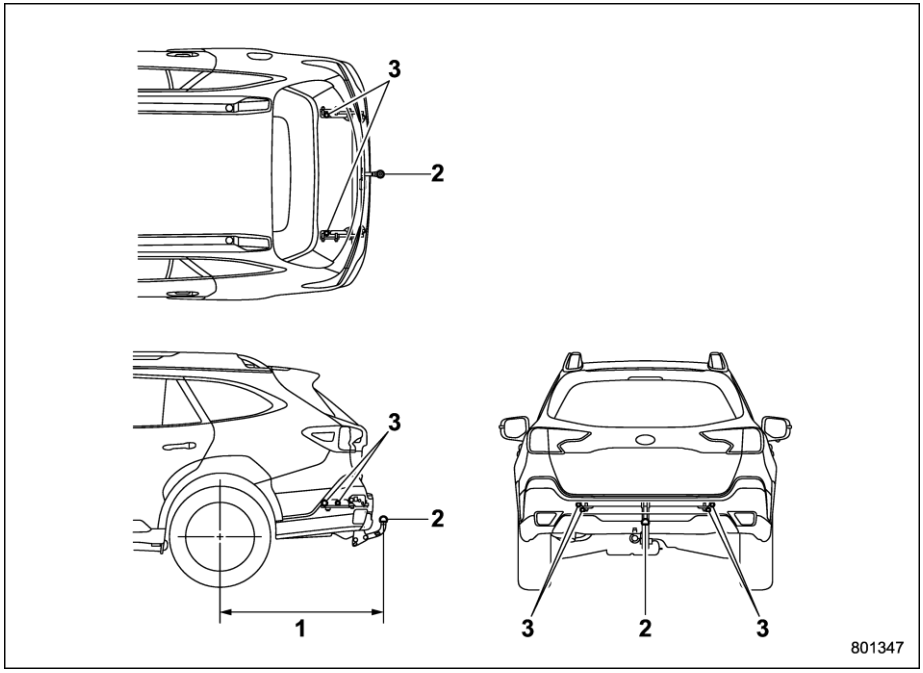

1) Chiều dài phần nhô ra phía sau tối đa được cho phép của điểm khớp nối: 1.181 mm (46,5 inch)
2) Khớp nối
3) Điểm cố định: Một điểm dưới khung sau và hai điểm ở hai bên khung sau.

9-1. Nếu đỗ xe trong trường hợp khẩn cấp…….. 430
9-2. Lốp dự phòng tạm thời (Nếu có) 430
9-3. Dụng cụ bảo dưỡng..... 432
Loại A..... 432
Loại B..... 433
Nhãn kích nâng xe..... 433
9-4. Lốp thủng 434
Thay lốp thủng 434
Vá lốp xe thủng (Mẫu xe có bộ sữa chữa lốp thủng) ... 437
Hệ thống cảm biến áp suất lốp (TPMS) (Nếu có)..... 446
Màn hình TPMS (Nếu có) 447
9-5. Mồi khởi động 447
Lưu ý an toàn về ắc quy! 447
Lưu ý an toàn khi mồi khởi động!..... 448
Hướng dẫn mồi khởi động..... 448
9-6. Động cơ quá nóng..... 450
Nếu có hơi nước bốc ra từ khoang động cơ..... 450
Nếu không có hơi nước bốc ra từ khoang động cơ.. 450
9-7. Kéo xe.....451
Móc kéo và móc/lỗ chằng..... 451
Sử dụng xe tải sàn phẳng 453
Kéo xe với cả bốn bánh chạm đất 454
9-8. Phanh tay điện tử – Nếu không thể nhả phanh tay điện tử 455
9-9. Chìa khóa thông minh – Nếu chìa khóa thông minh không hoạt động đúng cách 455
Khóa và mở khóa..... 455
Chuyển trạng thái nguồn điện 456
Khởi động động cơ 456
9-10. Cửa cốp sau – Nếu không thể mở cửa cốp sau.....457
Mẫu xe có hệ thống khóa kép 457
9-11. Cửa sổ trời (Nếu có) – Nếu cửa sổ trời không đóng 458
9-12. Sự cố của màn hình thông tin trung tâm 458
9-13. Nếu xe gặp tai nạn 460
Khởi động lại động cơ khi gặp tai nạn..... 460
Chức năng tự động khóa/mở khóa khi gặp tai nạn 460
Chức năng kiểm soát phanh sau va chạm..... 460

9-1. Nếu đỗ xe trong trường hợp khẩn cấp

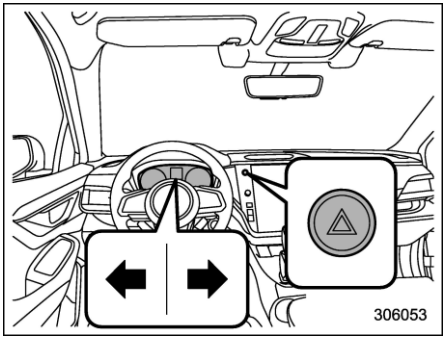

Nên sử dụng đèn nhấp nháy cảnh báo nguy hiểm vào ban ngày hoặc ban đêm để cảnh báo những người lái xe khác khi bạn phải đỗ xe trong trường hợp khẩn cấp.

Tránh dừng trên đường. Tốt nhất là hãy rời khỏi đường một cách an toàn khi có sự cố xảy ra.

Có thể bật đèn nhấp nháy cảnh báo nguy hiểm dù công tắc khóa điện ở vị trí nào.

Bật cảnh báo nguy hiểm bằng cách nhấn công tắc đèn nhấp nháy cảnh báo nguy hiểm. Tắt đèn bằng cách nhấn lại công tắc.

Khi đèn nhấp nháy cảnh báo nguy hiểm bật, đèn báo rẽ tương ứng cũng sẽ nhấp nháy.

LƯU Ý

Khi đèn nhấp nháy cảnh báo nguy hiểm bật, tín hiệu báo rẽ sẽ không hoạt động.

9-2. Lốp dự phòng tạm thời (Nếu có)

⚠ CẢNH BÁO

- **Không kéo xe moóc khi đang dùng lốp dự phòng tạm thời. Lốp dự phòng tạm thời không được thiết kế để duy trì tải trọng kéo. Sử dụng lốp dự phòng tạm thời khi kéo có thể làm hỏng lốp dự phòng và/hoặc mất ổn định xe và có thể dẫn đến tai nạn.**
- **Khi lắp lốp dự phòng hoặc thay vành bánh xe mà không chuyển cảm biến/thiết bị truyền tín hiệu cũ sang, đèn cảnh báo áp suất lốp sẽ sáng liên tục sau khi nhấp nháy khoảng một phút. Điều này cho thấy hệ thống cảm biến áp suất lốp (TPMS) không thể theo dõi cả bốn bánh xe trên đường. Bạn nên liên hệ với đại lý SUBARU trong thời gian sớm nhất để thay lốp và cảm biến và/hoặc cài đặt lại hệ thống.**

⚠ THẬN TRỌNG

- **Không sử dụng bất kỳ lốp dự phòng tạm thời nào khác với lốp ban đầu. Sử dụng lốp có kích thước khác có thể dẫn đến thiệt hại cơ học nghiêm trọng cho hệ thống truyền động của xe.**
- **Luôn tuân thủ các hướng dẫn khi sử dụng lốp dự phòng tạm thời. Nếu không, tình huống rất nguy hiểm có thể xảy ra.**

Lốp dự phòng tạm thời được cất trong khoang chứa đồ dưới sàn.

Lốp dự phòng tạm thời nhỏ hơn và nhẹ hơn lốp thông thường và được thiết kế chỉ để sử dụng trong trường hợp khẩn cấp. Hãy tháo lốp dự phòng tạm thời và lắp lại lốp thông thường trong thời gian sớm nhất, vì lốp dự phòng chỉ được thiết kế để sử dụng tạm thời.

Định kỳ kiểm tra áp suất bơm hơi của lốp dự phòng tạm thời để lốp luôn sẵn sàng sử dụng. Để biết thêm thông tin về áp suất lốp chính xác, hãy tham khảo mục "Lốp xe" ☞Tr. 523.

Khi sử dụng lốp dự phòng tạm thời, hãy lưu ý những điều sau.

- Lái xe một cách thận trọng khi đang dùng lốp dự phòng tạm thời. Tránh tăng tốc và phanh đột ngột hoặc vào cua nhanh vì có thể dẫn đến mất lái.
- Không vượt quá 80 km/h (50 mph).
- Không lắp xích lốp vào lốp dự phòng tạm thời. Do kích thước lốp dự phòng nhỏ hơn, xích lốp sẽ không vừa.
- Không sử dụng từ hai lốp dự phòng tạm thời trở lên cùng một lúc.
- Không lái xe qua chướng ngại vật. Lốp này có đường kính nhỏ hơn, do đó khoảng sáng gầm xe sẽ giảm.

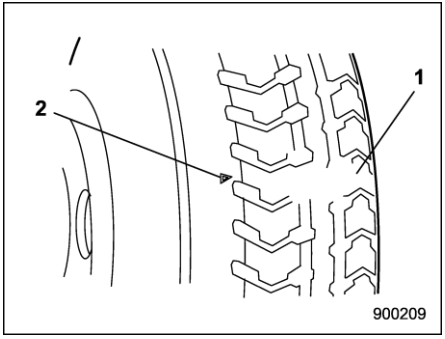

1) Gờ chỉ độ mòn lốp
2) Vết báo độ mòn lốp

- Khi vết báo lốp mòn xuất hiện trên hoa lốp, hãy thay lốp xe.
- Chỉ sử dụng lốp dự phòng tạm thời cho bánh sau. Nếu lốp bánh trước bị thủng, hãy thay bánh trước đó bằng bánh sau và lắp lốp dự phòng tạm thời vào bánh sau đó.

9-3. Dụng cụ bảo dưỡng

Xe của bạn được trang bị các dụng cụ bảo dưỡng sau.

- Kích nâng xe
- Đòn nâng kích
- Tua vít
- Móc kéo (bu lông vòng)
- Cờ lê vặn đai ốc
- Cờ lê lực dành cho giá nóc xe

⚠ THẬN TRỌNG

Cờ lê lực được thiết kế chỉ để thay đổi vị trí của thanh ngang. Không dùng cờ lê lực trong các trường hợp khác. Nếu không, cờ lê lực có thể bị biến dạng.

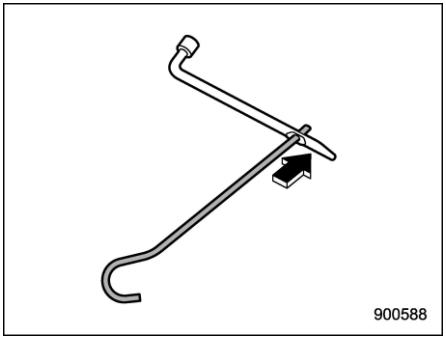

LƯU Ý

Để dùng đòn nâng kích, lắp đòn nâng kích vào lỗ của cờ lê đai ốc.

■ Loại A

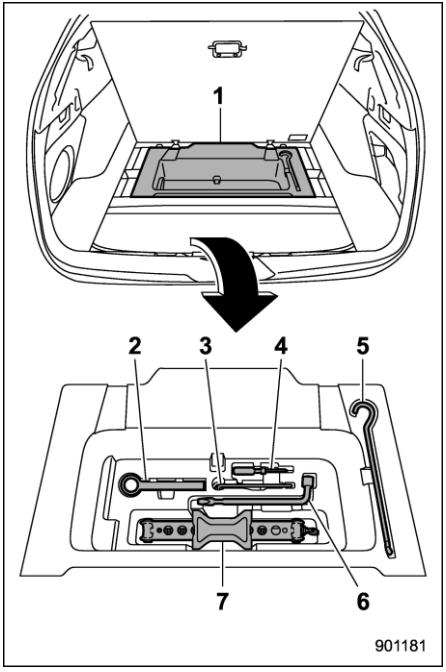

1) Khoang chứa đồ dưới sàn (Tham khảo mục "Khoang chứa đồ dưới dàn" ☞Tr. 310.)
2) Móc kéo (bu lông vòng)
3) Cờ lê lực dành cho giá nóc xe
4) Tua vít

5) Đòn nâng kích
6) Cờ lê vặn đai ốc
7) Kích nâng xe

Dụng cụ bảo dưỡng được cất trong khoang chứa đồ dưới sàn.
Để biết thêm về cách sử dụng kích nâng xe, tham khảo mục "Lốp thủng" ☞Tr. 434.

■ Loại B

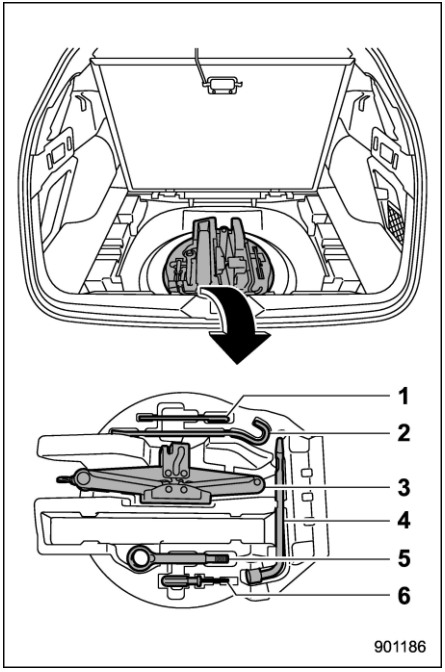

1) Cờ lê lực dành cho giá nóc xe
2) Đòn nâng kích
3) Kích nâng xe
4) Cờ lê vặn đai ốc
5) Móc kéo (bu lông vòng)
6) Tua vít

Để biết thêm về cách sử dụng kích nâng xe, tham khảo mục "Lốp thủng" ☞Tr. 434.

■ Nhãn kích nâng xe

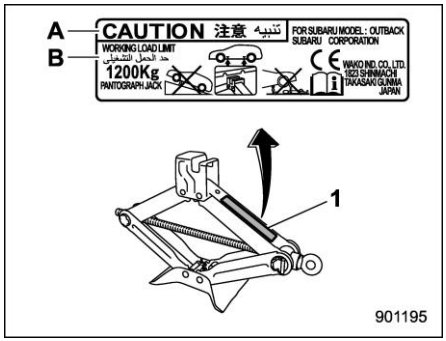

Ví dụ về nhãn kích nâng xe
1) Nhãn kích nâng xe
A) THẬN TRỌNG
B) GIỚI HẠN TẢI TRỌNG

LƯU Ý

- **Để biết thêm về cách sử dụng kích nâng xe, hãy tham khảo mục "Lốp thủng" ☞Tr. 434.**
- **Những mục sau có thể thay đổi tùy theo mẫu xe.**
  - **Hình dạng khoang chứa đồ**
  - **Vị trí một số dụng cụ bảo dưỡng**

9-4. Lốp thủng

Nếu lốp xe bị thủng trong khi lái xe, không phanh đột ngột; hãy tiếp tục lái xe thẳng về phía trước đồng thời giảm dần tốc độ. Sau đó, từ từ ra khỏi đường đến một nơi an toàn.

■ Thay lốp thủng

▼ Mẫu xe có bộ sữa chữa lốp thủng

Bạn có thể gặp khó khăn khi thay lốp thủng. Tuy nhiên, bạn có thể vá lốp. Để biết thêm thông tin chi tiết, hãy tham khảo mục "Vá lốp xe thủng (Mẫu xe có bộ sửa chữa lốp xe thủng)" ☞Tr. 437.

▼ Mẫu xe không có bộ sửa chữa lốp xe thủng

⚠ CẢNH BÁO

- **Chỉ sử dụng kích nâng xe và đòn nâng kích đi kèm với xe của bạn. Kích nâng xe đi kèm với xe được thiết kế chỉ để thay lốp. Không nằm dưới xe trong khi đang đỡ xe bằng kích nâng xe.**
- **Không nâng xe trên đường dốc hoặc mặt đường không chắc chắn. Kích nâng xe có thể bung ra khỏi vị trí nâng xe hoặc đâm xuống đất, điều này có thể dẫn đến thương tích nghiêm trọng hoặc tử vong.**
- **Trước khi nâng xe, hãy chắc chắn rằng không có người hoặc hàng hóa trên xe.**
- **Không nâng xe khi có vật nào khác ở trên hoặc dưới kích nâng xe. Kích nâng xe có thể không ổn định và điều này có thể dẫn tới tai nạn nghiêm trọng.**
- **Luôn tắt động cơ trước khi dùng kích nâng xe để nâng lốp thủng lên khỏi mặt đất. Không được lắc hoặc đẩy xe đang được nâng bằng kích. Kích nâng xe có thể bung ra khỏi vị trí nâng xe do bị giật và điều này có thể dẫn đến thương tích nghiêm trọng hoặc tử vong.**
- **Tất cả hành khách phải rời xe trước khi dùng kích để nâng xe. Nâng xe khi còn người trong xe có thể dẫn đến thương tích nghiêm trọng hoặc tử vong.**
- **Không khởi động xe trong khi kích nâng xe đang đỡ xe. Làm như vậy có thể dẫn đến thương tích nghiêm trọng hoặc tử vong.**

⚠ THẬN TRỌNG

Không đập và uốn cong tấm tựa của đĩa rô-to khi tháo và lắp lốp xe.

Tấm tựa bị cong có thể chà vào đĩa rô-tơ và gây ra tiếng động khi xe chuyển động.

▽ Mẫu xe tại thị trường Úc và New Zealand

⚠ CẢNH BÁO

Đối với thị trường Úc và New Zealand, các hướng dẫn sau được đưa ra bởi Tiêu chuẩn Úc/New Zealand (AS/NZS 2693:2007). Hãy tuân thủ các hướng dẫn sau để đảm bảo an toàn cho bạn.

- **Nếu có thể, nên sử dụng kích nâng xe trên mặt đất bằng phẳng và vững chãi.**
- **Nên chặn bánh xe và không ai được ở trong xe đang được nâng bằng kích.**
- **Không ai được đặt bất kỳ bộ phận nào của cơ thể dưới xe đang được nâng bằng kích.**

LƯU Ý

Bạn nên liên hệ với đại lý SUBARU khi nâng xe lên bằng kích nâng xe của gara.

1. Đỗ xe ở nơi có bề mặt cứng và bằng phẳng bất cứ khi nào có thể, sau đó dừng động cơ.
2. Cài phanh tay và chuyển cần số sang vị trí "P" (Đỗ xe).
3. Bật đèn nhấp nháy cảnh báo nguy hiểm và đưa tất cả mọi người và dỡ hành lý ra khỏi xe.

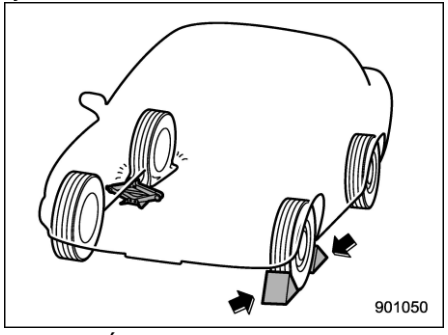

4. Đặt khối chặn xe ở phía trước và phía sau vào lốp đối diện theo hướng chéo với lốp bị thủng.
5. Lấy kích nâng xe, đòn nâng kích và cờ lê vặn đai ốc ra.

Dụng cụ và lốp dự phòng được cất dưới sàn khu vực chở hàng. Tham khảo mục "Dụng cụ bảo dưỡng" ☞Tr. 432.

LƯU Ý

- **Đảm bảo kích nâng xe đã được bôi trơn đủ trước khi sử dụng.**
- **Để lấy dụng cụ và lốp dự phòng ra, xếp tấm che khu vực hàng hóa về vị trí ban đầu và mở khoang chứa đồ dưới sàn. Tham khảo mục "Khoang chứa đồ dưới sàn" ☞Tr. 310.**

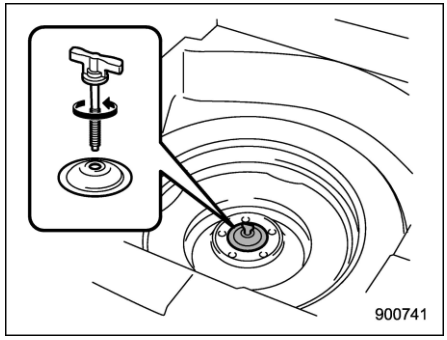

6. Tháo khoang chứa đồ dưới sàn ra và xoay bu-lông ngược chiều kim đồng hồ, sau đó lấy lốp dự phòng ra.

LƯU Ý

Đọc kỹ "Lốp dự phòng tạm thời" ☞Tr. 430 và tuân thủ nghiêm ngặt các hướng dẫn.

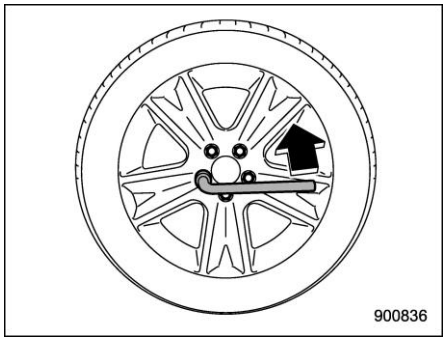

7. Nới lỏng đai ốc bánh xe bằng cờ lê vặn đai ốc nhưng không tháo rời đai ốc.

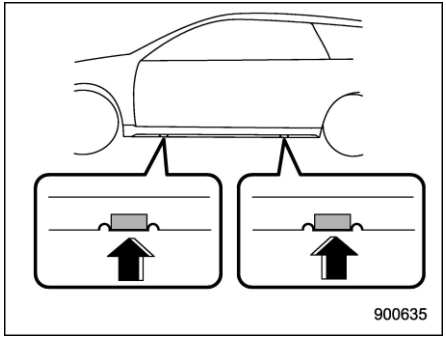

8. Đặt kích nâng xe dưới ngưỡng cửa ở điểm nâng xe phía trước hoặc phía sau gần với lốp xe thủng nhất.

– CÒN TIẾP –

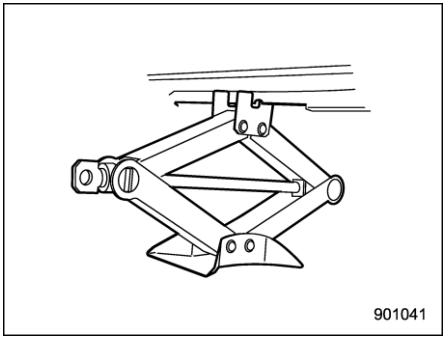

Xoay vít của kích nâng xe bằng tay cho đến khi đầu kích cắm chắc vào điểm nâng xe.

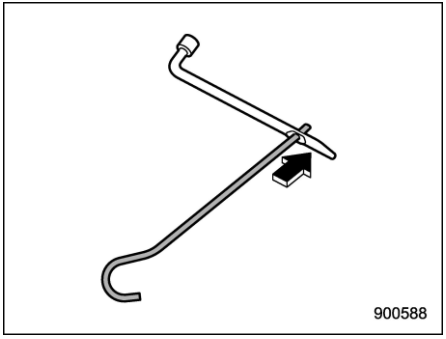

9. Lắp đòn nâng kích vào lỗ của cờ lê vặn đai ốc.

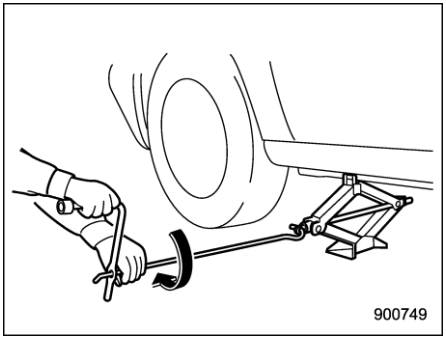

10. Lắp đòn nâng kích vào vít kích nâng xe và xoay đòn nâng kích cho đến khi lốp nâng lên khỏi mặt đất. Không nâng xe cao hơn mức cần thiết.
11. Tháo đai ốc bánh xe và lốp xe thủng.

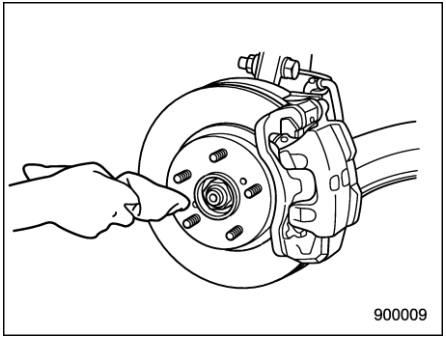

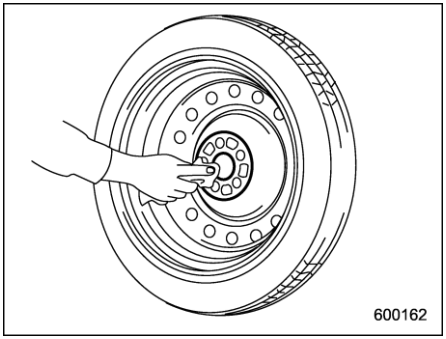

12. Trước khi lắp lốp dự phòng, hãy vệ sinh bề mặt nơi lắp bánh xe và trục bằng vải.
13. Lắp lốp dự phòng. Thay đai ốc bánh xe. Siết chặt đai ốc bằng tay.

⚠ CẢNH BÁO

Không sử dụng dầu hoặc mỡ trên bu-lông xe hoặc đai ốc khi lắp lốp dự phòng. Làm như vậy có thể làm cho đai ốc bị lỏng và dẫn đến tai nạn.

14. Xoay đòn nâng kích ngược chiều kim đồng hồ để hạ xe.

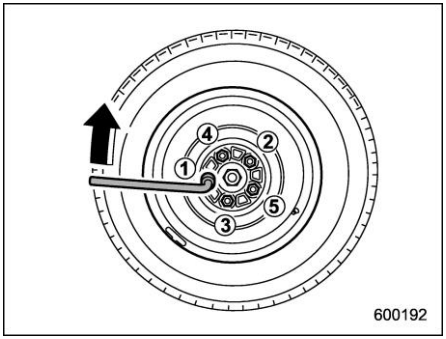

15. Sử dụng cờ lê vặn đai ốc để siết chặt đai ốc bánh xe theo lực xoắn chỉ định và thứ tự trong hình minh họa.
Để biết thêm về lực xoắn đai ốc, tham khảo mục "Lốp xe" ☞Tr. 523. Không dùng chân để tạo lực tác động lên cờ lê vặn đai ốc hoặc phần kéo dài của cờ lê vì bạn có thể tạo ra lực xoắn lớn hơn so với lực xoắn chỉ định. Kiểm tra mô-men lực xoắn đai ốc của bánh xe tại cơ sở dịch vụ ô tô gần nhất.

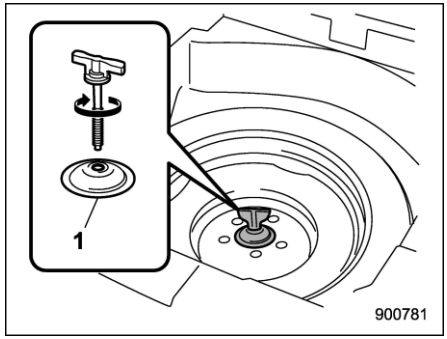

1) Chốt giữ

16. Cất lốp thủng trong khoang lốp dự phòng. Lắp lốp thủng với chốt giữ hướng lên trên và cố định lốp thủng bằng cách vặn chặt bu-lông.

LƯU Ý

Nếu bạn không thể cố định chắc chắn lốp thủng, hãy thử quay ngược chốt giữ.

17. Cất kích nâng xe, đòn nâng kích và cờ lê vặn đai ốc vào đúng vị trí.

⚠ CẢNH BÁO

Không đặt lốp xe hoặc dụng cụ thay lốp trong khoang hành khách sau khi thay bánh xe. Khi dừng hoặc va chạm đột ngột, trang thiết bị không được cố định có thể va vào người ngồi trên xe và gây thương tích. Hãy cất lốp xe và tất cả các dụng cụ vào vị trí thích hợp.

■ Vá lốp xe thủng (Mẫu xe có bộ sửa chữa lốp xe thủng)

⚠ CẢNH BÁO

Hãy đọc kỹ các hướng dẫn và cảnh báo sau trước khi vá lốp thủng.

Việc tuân thủ các hướng dẫn này đóng vai trò quan trọng trong việc đảm bảo an toàn cho xe. Không tuân thủ các hướng dẫn này đồng nghĩa với nguy cơ làm hư hại lốp, có thể ảnh hưởng đến việc điều khiển xe và dẫn đến mất lái. Điều này có thể dẫn đến thương tích nghiêm trọng hoặc tử vong.

Nếu lốp bị thủng, bạn có thể tạm vá lốp bằng bộ sửa chữa lốp xe thủng. Bạn có thể vá lốp bị thủng do đinh hoặc các vật tương tự nhỏ hơn 4 mm (0,2 inch). Tuy nhiên, tùy thuộc vào loại và mức độ lốp bị hư hại, chỉ có thể vá một phần đối với một số lốp hoặc không thể vá. Điều này có thể

– CÒN TIẾP –

làm giảm áp suất lốp. Giảm áp suất lốp có thể ảnh hưởng đến việc điều khiển xe, dẫn đến mất lái.

Sau khi vá tạm lốp, hãy thay lốp mới trong thời gian sớm nhất. Bạn nên thay lốp đã vá tại đại lý SUBARU gần nhất. Bạn có thể tái sử dụng bánh xe nếu keo vá đã được lau sạch, nhưng phải thay van bánh xe bằng van mới. Nếu bạn tái sử dụng bánh xe mà không thay van, không khí trong lốp có thể rò rỉ ra từ van.

Để biết thêm về thay lốp xe, tham khảo mục "Thay lốp" ☞Tr. 501.

▼ Lưu ý an toàn khi vá lốp thủng

Hãy tuân thủ các nguyên tắc sau khi vá lốp thủng.

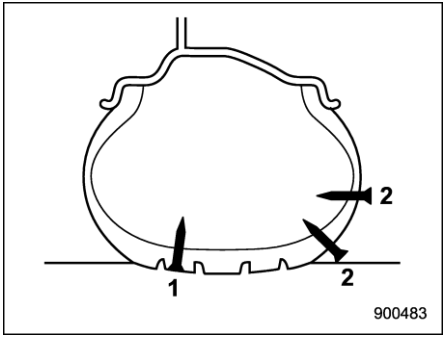

1) Có thể vá
2) Không thể vá

⚠ CẢNH BÁO

- **Không sử dụng bộ sửa chữa lốp xe thủng trong những trường hợp sau.**
  - **Lốp đã bị hư hại do lái xe trong khi bơm căng.**
  - **Hư hại đối với lốp không nằm trong phần hoa lốp có thể quan sát của lốp.**
  - **Lốp xe bị hư hại ở thành lốp.**
  - **Khi lốp bị rời ra khỏi bánh xe.**
  - **Bánh xe hoặc van lốp của lốp thủng bị hư hại.**
  - **Từ hai lốp trở lên bị thủng.**
  - **Keo vá lốp đã hết hạn.**
  - **Lốp bị đâm thủng bởi vật nhọn như đinh từ 4 mm (0,2 inch) trở lên.**
- **Khi bơm lốp thủng, nếu áp suất bơm lốp không đạt đến vùng xanh của đồng hồ đo áp suất trong vòng 10 phút, dừng vá lốp. Bạn nên liên hệ với đại lý SUBARU.**
- **Lái xe thận trọng và tránh đánh vô lăng hoặc di chuyển đột ngột.**
- **Không vượt quá tốc độ tối đa 80 km/h (50 mph).**
- **Không đi quá quãng đường tối đa 200 km (125 dặm).**
- **Không lắp xích lốp vào lốp được vá.**

- Không kéo xe mooc.
- Nếu được sử dụng cho mục đích khác ngoài vá lốp xe thủng, bộ dụng cụ sửa chữa lốp xe thủng có thể gây tai nạn hoặc thương tích nghiêm trọng do khí nén có thể đóng vai trò như chất nổ hoặc nhiên liệu đẩy.
- Đỗ xe an toàn bên lề đường để không cản trở luồng giao thông và vá lốp xe mà không gặp nguy hiểm.
- Cài phanh tay, ngay cả khi xe đang đỗ trên đường bằng phẳng để đảm bảo xe sẽ không di chuyển.
- Dừng động cơ trước khi vá lốp thủng.
- Bật đèn nhấp nháy cảnh báo nguy hiểm trong khi vá lốp xe thủng.
- Không thử gỡ bỏ dị vật như đinh hoặc ốc vít đã xuyên qua lốp xe. Hãy để nguyên như vậy.
- Luôn để ý đến bộ sửa chữa lốp xe thủng trong khi đang dùng.
- Mỗi lọ keo vá chỉ có thể dùng cho một lốp thủng.
- Có thể sửa lốp khi nhiệt độ môi trường bên ngoài từ −30°C (−22°F) trở lên.

⚠ THẬN TRỌNG

- Hãy nhớ rằng bộ dụng cụ sửa chữa lốp xe thủng chỉ cho phép xe di chuyển tạm thời. Các quốc gia có thể có quy định khác nhau liên quan đến việc sửa chữa lốp xe sau khi sử dụng bộ sửa chữa lốp xe thủng. Bạn nên tham khảo ý kiến đại lý SUBARU hoặc đại lý lốp xe để được tư vấn.
- Cất bộ dụng cụ sửa chữa lốp xe an toàn vào trong khu vực chở hàng. Không nên cất bộ sửa chữa lốp xe thủng trong khoang hành khách vì bộ sửa chữa lốp xe thủng có thể va vào người ngồi trên xe trong trường hợp dừng đột ngột hoặc va chạm và gây thương tích.
- Chỉ sử dụng bộ dụng cụ sửa chữa lốp xe thủng với lốp ban đầu.
- Không để máy nén hoạt động quá 10 phút, nếu không, máy sẽ có nguy cơ bị quá nóng.
- Nhiệt độ máy nén khí có thể lên cao. Hãy cẩn thận để không bị bỏng.
- Khi trời mưa, hãy áp dụng các biện pháp để đảm bảo máy nén không khí không tiếp xúc trực tiếp với nước mưa. Tiếp xúc với nước mưa có thể gây ra sự cố.
- Không dùng máy nén khí nào khác ngoài máy nén khí trong bộ sửa chữa lốp thủng. Dùng máy nén khí khác ngoài máy nén khí trong bộ sửa chữa lốp thủng có thể làm hư hại lốp xe.
- Không tháo rời hoặc chỉnh sửa máy nén khí để có thể sử dụng nguồn điện hoặc ắc quy có điện áp một chiều khác mức 12V.
- Nếu vá tạm lốp thủng bằng bộ sửa chữa lốp thủng, hệ thống cảm biến áp suất lốp (TPMS) có thể hoạt động không chính xác.

– CÒN TIẾP –

▼ Vị trí bộ sửa chữa lốp thủng

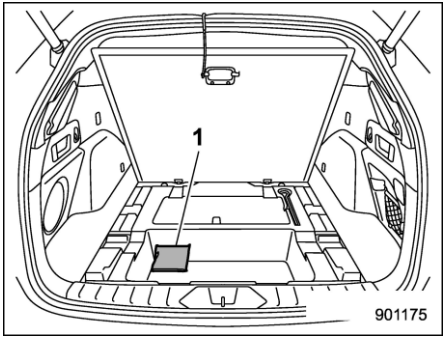

1) Bộ sửa chữa lốp thủng

Bộ sửa chữa lốp thủng được cất dưới sàn của khu vực chở hàng.

▼ Dụng cụ trong bộ sửa chữa lốp thủng

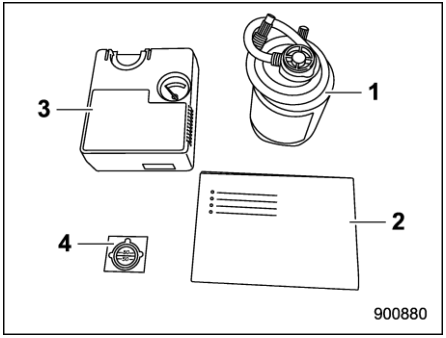

1) Chai keo vá
2) Hướng dẫn nhanh
3) Máy nén khí
4) Nhãn giới hạn tốc độ

Bộ sửa chữa lốp thủng trên được đựng trong một túi nhựa. Hãy cất vào trong túi nhựa sau khi dùng.

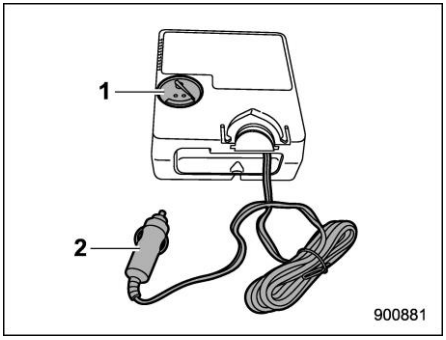

Máy nén khí (mặt trước)

1) Đồng hồ đo áp suất
2) Giắc cắm điện

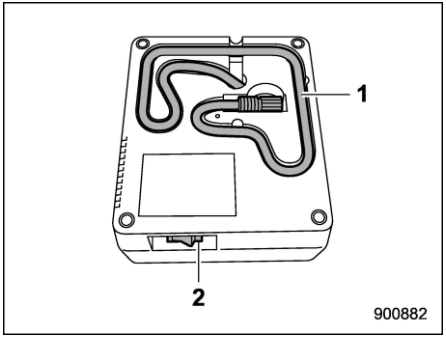

Máy nén khí (mặt sau)

1) Vòi
2) Công tắc máy nén khí

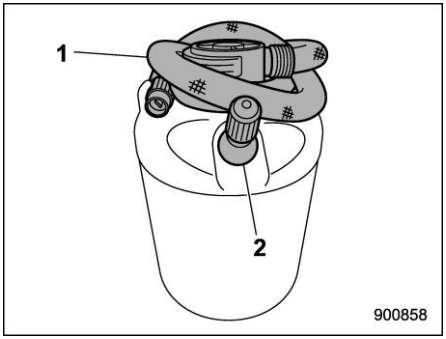

Chai keo vá
1) Vòi
2) Van

⚠ CẢNH BÁO

- **Không được uống keo vá. Nếu vô tình uống keo vá, hãy tìm trợ giúp y tế ngay lập tức.**
- **Nếu keo vá bắn lên da hoặc mắt bạn, hãy lập tức rửa bằng thật nhiều nước. Nếu cần, hãy tìm kiếm trợ giúp y tế ngay lập tức.**
- **Để bộ sửa chữa lốp thủng xa tầm tay trẻ em.**
- **Nếu người bị dị ứng với cao su tự nhiên tiếp xúc với keo vá, họ có thể gặp phải các triệu chứng dị ứng.**

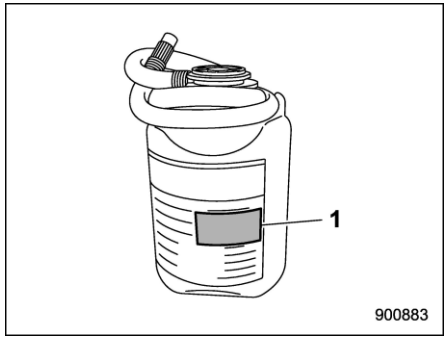

1) Hạn sử dụng

⚠ THẬN TRỌNG

Hãy thay chai keo vá bằng một chai mới trước khi hết hạn.

▼ Hướng dẫn vá lốp thủng

Để vá lốp thủng, hãy thực hiện các bước sau.

• Đầu tiên, bơm keo và bơm lốp. Lái xe khoảng 10 phút hoặc 5 km (3 dặm) để keo vá có thể vá lại khu vực bị hư hại.

• Dừng xe lần nữa, kiểm tra và, nếu cần, điều chỉnh áp suất của lốp bị hư hại.

• Sau đó, bạn có thể tiếp tục lái xe cẩn thận với tốc độ không quá 80 km/h (50 mph) và trong quãng đường tối đa 200 km (125 dặm).

Báo cho tất cả những người dùng xe khác rằng lốp xe đã được vá tạm thời bằng bộ sửa chữa lốp xe thủng và cho họ biết về các điều kiện lái xe đặc biệt cần tuân thủ.

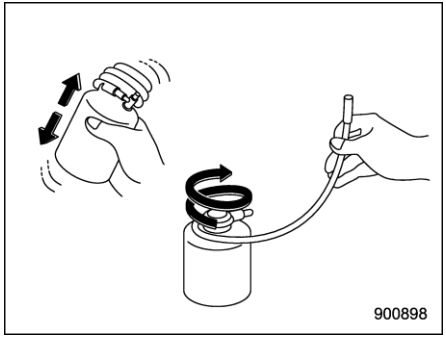

1. Lắc đều lọ keo. Tháo vòi.

– CÒN TIẾP –

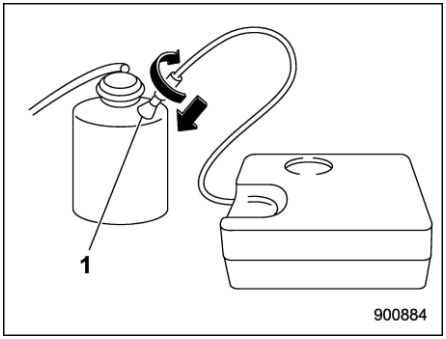

1) Van

2. Gắn vòi của máy nén khí vào van trên lọ keo.

⚠ THẬN TRỌNG

- **Đảm bảo công tắc máy nén khí TẮT.**
- **Keo vá có thể rò rỉ ra ngoài nếu lắp không đủ chặt.**

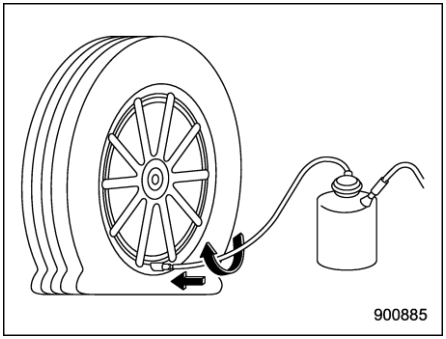

Gắn chặt vòi từ chai keo đến van.

⚠ THẬN TRỌNG

Keo vá có thể rò rỉ ra ngoài nếu lắp không đủ chặt.

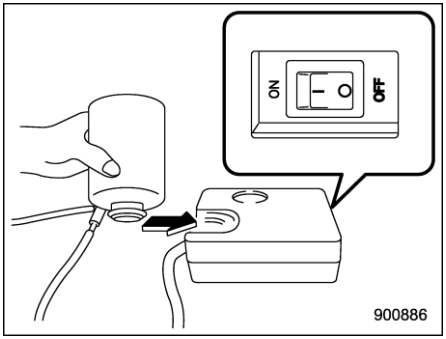

3. Xoay ngược chai keo và lắp nắp chai vào khay giữ chai của máy nén khí.
Đảm bảo công tắc máy nén khí TẮT.

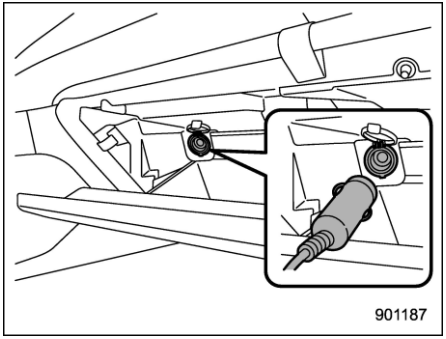

4. Cắm giắc cắm điện của máy nén khí

vào ổ cắm điện phụ kiện. Cài phanh tay và chuyển công tắc khóa điện sang vị trí "ACC".

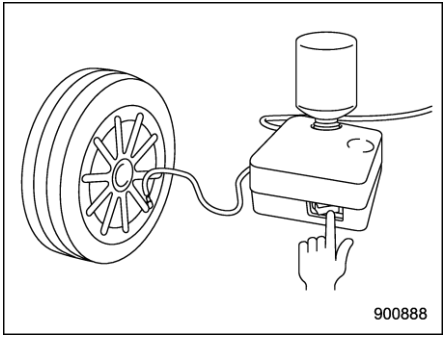

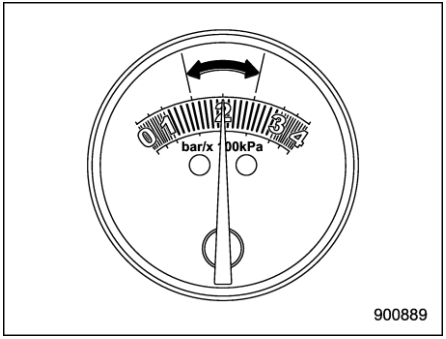

Bật công tắc máy nén khí và điều chỉnh áp suất không khí đến mức phù hợp (vùng màu xanh lá cây trên đồng hồ đồng hồ đo áp suất).

⚠ THẬN TRỌNG

- **Không để máy nén khí chạy hơn 10 phút vì máy có thể nóng lên. Hãy cẩn thận để không bị bỏng.**
- **Nếu áp suất lốp không chạm tới vùng màu xanh lá cây trong vòng 10 phút, bộ sửa chữa này sẽ không thể vá được lốp. Hãy liên hệ với đại lý SUBARU để được hỗ trợ.**

LƯU Ý

- **Sau khi máy nén khí bắt đầu hoạt động, áp suất không khí sẽ tạm thời tăng lên 300 kPa (3,0 kgf/cm², 45 psi) hoặc cao hơn. Sau khoảng 30 giây, khi keo vá đã được bơm vào hết trong lốp, áp suất không khí sẽ giảm và thể hiện mức áp suất không khí trong lốp xe.**
- **Khi nhiệt độ cực kỳ thấp, từ −30°C tới −20°C (−22°F tới −4°F), độ sệt của keo vá sẽ tăng và keo sẽ chảy chậm hơn. Trong điều kiện nhiệt độ như vậy, hãy để lọ keo vá trong xe để làm nóng lên trước khi sử dụng.**
- **Khi vá lốp, nếu khó đọc đồng hồ áp suất, hãy tắt công tắc máy nén khí một lần để đọc chỉ số áp suất chính xác.**

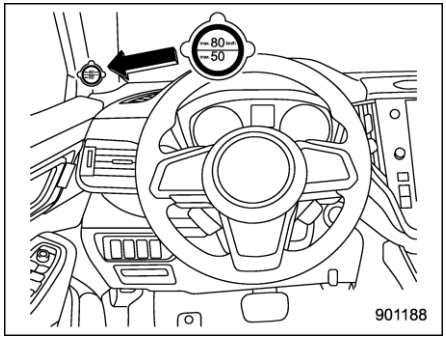

5. Khi bơm không khí vào lốp xe, hãy gắn nhãn giới hạn tốc độ vào vị trí được thể hiện trong hình minh họa.

⚠ CẢNH BÁO

Không gắn nhãn giới hạn tốc độ vào vị trí làm che đèn cảnh báo hoặc trên vô lăng. Nếu không, nhãn này có thể làm ảnh hưởng đến hoạt động bình thường của túi khí và dẫn đến sự cố nghiêm trọng.

– CÒN TIẾP –

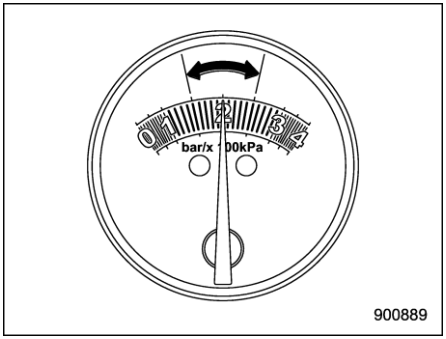

6. Tắt công tắc máy nén khí khi áp suất không khí chạm đến vùng màu xanh lá cây trên đồng hồ đo áp suất.
Rút giắc cắm điện khỏi ổ cắm điện phụ kiện.

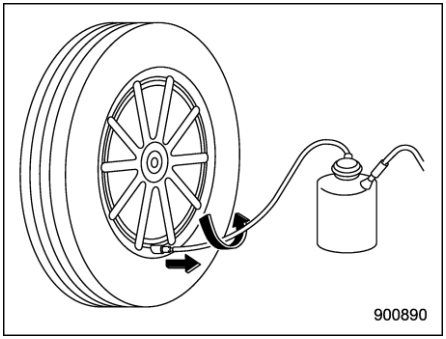

Gỡ bỏ vòi sau khi bơm không khí vào lốp và vặn chặn nắp van.

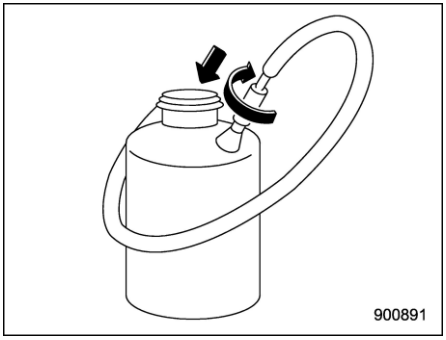

Lắp vòi của chai keo vá vào van của chai theo vòng tròn để tránh rò rỉ phần keo còn sót lại.

⚠ THẬN TRỌNG

Keo vá có thể làm bẩn quần áo.

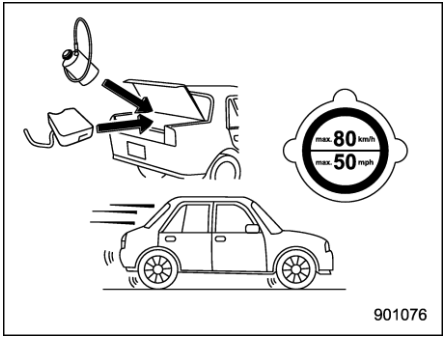

7. Cất bộ sửa chữa lốp thủng vào xe và lái xe khoảng 10 phút hoặc 5 km (3 dặm).

⚠ CẢNH BÁO

- **Hãy lái xe cẩn thận. Không vượt quá tốc độ 80 km/h (50 mph). Lái xe nhanh hơn có thể khiến xe bị rung lắc.**
- **Không lắp xích lốp vào lốp được vá.**
- **Không kéo xe moóc.**

- **Nếu có rung lắc mạnh, việc điều khiển vô lăng không ổn định hoặc có tiếng ồn phát ra khi lái xe, hãy giảm tốc độ và lái xe cẩn thận đến vị trí an toàn để dừng xe. Kiểm tra lại lốp xe và áp suất lốp. Nếu áp suất lốp nằm trong vùng màu đỏ của đồng hồ đo áp suất, hoặc nếu có vết nứt, phồng hoặc hư hại nào tương tự, không thể tiến hành sửa chữa tạm thời bằng bộ sửa chữa lốp thủng. Bạn nên tham khảo ý kiến đại lý SUBARU hoặc đơn vị cung cấp dịch vụ đường bộ.**

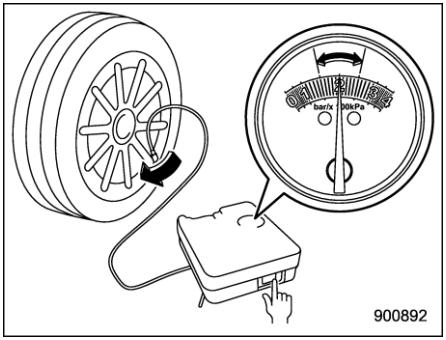

8. Sau khi lái xe 10 phút hoặc 5 km (3 dặm), tùy vào chạm tới mốc nào trước, hãy dừng xe tại nơi an toàn để kiểm tra lại áp suất không khí (xem bước 4).

Nếu cần, bơm lốp đến mức áp suất không khí phù hợp và lái xe cẩn thận đến đại lý SUBARU gần nhất để thay lốp, van và chai keo vá.

LƯU Ý

Chỉ kết nối máy nén khí với van lốp xe.

⚠ THẬN TRỌNG

- **Nếu áp suất không khí ở trong vùng màu đỏ của đồng hồ đo áp suất, bộ sửa chữa lốp thủng đã không vá được lốp. Trong trường hợp này, hãy dừng lái xe và liên hệ với đại lý SUBARU để được hỗ trợ.**
- **Không lái xe với lốp vá trên quãng đường hơn 200 km (125 dặm). Việc không thay van lốp có thể dẫn đến rò rỉ không khí từ van ra.**

Trước khi tháo lốp ra khỏi vành, hãy báo cho đại lý SUBARU hoặc đại lý lốp khác rằng lốp có keo vá.

⚠ THẬN TRỌNG

Cần thay thế chai keo vá và nhãn giới hạn tốc độ sau khi sử dụng bộ sửa chữa lốp thủng.

LƯU Ý

Bạn có thể mua keo vá mới và các phụ tùng thay thế tại cửa hàng sửa chữa hoặc đại lý ủy quyền SUBARU, các trang thiết bị này cũng nên được lắp vào bộ dụng cụ bởi một chuyên gia. Cần phải trả lại chai keo rỗng và các bộ phận thay thế cho đại lý SUBARU hoặc xử lý theo quy định xử lý chất thải tại địa phương.

▼ Dữ liệu kỹ thuật của máy nén khí

Điện áp đường dây	Một chiều 12 V
Điện áp hoạt động	Một chiều 10 – 15 V
Cường độ dòng điện	Tối đa 10 A

– CÒN TIẾP –

■ Hệ thống cảm biến áp suất lốp (TPMS) (Nếu có)

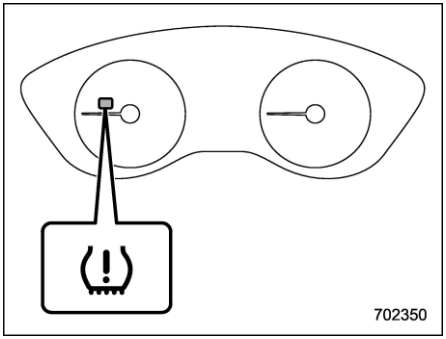

Đèn cảnh báo áp suất lốp thấp

Khi áp suất lốp rất thấp so với chế độ hệ thống TPMS đã chọn, hệ thống sẽ báo cho người lái xe bằng các cảnh báo sau khi nhận tín hiệu từ cảm biến được lắp đặt ở từng bánh xe.

Hệ thống cảm biến áp suất lốp sẽ chỉ kích hoạt khi xe di chuyển với tốc độ trên 40 km/h (25 mph). Đồng thời, hệ thống này có thể không phản ứng ngay lập tức với áp suất lốp giảm đột ngột (ví dụ như nổ lốp do chạy xe qua một vật sắc nhọn).

⚠ CẢNH BÁO

Nếu đèn cảnh báo áp suất lốp bật sáng trong khi lái xe, không được phanh đột ngột. tiếp tục lái xe thẳng về phía trước đồng thời giảm dần tốc độ. Sau đó, từ từ rời khỏi đường để đến một nơi an toàn. Nếu không, tai nạn liên quan đến thiệt hại nghiêm trọng về xe và người có thể xảy ra.

Kiểm tra áp suất ở cả bốn lốp xe và điều chỉnh áp suất theo một trong ba mức áp suất lốp phù hợp nhất ở NHIỆT ĐỘ PHÒNG (bình thường, tải hoặc kéo) được hiển thị trên tem thông tin lốp trên trụ cửa ở phía người lái. Nếu đèn này vẫn sáng trong khi lái xe dù đã điều chỉnh áp suất lốp, lốp xe có thể bị hư hại đáng kể và rò rỉ khí khiến lốp xe nhanh bị xẹp. Nếu lốp xe bị thủng, hãy thay ngay bằng lốp dự phòng trong thời gian sớm nhất.

Khi lắp lốp dự phòng hoặc thay vành bánh xe mà không sử dụng cảm biến/thiết bị truyền tín hiệu cũ, đèn cảnh báo áp suất lốp thấp sẽ sáng liên tục sau khi nhấp nháy khoảng một phút. Điều này cho thấy hệ thống TPMS không thể theo dõi cả bốn bánh xe trên đường. Bạn nên liên hệ với đại lý SUBARU trong thời gian sớm nhất để thay thế lốp và cảm biến và/hoặc cài đặt lại hệ thống.

Khi lốp được sửa chữa bằng keo vá, van cảnh báo áp suất lốp và bộ phát tín hiệu có thể hoạt động không chính xác. Nếu bạn dùng keo vá, bạn nên liên hệ với đại lý SUBARU gần nhất hoặc cửa hàng dịch vụ đủ điều kiện khác trong thời gian sớm nhất. Hãy thay thế van cảnh báo áp suất lốp và bộ phát tín hiệu khi thay lốp. Bạn có thể tái sử dụng bánh xe nếu không có hư hại đáng kể và nếu cặn keo được làm sạch đúng cách.

Nếu đèn sáng liên tục sau khi nhấp nháy khoảng một phút, bạn nên nhanh chóng liên hệ với đại lý SUBARU để kiểm tra hệ thống.

■ Màn hình hệ thống TPMS (Nếu có)

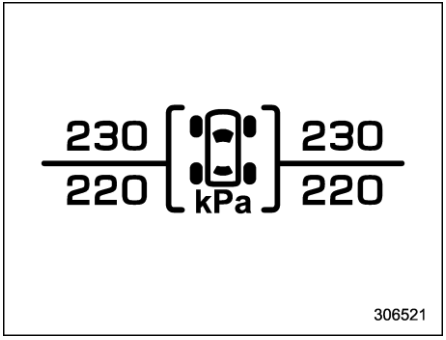

Màn hình này hiển thị áp suất mỗi lốp. Tham khảo mục "Màn hình cơ bản" ☞Tr. 200.

9-5. Mồi khởi động

■ Lưu ý an toàn về ắc quy!

⚠ CẢNH BÁO

Hãy đọc kỹ các hướng dẫn:

Để đảm bảo an toàn và chính xác trong quá trình tiếp xúc với ắc quy, hãy đọc kỹ các lưu ý an toàn sau trước khi sử dụng hoặc kiểm tra ắc quy.

Đeo kính bảo vệ mắt:

Luôn đeo kính bảo vệ mắt khi làm việc gần ắc quy xe. Dung dịch trong ắc quy có chứa axit sulfuric nên có thể gây mù nếu bắn vào mắt. Đồng thời, ắc quy thải ra khí hydro dễ bắt lửa. Kính bảo vệ mắt đóng vai trò cấp thiết trong trường hợp khí này bốc cháy.

Dung dịch ắc quy chứa axit sulfuric:

Do dung dịch trong ắc quy có chứa axit sulfuric, hãy đeo kính bảo vệ mắt và găng tay bảo hộ khi kiểm tra kiểm tra ắc quy xe. Tránh nghiêng và tác động mạnh vào ắc quy, bởi làm như vậy có thể khiến dung dịch trong ắc quy tràn ra ngoài.

Trong mọi trường hợp, không để dung dịch của ắc quy tiếp xúc với da, mắt hoặc quần áo của bạn vì làm như vậy có thể gây mù và bỏng. Nếu dung dịch trong bình ắc quy bắn vào da, mắt hoặc quần áo của bạn, hãy rửa ngay lập tức bằng thật nhiều nước. Nếu dung dịch ắc quy bắn vào mắt bạn, hãy đi khám ngay lập tức.

Nếu vô tình nuốt phải dung dịch trong ắc quy, ngay lập tức hay uống một lượng lớn sữa hoặc nước và đi khám ngay lập tức.

Dung dịch trong ắc quy có tính ăn mòn. Nếu dung dịch bắn vào lớp sơn hoặc vải của xe, hãy rửa ngay bằng thật nhiều nước.

Để xa tầm tay trẻ em:

Chỉ những người biết về nguy hiểm tiềm tàng mới được tiếp xúc với ắc quy. Đặc biệt thận trọng để trẻ em không tiếp xúc với ắc quy xe. Xử lý không đúng cách có thể gây mù và bỏng.

– CÒN TIẾP –

Tránh xa lửa:

Trước khi làm việc với ắc quy xe hoặc gần ắc quy xe, hãy dập hết thuốc lá, diêm và bật lửa. Đồng thời, để ắc quy xa các vật dễ bắt lửa và tia lửa điện. Do ắc quy thải ra khí hydro dễ bắt lửa, bất kỳ ngọn lửa hoặc tia lửa nào ở gần đều có thể gây nổ.

Khi làm việc gần ắc quy xe, hãy chú ý để các dụng cụ kim loại không làm đoản mạch các đầu cực (+) và (−) của ắc quy hoặc kết nối đầu cực (+) của ắc quy với thân xe. Hiện tượng đoản mạch có thể tạo ra tia lửa điện và dẫn đến một vụ nổ.

Để tránh tia lửa điện, cần tháo hết nhẫn, đồng hồ đeo tay và các phụ kiện kim loại khác trước khi làm việc gần ắc quy.

Tránh cháy nổ:

Trong khi sạc, ắc quy thải ra khí hydro dễ cháy nổ. Để tránh cháy nổ, hãy sạc ắc quy xe của bạn ở nơi thoáng khí và tránh xa lửa.

■ Lưu ý an toàn khi mồi khởi động!

⚠ CẢNH BÁO

- **Không thử mồi khởi động nếu ắc quy hết điện bị đóng băng. Làm như vậy có thể khiến ắc quy vỡ hoặc nổ.**
- **Hãy chắc chắn rằng cáp mồi và kẹp cáp mồi không có lớp cách điện lỏng lẻo hay bị thiếu.**

  Không mồi khởi động trừ có sẵn cáp và tình trạng cáp phù hợp.
- **Động cơ đang vận hành có thể gây nguy hiểm. Không để ngón tay, bàn tay, quần áo, tóc và dụng cụ của bạn gần quạt làm mát, dây đai và bất kỳ bộ phận chuyển động nào khác của động cơ. Nên tháo nhẫn, đồng hồ và cà vạt.**
- **Mồi khởi động sẽ trở nên nguy hiểm nếu được thực hiện không đúng cách. Nếu không chắc chắn về quy trình mồi khởi động phù hợp, hãy tham khảo ý kiến thợ máy lành nghề.**

⚠ THẬN TRỌNG

Ắc quy dùng để mồi phải có điện áp 12V. Không mồi khởi động trừ khi bạn chắc chắn rằng mình sử dụng đúng ắc quy mồi.

Khi xe không khởi động do hết ắc quy, có thể mồi khởi động xe bằng cách nối ắc quy xe với một ắc quy khác (gọi là ắc quy mồi) bằng cáp mồi.

■ Hướng dẫn mồi khởi động

1. Đảm bảo ắc quy mồi có điện áp 12V và cực âm được nối mát.
2. Nếu ắc quy mồi nằm trong xe khác, không để hai xe chạm vào nhau.
3. Tắt tất cả các đèn và phụ kiện không cần thiết.
4. Kết nối cáp mồi theo trình tự được minh họa.

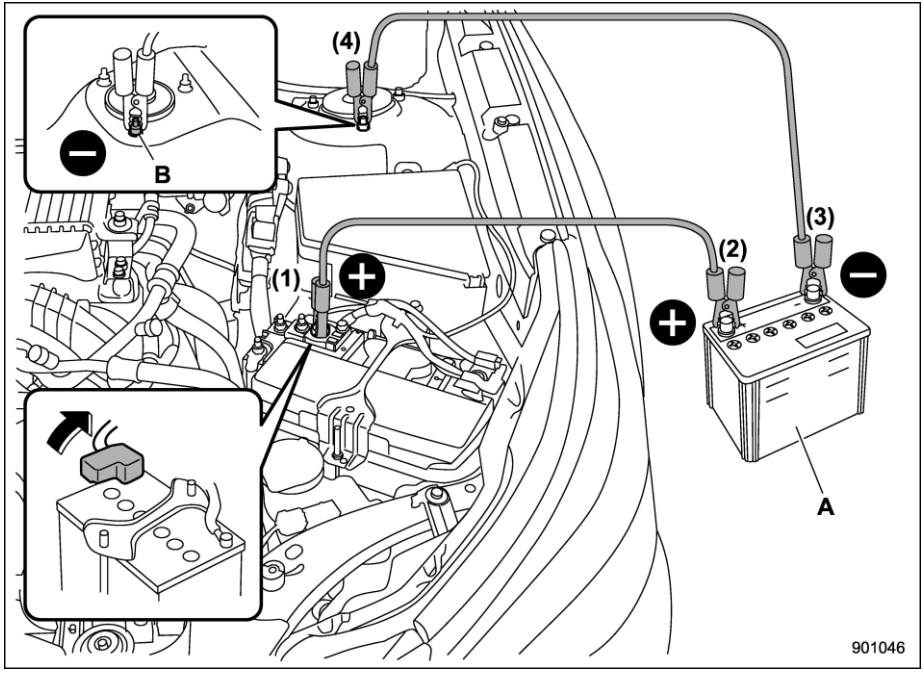

A) Ắc quy mồi
B) Đai ốc bộ phận giảm xóc
1) Nối một cáp mồi với cực dương (+) trên ắc quy hết điện.
2) Nối đầu còn lại của cáp mồi với cực dương (+) của ắc quy mồi.
3) Nối một đầu của dây cáp còn lại vào cực âm (−) của ắc quy mồi.
4) Nối đầu kia của dây cáp đó với đai ốc bộ phận giảm xóc.

Đảm bảo rằng các dây cáp không ở gần bất kỳ bộ phận chuyển động nào và kẹp của dây cáp không tiếp xúc với bất kỳ chi tiết kim loại nào khác.

5. Khởi động động cơ xe gắn ắc quy mồi và chạy ở tốc độ vừa phải. Sau đó, khởi động động cơ xe có ắc quy hết điện.
6. Khi mồi ắc quy xong, hãy ngắt kết nối cáp một cách cẩn thật theo thứ tự ngược lại.

9-6. Động cơ quá nóng

⚠ CẢNH BÁO

Không tháo nắp bộ tản nhiệt cho đến khi động cơ đã tắt và nguội hẳn. Khi động cơ nóng, nước làm mát sẽ chịu áp lực. Tháo nắp trong khi động cơ vẫn còn nóng có thể khiến nước làm mát đang nóng phun ra và có thể làm bạn bỏng nặng.

⚠ THẬN TRỌNG

Nếu động cơ bị quá nóng, tốc độ động cơ hoặc tốc độ xe có thể sẽ giảm. Hãy dừng ngay lập tức xe ở một nơi an toàn.

■ Nếu có hơi nước bốc ra từ khoang động cơ

Hãy tắt động cơ và đưa mọi người ra xa khỏi xe cho đến khi động cơ nguội đi.

■ Nếu không có hơi nước bốc ra từ khoang động cơ

LƯU Ý

Để biết thêm thông tin chi tiết về cách kiểm tra mực nước làm mát động cơ hoặc thêm nước làm mát động cơ, hãy tham khảo mục "Nước làm mát động cơ" ☞Tr. 488.

1. Để động cơ chạy không tải.
2. Mở nắp ca-pô để khoang động cơ thông thoáng. Tham khảo mục "Nắp ca-pô" ☞Tr. 481.

Xác nhận rằng quạt làm mát đang quay. Nếu quạt không quay, hãy tắt ngay động cơ và liên hệ với đại lý được ủy quyền để sửa chữa.

3. Sau khi nhiệt độ nước làm mát động cơ giảm, hãy tắt động cơ.

Nếu đồng hồ đo nhiệt độ vẫn ở trong vùng quá nóng, hãy tắt động cơ.

4. Sau khi động cơ đã nguội hoàn toàn, kiểm tra mực nước làm mát trong bình dự trữ. Nếu mực nước làm mát dưới mức "THẤP", hãy thêm nước làm mát lên đến mức "ĐẦY".
5. Nếu không còn nước làm mát trong bình dự trữ, hãy thêm nước làm mát vào bình. Sau đó, tháo nắp bộ tản nhiệt và bơm nước làm mát vào bộ tản nhiệt.

Nếu bạn tháo nắp khi bộ tản nhiệt còn nóng, hãy quấn một tấm vải dày xung quanh nắp bộ tản nhiệt, sau đó quay nắp ngược chiều kim đồng hồ mà không nhấn xuống cho đến khi nắp dừng lại. Giảm áp suất trong bộ tản nhiệt. Sau khi giảm hết áp suất, tháo nắp bằng cách nhấn nắp xuống và xoay.

9-7. Kéo xe

⚠ CẢNH BÁO

Không kéo xe được trang bị AWD với bánh trước rời khỏi mặt đất trong khi bánh sau nằm trên mặt đất, hoặc bánh sau rời khỏi mặt đất trong khi bánh trước nằm trên mặt đất. Điều này sẽ khiến xe bị quay do hoạt động hoặc hư hại của cầu trung tâm.

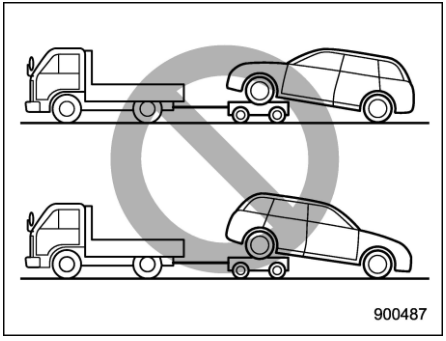

Nếu cần phải kéo xe, bạn nên để đại lý SUBARU hoặc dịch vụ kéo xe thực hiện.

■ Móc kéo và móc/lỗ chằng

Chỉ sử dụng móc kéo trong trường hợp khẩn cấp.

Bạn nên để đại lý SUBARU hoặc dịch vụ kéo xe thực hiện việc này.

⚠ THẬN TRỌNG

- **Chỉ sử dụng móc kéo và móc/lỗ chằng được chỉ định. Không dùng các bộ phận treo hoặc các bộ phận khác trên thân xe để kéo hoặc chằng xe.**
- **Không dùng lỗ chằng ở dưới xe gần với ống xả nhất để kéo xe.**

▼ Móc kéo phía trước

Móc kéo phía trước nằm ở phía bên phải và trái dưới thân xe.

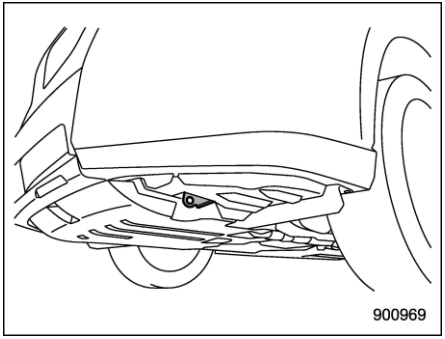

– CÒN TIẾP –

▼ Móc kéo phía sau

1. Lấy tua vít, móc kéo xe, cờ lê vặn đai ốc và đòn nâng kích ra từ khoang chứa đồ dưới sàn.

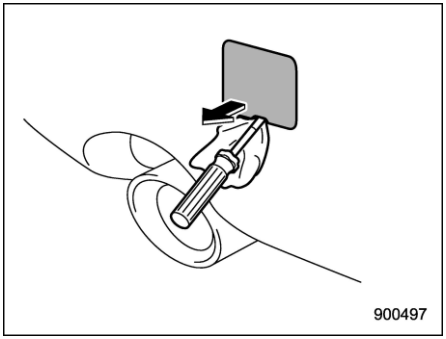

2. Dùng băng dính vinyl hoặc vải che đầu của tua vít đầu phẳng để không làm xước thanh cản. Cạy nắp trên cản sau bằng tua vít đầu phẳng và bạn sẽ thấy một lỗ có ren để gắn móc kéo.

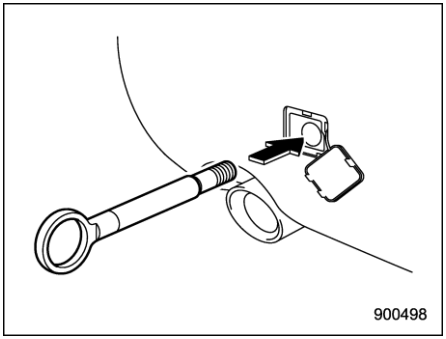

3. Vặn móc kéo vào lỗ có gờ cho đến khi không thấy đường ren xoắn nữa.

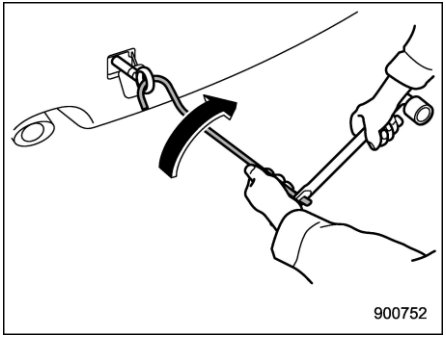

4. Siết chặt móc kéo bằng đòn nâng kích và cờ lê vặn đai ốc.

Sau khi kéo xe, hãy tháo móc kéo ra khỏi xe và cất vào khoang chứa đồ dưới sàn. Lắp nắp móc kéo trên thanh cản.

⚠ CẢNH BÁO

- **Không sử dụng móc kéo cho các mục đích khác ngoài việc kéo xe.**
- **Hãy tháo móc kéo sau khi kéo xe. Để móc kéo gắn trên xe có thể cản trở hoạt động của chức năng tắt bơm nhiên liệu khi xe bị va chạm từ phía sau.**

⚠ THẬN TRỌNG

Để tránh thanh cản và móc kéo bị biến dạng, không để móc kéo kéo tải trọng quá nặng.

Móc chằng phía trước:

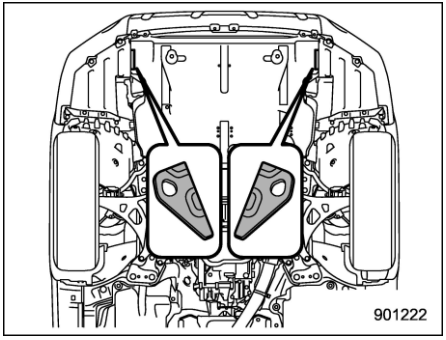

Móc chằng phía trước nằm giữa mỗi lốp trước và cản trước.

Lỗ chằng phía sau:

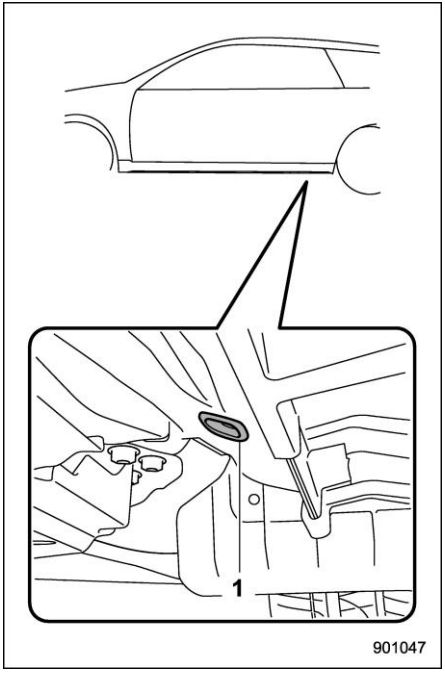

1) Lỗ chằng phía sau

Lỗ chằng phía sau nằm gần các điểm gia cố để nâng xe.

Có một chốt trong mỗi lỗ chằng phía sau. Để dùng lỗ chằng phía sau, hãy tháo chốt ra. Sau khi dùng lỗ chằng phía sau, hãy cắm lại chốt vào vị trí ban đầu.

⚠ CẢNH BÁO

Chỉ dùng lỗ chằng phía sau theo hướng đi xuống. Nếu dùng lỗ này để chằng xe theo bất kỳ hướng nào khác, dây cáp có thể trượt ra khỏi lỗ và tạo ra tình huống nguy hiểm.

■ Sử dụng xe tải sàn phẳng

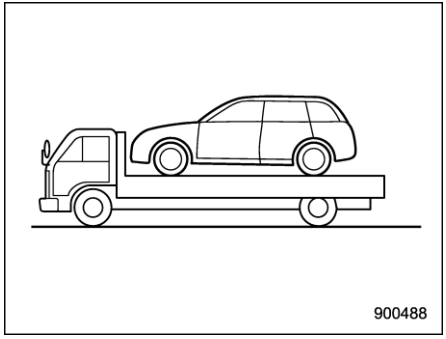

Đây là cách tốt nhất để vận chuyển xe. Hãy làm theo quy trình sau để đảm bảo vận chuyển an toàn.

1. Chuyển cần số về vị trí “P”.
2. Cài chắc phanh tay.

– CÒN TIẾP –

3. Cố định xe vào xe vận chuyển đúng cách bằng xích an toàn. Cần siết chặt xích an toàn như nhau và phải cẩn thận để không kéo dây xích quá chặt đến mức hệ thống treo chạm đất.

⚠ THẬN TRỌNG

Vận chuyển bằng xe tải sàn phẳng có thể khiến đèn pha bị lệch. Trong trường hợp đó, bạn nên kiểm tra căn chỉnh đèn pha tại đại lý SUBARU sau khi vận chuyển bằng xe tải sàn phẳng.

■ Kéo xe với cả bốn bánh chạm đất

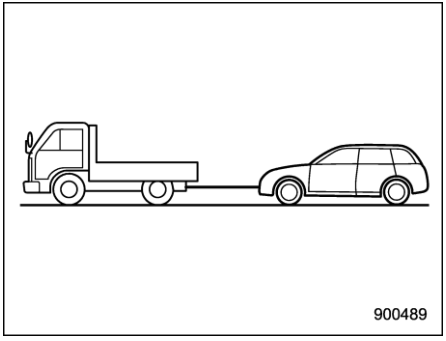

⚠ CẢNH BÁO

- **Không chuyển công tắc khóa điện về vị trí "OFF" trong khi xe đang được kéo, vì vô lăng và hướng chuyển động của bánh xe sẽ bị khóa.**
- **Hãy nhớ rằng bộ trợ lực phanh và tay lái trợ lực điện không hoạt động khi động cơ không chạy. Vì động cơ tắt nên sẽ cần nhiều sức hơn để điều khiển bàn đạp phanh và vô lăng.**

⚠ THẬN TRỌNG

- **Nếu hộp số bị lỗi, hãy vận chuyển xe của bạn bằng xe tải sàn phẳng.**
- **Đôi khi, không thể kéo xe bị hư hại do tình trạng lỗi đó. Trong trường hợp này, hãy dùng xe tải sàn phẳng để vận chuyển.**
- **Tốc độ vận chuyển phải dưới 30 km/h (19 mph) và quãng đường vận chuyển tối đa là 50 km (31 dặm). Đối với tốc độ và quãng đường lớn hơn, hãy vận chuyển xe bằng xe tải sàn phẳng.**
- **Hãy dùng xe tải sàn phẳng nếu đi đường dài có dốc hoặc dốc cao. Tuy nhiên, không dùng bàn đạp phanh trong một thời gian dài vì phanh động cơ sẽ không hoạt động trong khi kéo. Làm như vậy có thể khiến phanh bị quá nóng.**
- **Lái xe cẩn thận và không tác động đến dây kéo bằng việc đột ngột khởi hành.**
- **Sử dụng dây kéo được chỉ định để kéo xe. Nếu cần dùng dây thừng và dây kim loại để kéo xe, hãy quấn vải vào phần tiếp xúc với thanh cản để cản không bị hư hại.**

1. Nhả phanh tay và đặt cần số về vị trí trung lập.
2. Công tắc khóa điện phải ở vị trí "ON" trong khi xe đang được kéo.
3. Kéo căng dây kéo từ từ để tránh gây hư hại cho xe.

9-8. Phanh tay điện tử – Nếu không thể nhả phanh tay điện tử

Bạn nên liên hệ với đại lý SUBARU và nhờ đại lý SUBARU nhả phanh tay điện tử.

9-9. Chìa khóa thông minh – Nếu chìa khóa thông minh không hoạt động đúng cách

⚠ THẬN TRỌNG

Để các đồ vật bằng kim loại, nguồn phát từ và bộ phát tín hiệu cách xa khu vực giữa chìa khoá thông minh và công tắc khóa điện. Các vật đó có thể cản trở tín hiệu giữa chìa khoá thông minh và công tắc khóa điện.

Các chức năng sau đây có thể không hoạt động do tín hiệu radio mạnh ở khu vực xung quanh hoặc chìa khoá thông minh sắp hết pin.

- Khóa/mở khóa cửa, bao gồm cửa cốp sau
- Chuyển trạng thái nguồn
- Khởi động động cơ

Trong trường hợp đó, hãy thực hiện quy trình sau đây. Khi chìa khoá thông minh hết pin, hãy thay pin mới. Tham khảo mục "Thay pin của chìa khóa thông minh" ☞Tr. 515.

■ Khóa và mở khóa

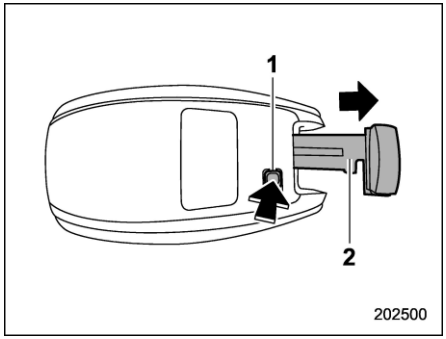

1) Nút nhả
2) Chìa khóa khẩn cấp

Trong khi nhấn nút nhả của chìa khóa thông minh, hãy rút chìa khóa khẩn cấp ra.

Khóa hoặc mở khóa cửa người lái bằng chìa khóa khẩn cấp theo quy trình mô tả trong mục "Khóa và mở khóa từ bên ngoài" ☞Tr. 138.

LƯU Ý

Sau khi khóa hoặc mở khóa, hãy nhớ gắn chìa khóa khẩn cấp vào chìa khóa thông minh.

– CÒN TIẾP –

■ Chuyển trạng thái nguồn điện

1. Sử dụng phanh tay.
2. Chuyển cần số về vị trí “P”.
3. Nhấn bàn đạp phanh.

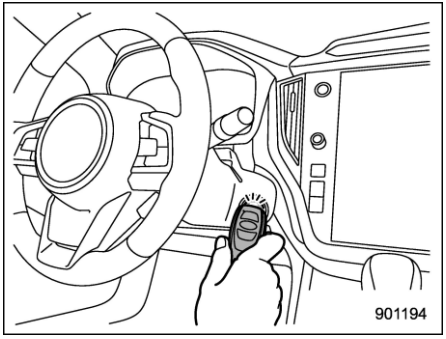

4. Giữ chìa khoá thông minh trong khi quay các nút về phía bạn và chạm chìa khóa thông minh vào công tắc khóa điện.

Khi chìa khoá thông minh và xe trao đổi dữ liệu xong, một tiếng chuông (đinh) sẽ vang lên. Đồng thời, công tắc khóa điện sẽ chuyển sang một trong các trạng thái sau đây.

- Hệ thống chìa khóa thông minh và khởi động bằng nút nhấn tắt: “ACC”
- Trong các điều kiện khác: “ON”

5. Khi hệ thống chìa khoá thông minh và hệ thống khởi động bằng nút nhấn tắt, hãy nhấn công tắc khóa điện đồng thời nhả bàn đạp phanh. Trạng thái của công tắc khóa điện sẽ chuyển sang “ON”.

LƯU Ý

Nếu nguồn không thay đổi trạng thái dù bạn đã làm theo quy trình trên, bạn nên liên hệ với đại lý SUBARU.

■ Khởi động động cơ

1. Sử dụng phanh tay.
2. Chuyển cần số về vị trí “P”.
3. Nhấn bàn đạp phanh.

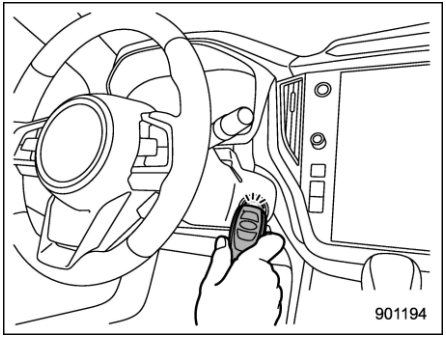

4. Giữ chìa khoá thông minh trong khi quay các nút về phía bạn và chạm chìa khóa thông minh vào công tắc khóa điện.

Khi chìa khoá thông minh và xe trao đổi dữ liệu xong, một tiếng chuông (đinh) sẽ vang lên. Đồng thời, công tắc khóa điện sẽ chuyển sang vị trí "ACC” hoặc “ON”.

5. Sau khi công tắc khóa điện chuyển sang vị trí "ACC” hoặc “ON”, trong khi nhấn bàn đạp phanh, hãy nhấn công tắc khóa điện.

LƯU Ý

Nếu động cơ không khởi động dù bạn đã làm theo quy trình trên, bạn nên liên hệ với đại lý SUBARU.

9-10. Cửa cốp sau – Nếu không thể mở cửa cốp sau

Trong trường hợp bạn không thể mở cửa cốp sau bằng cách nhấn nút mở cửa cốp sau (đối với tất cả các mẫu xe) hoặc sử dụng chức năng cửa cốp sau chỉnh điện (nếu có), bạn có thể mở cửa từ bên trong khu vực hàng hóa.

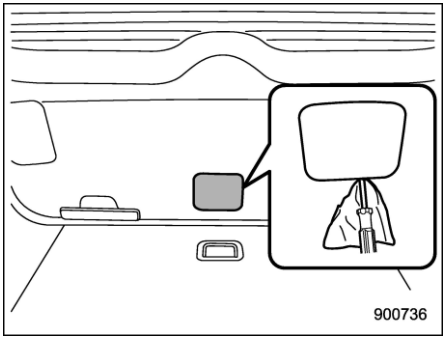

1. Tháo nắp chắn ở chính giữa đáy viền cửa cốp sau bằng tua vít đầu phẳng.

⚠ THẬN TRỌNG

Không điều khiển cần nhả khóa cửa cốp sau bằng ngón tay vì làm như vậy có thể gây thương tích. Luôn sử dụng tua vít đầu phẳng hoặc công cụ tương tự.

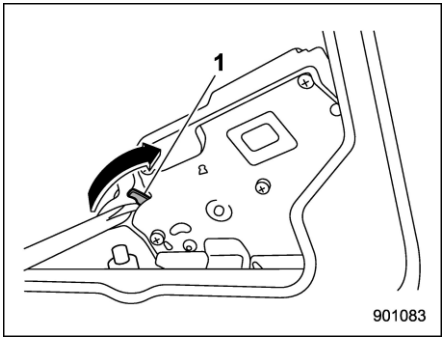

Mẫu xe không có cửa cốp sau chỉnh điện
1) Cần nhả khóa cửa cốp sau

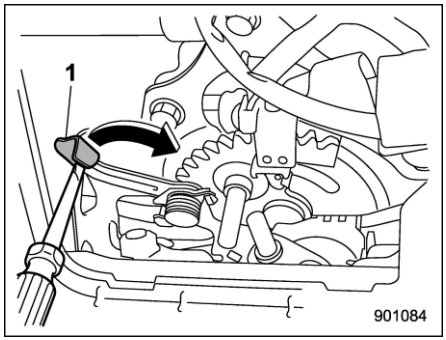

Mẫu xe có cửa cốp sau chỉnh điện
1) Cần nhả khóa cửa cốp sau

2. Xoay cần nhả khóa cửa cốp sau sang bên phải bằng tua vít đầu phẳng hoặc công cụ tương tự. Sau đó, cửa cốp sau sẽ mở.

■ Mẫu xe có hệ thống khóa kép

LƯU Ý

Cần nhả khóa cửa cốp sau vẫn được che bằng nắp chống trộm ngay cả sau khi đã tháo nắp chắn. Vì vậy, hãy tháo nắp chống trộm bằng tua vít bốn cạnh để tiếp cận cần nhả khóa cửa cốp sau.

9-11. Cửa sổ trời (nếu có) – Nếu cửa sổ trời không đóng lại

Nếu cửa sổ trời không đóng lại, bạn nên kiểm tra hệ thống tại đại lý SUBARU.

9-12. Sự cố của màn hình thông tin trung tâm

Nếu các màn hình sau hiển thị, màn hình thông tin trung tâm có thể bị lỗi tạm thời hoặc gặp sự cố.
Nếu chỉ là lỗi tạm thời, quy trình sau có thể giúp khắc phục các lỗi đó.

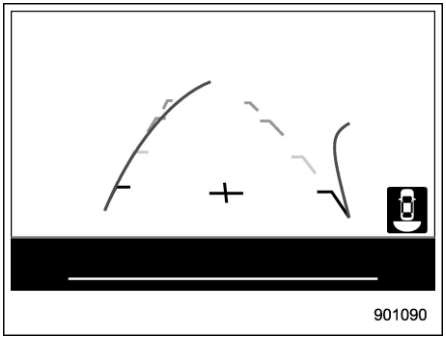

Tắt màn hình



Màn hình đứng yên

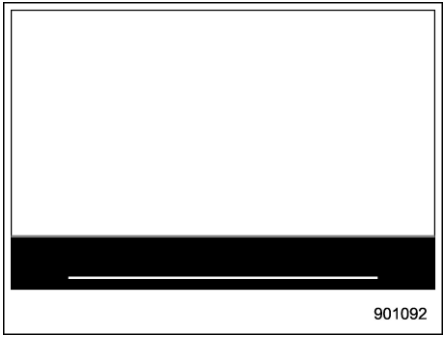

Màn hình đột ngột tắt

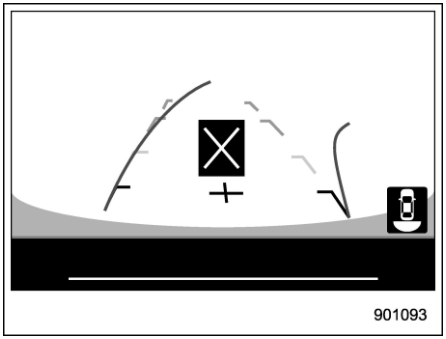

Lỗi A

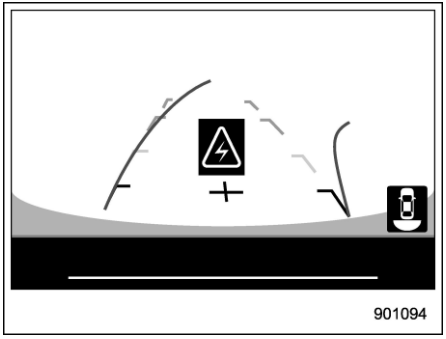

Lỗi B

1. Hãy đỗ xe ở nơi an toàn.
2. Chuyển công tắc khóa điện về vị trí "OFF", sau đó khởi động động cơ.

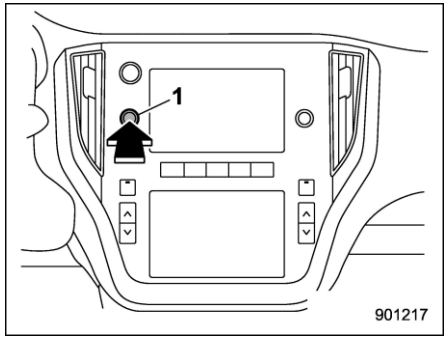

1) Nút âm lượng (mẫu xe trang bị màn hình kép 7,0 inch)

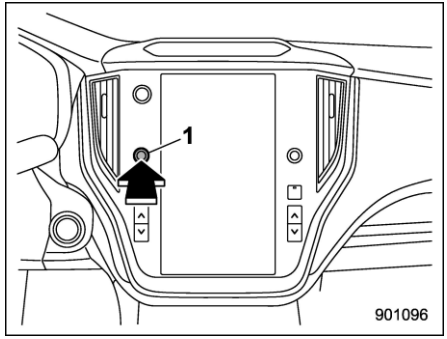

1) Nút âm lượng (mẫu xe trang bị màn hình 11,6 inch)

3. Nếu không thể khôi phục màn hình thông tin trung tâm dù đã khởi động lại xe, hãy nhấn và giữ nút âm lượng từ 10 giây trở lên. Màn hình thông tin trung tâm sẽ khởi động lại.
4. Nếu không thể khôi phục màn hình thông tin trung tâm bằng cách khởi động lại, bạn nên liên hệ với đại lý SUBARU.

9-13. Nếu xe gặp tai nạn

■ Khởi động lại động cơ khi xe gặp tai nạn

⚠ THẬN TRỌNG

Nếu xe của bạn gặp tai nạn, hãy kiểm tra mặt đất dưới xe trước khi khởi động lại động cơ. Nếu bạn thấy nhiên liệu rò rỉ trên mặt đất, không cố khởi động lại động cơ. Hệ thống nhiên liệu đã bị hư hại và cần sửa chữa. Liên hệ ngay với cơ sở dịch vụ ô tô gần nhất. Bạn nên tham khảo ý kiến đại lý SUBARU.

Xe của bạn được trang bị hệ thống tắt bơm nhiên liệu. Khi xe chịu lực tác động trong một vụ tai nạn, hệ thống tắt bơm nhiên liệu sẽ ngừng cung cấp nhiên liệu để giảm thiểu rò rỉ nhiên liệu.

Hãy thực hiện quy trình sau để khởi động lại động cơ sau khi hệ thống này kích hoạt.

1. Chuyển công tắc khóa điện sang vị trí "ACC" hoặc "OFF".
2. Khởi động lại động cơ.

■ Chức năng tự động khóa/mở khóa cửa khi gặp tai nạn

Khi chức năng tự động khóa/mở khóa cửa BẬT, tất cả các cửa sẽ tự động khóa trong khi lái xe. Để biết thêm thông tin chi tiết, hãy tham khảo mục "Tự động khóa/mở khóa cửa" ☞Tr. 140.

Khi chiếc xe chịu một lực tác động mạnh tới mức túi khí bung ra, cửa có thể tự động mở khóa để giúp thoát hiểm khẩn cấp. Nhìn chung, lực tác động do va chạm từ phía sau không kích hoạt túi khí bung ra. Tuy nhiên, nếu va chạm đủ mạnh và khiến túi khí bung ra, va chạm đó cũng có thể sẽ kích hoạt chức năng mở khóa.

Trong tình huống này, chức năng tự động khóa/mở khóa cửa sẽ tạm dừng hoạt động và cửa sẽ không khóa.

Trước tiên, hãy kiểm tra độ an toàn của môi trường xung quanh và thực hiện các thao tác sau để khôi phục chức năng khóa/mở khóa cửa tự động.

1. Chuyển công tắc khóa điện về vị trí "OFF".
2. Chuyển công tắc khóa điện về vị trí "ON".

LƯU Ý

Tùy thuộc vào độ nghiêm trọng của va chạm, chức năng mở khóa khẩn cấp có thể không hoạt động.

⚠ THẬN TRỌNG

Nếu những điều sau đây xảy ra, hệ thống có thể đang gặp sự cố.

Bạn nên kiểm tra hệ thống tại đại lý SUBARU.

- **Cửa tự động mở khóa trong khi lái xe.**
- **Trong khi tất cả các cửa đóng, cửa mở khóa khi nhấn vào phía khóa của công tắc khóa cửa chỉnh điện.**
- **Chức năng tự động khóa/mở khóa không hoạt động.**

■ Chức năng Kiểm soát phanh sau va chạm

Để tránh hoặc giảm thiểu hư hại thứ cấp do va chạm, khi xe phát hiện thấy va chạm trong khi di chuyển với tốc độ từ 12 km/h (7 mph) trở lên, chức năng Kiểm soát phanh sau va chạm sẽ tự động phanh xe.

⚠ THẬN TRỌNG

- **Chức năng Kiểm soát phanh sau va chạm là chức năng hỗ trợ phanh ngay sau khi va chạm xảy ra. Sau va chạm, hãy nhấn phanh và lập tức dừng xe ở một nơi an toàn.**
- **Khi chức năng Kiểm soát phanh sau va chạm dừng xe bằng phanh tự động, phanh tự động sẽ nhả ra ngay sau khi xe dừng lại. Để tiếp tục dừng xe, hãy nhấn bàn đạp phanh ngay lập tức.**
- **Tùy tình hình vụ tai nạn, ví dụ như điều kiện đường sá, mức độ hư hại xe hoặc các yếu tố khác, kể cả khi phanh tự động của chức năng Kiểm soát phanh sau va chạm giảm tốc độ xe, chức năng này có thể sẽ không dừng hẳn xe được.**

LƯU Ý

• Nếu bạn nhấn bàn đạp ga trong khi phanh tự động đang hoạt động, chức năng kiểm soát phanh sau va chạm sẽ tắt và phanh tự động sẽ dừng lại.

• Chức năng Kiểm soát phanh sau va chạm sẽ không hoạt động khi chức năng này bị hư hại do va chạm.

10-1. Chăm sóc ngoại thất 464
Rửa xe 464
Phủ sáp và đánh bóng 465
Vệ sinh bánh xe hợp kim 466
10-2. Chống ăn mòn 466
Nguyên nhân gây ăn mòn phổ biến..... 466
Phòng tránh ăn mòn 466
10-3. Vệ sinh nội thất 467
Ghế vải 467
Ghế da..... 467
Bọc da tổng hợp 468
Dây đai an toàn 468
Bảng táp-lô, bảng điều khiển, công tắc, cụm đồng hồ và bề mặt nhựa khác..... 468
Màn hình thông tin trung tâm 468

10-1. Chăm sóc ngoại thất

■ Rửa xe

⚠ THẬN TRỌNG

- **Khi rửa xe, phanh có thể bị ướt. Do đó, khoảng cách phanh dừng xe sẽ dài hơn. Để làm khô phanh, hãy lái xe ở tốc độ an toàn và nhẹ nhàng bàn đạp phanh để làm nóng phanh.**
- **Không rửa khoang động cơ và những khu vực xung quanh. Nếu nước xâm nhập vào cửa dẫn khí của động cơ hoặc các bộ phận điện, điều đó sẽ gây ra sự cố cho động cơ hoặc trục trặc cho tay lái trợ lực điện.**
- **Khi rửa chắn bùn bên trong, gầm xe, thanh cản và các bộ phận nhô ra như ống xả và đầu xả, hãy cẩn thận để tránh thương tích do tiếp xúc với đầu nhọn.**
- **Không sử dụng bất kỳ dung môi hữu cơ nào khi rửa bề mặt nắp bóng đèn. Tuy nhiên, nếu dùng chất tẩy rửa có dung môi hữu cơ để rửa bề mặt nắp, hãy rửa sạch hoàn toàn chất tẩy rửa đó bằng nước. Nếu không, bề mặt nắp có thể bị hư hại.**
- **Khi rửa xe, hãy tắt gạt nước. Nếu công tắc gạt nước ở vị trí "AUTO" trong khi rửa xe, cần gạt nước có thể hoạt động bất ngờ, gây thương tích và lưỡi gạt nước có thể bị hỏng.**
- **Bởi xe của bạn được trang bị cần gạt nước phía sau, bàn chải rửa xe tự động có thể bị vướng vào cần gạt nước đó và làm hỏng cần gạt nước cũng như các bộ phận khác. Yêu cầu người vận hành cơ sở rửa xe tự động không để bàn chải chạm vào cần gạt nước hoặc cố định cần gạt nước trên kính cửa sổ phía sau bằng băng dính trước khi rửa xe.**

LƯU Ý

• Khi rửa xe tại trạm rửa xe tự động, hãy chắc chắn rằng trạm rửa xe tự động đó phù hợp với xe của bạn.

• Camera quan sát phía sau có một lớp phủ cứng để tránh trầy xước. Tuy nhiên, khi rửa xe hoặc vệ sinh ống kính camera, hãy cẩn thận để không làm xước ống kính. Không dùng bàn chải trực tiếp lên ống kính camera.

Chất lượng hình ảnh của camera quan sát phía sau có thể suy giảm.

Cách tốt nhất để xe của bạn luôn đẹp là rửa xe thường xuyên. Hãy rửa xe ít nhất mỗi tháng một lần để loại bỏ bụi bẩn trên đường.

Rửa sạch bụi bẩn bằng miếng bọt biển ướt và thật nhiều nước ấm hoặc nước lạnh. Không rửa xe bằng nước nóng và dưới ánh nắng trực tiếp.

Nếu cần, nên rửa sạch muối, hóa chất, côn trùng, nhựa đường, bồ hóng, nhựa cây và phân chim bằng chất tẩy rửa nhẹ. Nếu bạn sử dụng chất tẩy rửa nhẹ, hãy chắc chắn rằng đó là chất tẩy rửa trung tính. Không sử dụng xà phòng hoặc chất tẩy rửa hóa học mạnh. Phải rửa ngay lập tức tất cả các chất tẩy rửa khỏi bề mặt xe và không được để khô trên bề mặt xe. Tráng xe thật kỹ với nhiều nước ấm. Lau sạch phần nước còn lại bằng vải da hoặc vải mềm. Hãy đeo găng tay cao su và sử dụng bàn chải khi rửa gầm xe, chắn bùn bên trong và hệ thống treo để loại bỏ bùn và bụi bẩn một cách hiệu quả.

▼ Rửa gầm xe

Hóa chất, muối và sỏi dùng để làm tan băng trên mặt đường có tính ăn mòn cực kỳ cao, thúc đẩy quá trình ăn mòn các bộ phận dưới gầm xe như hệ thống xả,

đường dẫn nhiên liệu và phanh, cáp phanh, rãnh sàn, chắn bùn và hệ thống treo.
Thường xuyên rửa kỹ gầm xe và chắn bùn bên trong bằng nước ấm hoặc nước lạnh để giảm tác động có hại của các tác nhân đó.

Bùn và cát bám vào các bộ phận dưới gầm xe có thể thúc đẩy quá trình ăn mòn.
Sau khi đi địa hình hoặc đi trên đường có bùn hoặc cát, hãy rửa bùn và cát bám vào gầm xe.
Rửa kỹ các bộ phận treo và trục vì các bộ phận này rất dễ bị tích tụ bùn và cát. Không sử dụng công cụ có cạnh sắc để làm sạch bùn đất đóng thành khối.

⚠ THẬN TRỌNG

- **Cẩn thận để không làm hư hại ống phanh, dây cảm biến và các bộ phận khác khi rửa các bộ phận treo.**
- **Không rửa đáy động cơ trong thời gian dài. Làm như vậy có thể làm hư hại một số bộ phận điện.**

▼ Sử dụng máy rửa xe dùng nước ấm

• Giữ khoảng cách từ 30 cm (12 inch) trở lên giữa vòi rửa và xe.
• Không rửa cùng một khu vực liên tục.
• Nếu có vết bẩn không dễ làm sạch, hãy rửa bằng tay. Một số máy rửa xe dùng nước có nhiệt độ cao, áp suất cao và có thể làm hỏng hoặc biến dạng các bộ phận nhựa như khuôn, hoặc làm cho nước rò rỉ vào trong xe.

■ Phủ sáp và đánh bóng

Luôn rửa và lau khô xe trước khi phủ sáp và đánh bóng.
Hãy dùng chất đánh bóng và sáp tốt, và sử dụng theo hướng dẫn của nhà sản xuất. Phủ sáp hoặc đánh bóng khi bề mặt sơn xe đã nguội.

Hãy nhớ đánh bóng và phủ sáp viền trang trí, cũng như các bề mặt có sơn. Mất lớp phủ sáp trên bề mặt sơn sẽ làm mất độ bóng ban đầu và khiến bề mặt bị hư hại nhanh hơn. Nên phủ một lớp sáp ít nhất mỗi tháng một lần hoặc bất cứ khi nào bề mặt không còn chống nước.

Nếu lớp sơn bị bay màu đến mức không thể phục hồi độ bóng hoặc tông màu, hãy đánh bóng nhẹ bề mặt xe bằng một hợp chất hạt mịn. Không chỉ đánh bóng riêng khu vực bị ảnh hưởng, cần đánh bóng cả khu vực xung quanh. Luôn chỉ đánh bóng theo một hướng. Nên sử dụng hợp chất hạt số 2000. Không sử dụng hợp chất hạt thô. Các hợp chất hạt thô có số hạt nhỏ hơn và có thể làm hỏng lớp sơn xe. Sau khi đánh bóng bằng hợp chất, phủ sáp để khôi phục độ bóng ban đầu. Đánh bóng thường xuyên bằng hợp chất hoặc sử dụng kỹ thuật đánh bóng không đúng sẽ làm mất đi lớp sơn phủ và làm lộ lớp sơn dưới. Khi không chắc chắn, bạn nên liên hệ với đại lý SUBARU hoặc chuyên gia về sơn ô tô.

⚠ THẬN TRỌNG

Không sử dụng bất kỳ dung môi hữu cơ nào khi rửa bề mặt nắp bóng đèn. Tuy nhiên, nếu chất đánh bóng hoặc sáp có dung môi hữu cơ được phủ lên bề mặt nắp bóng đèn, hãy lau sạch chất đánh bóng hoặc sáp đó. Nếu không, bề mặt nắp bóng đèn có thể bị hư hỏng.

LƯU Ý

• Không chặn vòi phun nước rửa kính chắn gió khi phủ sáp cho xe.
• Không lau camera quan sát phía sau bằng cồn, xăng hoặc dung môi pha sơn. Nếu không, hiện tượng biến sắc có thể xảy ra.

– CÒN TIẾP –

Để vệ sinh vết bẩn, hãy lau camera bằng vải ẩm thấm chất tẩy rửa trung tính pha loãng và sau đó lau bằng vải khô, mềm.

• Khi phủ sáp lên xe, hãy cẩn thận để không phủ sáp lên camera quan sát phía sau. Nếu sáp tiếp xúc với camera, hãy lau sáp bằng vải một tấm vải sạch ẩm thấm chất tẩy rửa trung tính pha loãng.

■ Vệ sinh bánh xe hợp kim

- Nhanh chóng lau sạch bánh xe hợp kim để loại bỏ bụi bẩn hoặc các tác nhân gây ăn mòn. Nếu để bụi bẩn bám quá lâu, có thể sẽ khó lau sạch được.
- Không sử dụng xà phòng có chứa sạn để vệ sinh bánh xe. Hãy dùng chất tẩy rửa trung tính và sau đó rửa kỹ bằng nước. Không vệ sinh bánh xe bằng bàn chải cứng hoặc thiết bị rửa xe tốc độ cao.
- Vệ sinh xe (bao gồm bánh xe hợp kim) bằng nước càng sớm càng tốt sau khi tiếp xúc với nước biển, gió biển hoặc lái xe trên những con đường phủ muối hoặc các hóa chất khác.

10-2. Chống ăn mòn

Xe SUBARU của bạn được thiết kế và chế tạo để chống ăn mòn. Vật liệu đặc biệt và lớp bảo vệ được dùng cho hầu hết các bộ phận của xe để giúp duy trì tính thẩm mỹ, độ bền và hoạt động đáng tin cậy cho xe.

■ Nguyên nhân gây ăn mòn phổ biến

Nguyên nhân gây ăn mòn phổ biến nhất là:

• Hơi ẩm tích tụ và giữ lại đất và mảnh vụn trong các cấu phần của thân xe, hốc và các khu vực khác.

• Hư hại đối với lớp sơn và các lớp phủ bảo vệ khác do sỏi, đá vụn hoặc tai nạn nhỏ.

Xe sẽ bị ăn mòn nhanh hơn khi:

• Xe tiếp xúc với muối phủ đường hoặc hóa chất chống bụi, hoặc lái xe ở các khu vực ven biển, nơi có nhiều muối trong không khí hoặc các khu vực ô nhiễm công nghiệp tương đối lớn.

• Lái xe trong khu vực có độ ẩm cao, đặc biệt là khi nhiệt độ chỉ ở trên mức đóng băng một chút.

• Một số bộ phận nhất định trên xe vẫn còn ẩm trong một thời gian dài dù các bộ phận khác của xe có thể đã khô.

• Nhiệt độ cao sẽ làm mòn các bộ phận trên xe không thể khô nhanh do không được thông khí đúng cách.

■ Phòng tránh ăn mòn

Rửa xe thường xuyên để tránh thân xe và các bộ phận treo bị ăn mòn. Ngoài ra, rửa xe ngay sau khi lái xe trên bất kỳ loại đường nào sau đây.

• Đường đã rải muối để ngăn đóng băng vào mùa đông

• Bùn, cát hoặc sỏi.

• Đường ven biển

Sau khi mùa đông qua đi, bạn nên rửa gầm xe thật kỹ.

Trước khi mùa đông bắt đầu, hãy kiểm tra tình trạng của các bộ phận dưới gầm xe, chẳng hạn như hệ thống ống xả, đường nhiên liệu và phanh, cáp phanh, hệ thống treo, hệ thống lái, rãnh sàn và chắn bùn. Nếu phát hiện bất kỳ bộ phận nào bị rỉ sét, nên xử lý chống rỉ hoặc thay thế. Nếu bạn cần hỗ trợ, hãy liên hệ đại lý SUBARU để thực hiện bảo dưỡng và xử

lý chống rỉ.

Sửa chữa vết mẻ và vết trầy xước trên lớp sơn ngay khi phát hiện.

Kiểm tra bên trong xe xem có tích tụ nước và bụi bẩn dưới thảm sàn không, vì điều đó có thể gây ăn mòn xe. Thỉnh thoảng hãy kiểm tra dưới thảm để đảm bảo khu vực đó khô ráo.

Giữ cho gara luôn khô ráo. Không đỗ xe trong gara ẩm ướt, kém thông thoáng. Trong gara như vậy, không khí ẩm ướt có thể ăn mòn xe. Nếu bạn rửa xe trong gara hoặc đỗ xe vào gara khi xe ẩm ướt hoặc có tuyết phủ, điều đó có thể tạo ra không khí ẩm ướt.

Nếu xe của bạn được vận hành trong thời tiết lạnh và/hoặc trong các khu vực có sử dụng muối phủ đường và các vật liệu ăn mòn khác, bản lề và khóa cửa và chốt nắp ca-pô nên được kiểm tra và bôi trơn định kỳ.

10-3. Vệ sinh nội thất

Sử dụng một miếng vải mềm, ẩm để làm sạch bảng điều hoà không khí, thiết bị âm thanh, bảng táp-lô, bảng điều khiển trung tâm, bảng cụm đồng hồ và công tắc. (Không sử dụng dung môi hữu cơ.)

■ Ghế vải

Loại bỏ vết bẩn, bụi hoặc mảnh vụn bằng máy hút bụi. Nếu bụi bẩn bị đóng thành khối trên vải hoặc khó loại bỏ bằng máy hút bụi, hãy sử dụng bàn chải mềm để làm sạch, sau đó hút bụi. Lau bề mặt vải bằng một tấm vải đã được vắt sạch nước và lau khô ghế vải thật kỹ. Nếu vải vẫn còn bẩn, hãy lau bằng dung dịch xà phòng nhẹ pha với nước ấm và sau đó lau khô thật kỹ.

Nếu vết bẩn không sạch, hãy thử chất tẩy vải có bán trên thị trường. Sử dụng chất tẩy rửa ở một nơi kín và đảm bảo rằng nó không ảnh hưởng xấu đến vải. Sử dụng chất tẩy rửa theo hướng dẫn sử dụng.

⚠ THẬN TRỌNG

Khi vệ sinh ghế, không dùng xăng, dung môi pha sơn hoặc bất kỳ chất nào tương tự. Làm như vậy có thể làm hư hại bề mặt và làm phai màu.

■ Ghế da

Da SUBARU sử dụng là một sản phẩm tự nhiên chất lượng cao và sẽ giữ được vẻ ngoài và hình thức độc đáo trong nhiều năm khi được chăm sóc một cách thích hợp.

Để bụi hoặc đất trên đường tích tụ trên bề mặt có thể khiến da trở nên giòn và bị mòn sớm. Để giữ cho da bền, nên vệ sinh hàng tháng hoặc bất kỳ khi nào bị bẩn.

Trước khi vệ sinh bọc da, hãy vệ sinh bằng máy hút bụi. Hãy dùng một tấm vải mềm, không bị xơ và thấm với nước ấm và xà phòng, cẩn thận tránh để nước thấm vào đường may. Hãy lau nhẹ theo hình tròn khi vệ sinh da bọc ghế - không cọ xát hoặc dùng lực mạnh. Hãy lau lại da bằng một tấm vải sạch, ẩm khác để lau phần xà phòng còn lại và lau khô bằng một tấm vải mềm.

Có thể dùng bình xịt vệ sinh da đối với hư hại nhỏ trên bề mặt hoặc các vết bẩn khó lau chùi. Không dùng cồn, dung môi vệ sinh, dầu da, sơn dầu hoặc các chất đánh bóng lên da bởi các chất này sẽ làm khô da.

Nếu bạn sẽ đỗ xe SUBARU của bạn trong thời gian dài dưới ánh nắng gay gắt, bạn

– CÒN TIẾP –

nên che ghế và đệm tựa đầu hoặc che cửa sổ để tránh da bị phai màu hoặc co lại.
Bạn sẽ thấy rằng mỗi phần ghế da sẽ xuất hiện các nếp gấp hoặc nếp nhăn nhẹ, đó là đặc trưng của da thật.

■ Bọc da tổng hợp

Sau khi hút bụi hoặc quét sạch bụi bẩn, có thể vệ sinh chất liệu da tổng hợp trên xe SUBARU bằng xà phòng nhẹ hoặc chất tẩy rửa và nước. Để xà phòng thấm vào trong vài phút và lau sạch bằng khăn ẩm, sạch. Có thể sử dụng chất tẩy rửa dạng bọt phù hợp với chất liệu da tổng hợp khi cần thiết.

⚠ THẬN TRỌNG

Không sử dụng các chất tẩy rửa mạnh như dung môi, dung môi pha sơn, chất tẩy rửa cửa sổ hoặc xăng đối với da hoặc vật liệu tổng hợp bên trong xe. Làm như vậy có thể làm hỏng bề mặt và gây phai màu.

■ Dây đai an toàn

Để biết thêm thông tin chi tiết về cách vệ sinh dây an toàn, hãy tham khảo mục "Bảo dưỡng dây đai an toàn" ☞Tr. 55.

■ Bảng táp-lô, bảng điều khiển, cộng tắc, cụm đồng hồ và bề mặt nhựa khác

Hãy dùng một tấm vải mềm và ẩm để vệ sinh bảng táp-lô, bảng điều khiển trung tâm, bảng cụm đồng hồ và công tắc.

⚠ THẬN TRỌNG

- **Không sử dụng dung môi hữu cơ như dung môi pha sơn, xăng hoặc các chất tẩy rửa mạnh có chứa các dung môi đó. Làm như vậy có thể làm hỏng bề mặt và gây phai màu.**
- **Không sử dụng dung môi hóa học có chứa silicon đối với hệ thống âm thanh của xe, các bộ phận điện của điều hòa không khí hoặc bất kỳ công tắc nào. Silicon dính vào các bộ phận này có thể gây hư hại cho các bộ phận điện.**

■ Màn hình thông tin trung tâm

Để vệ sinh màn hình thông tin trung tâm, hãy lau bằng một tấm vải silicon hoặc vải mềm. Nếu màn hình quá bẩn, hãy vệ sinh bằng một miếng vải mềm được thấm chất tẩy trung tính và sau đó cẩn thận lau sạch mọi chất tẩy rửa còn lại.

⚠ THẬN TRỌNG

- **Không phun chất tẩy rửa trung tính trực tiếp lên (các) màn hình. Làm như vậy có thể làm hư hại các bộ phận của màn hình.**
- **Không lau màn hình bằng vải cứng. Làm như vậy có thể khiến màn hình bị xước.**
- **Không sử dụng dung dịch tẩy rửa có chứa chất pha loãng, xăng hoặc bất kỳ chất dễ bay hơi nào khác. Chất tẩy rửa đó có thể xóa mất chữ trên công tắc của màn hình.**

11-1. Lịch bảo dưỡng 473
11-2. Lưu ý an toàn khi bảo dưỡng..... 477
Trước khi kiểm tra hoặc sửa chữa trong khoang động cơ..... 477
Khi kiểm tra hoặc sửa chữa trong khoang động cơ..... 478
Kiểm tra hoặc sửa chữa trong khoang động cơ khi động cơ đang chạy 478
11-3. Hướng dẫn bảo dưỡng..... 479
Khi thay phụ tùng 479
Tháo và lắp lại vít 479
11-4. Nắp ca-pô..... 481
11-5. Tổng quan về khoang động cơ 483
11-6. Dầu bôi trơn động cơ 484
Sự tiêu hao dầu động cơ 484
Kiểm tra mức dầu..... 484
Thay dầu và bộ lọc dầu..... 486
Cấp và độ nhớt nên dùng..... 486
Dầu tổng hợp..... 486
11-7. Hệ thống làm mát..... 487
Quạt làm mát, ống dẫn và kết nối 487
Nước làm mát động cơ 488
11-8. Màng lọc gió..... 489
Thay màng lọc gió..... 490
11-9. Bugi 491
Bugi khuyên dùng 491
11-10. Đai dẫn động 491
11-11. Dầu hộp số vô cấp 492
11-12. Dầu bộ vi sai cầu trước và dầu bộ vi sai cầu sau 492
Cấp và độ nhớt khuyên dùng 492
11-13. Dầu phanh..... 492
Kiểm tra mức dầu..... 492
Dầu phanh khuyên dùng..... 493
11-14. Bầu trợ lực phanh chân không (Mẫu xe có bầu trợ lực phanh chân không) 493
11-15. Bàn đạp phanh.....494
11-16. Thay má phanh 494
Lái xe với má phanh mới 494
11-17. Lốp và bánh xe 495
Các loại lốp xe 495
Hệ thống cảm biến áp suất lốp (TPMS) (Nếu có) 495
Kiểm tra lốp xe 497
Áp suất và độ mòn lốp xe 497
Cân bằng bánh xe 499
Đèn báo độ mòn lốp..... 499
Hướng quay của lốp xe 500
Đảo lốp 500
Thay lốp xe 501
Thay bánh xe..... 502
11-18. Bánh xe hợp kim 502
11-19. Dung dịch rửa kính chắn gió 503
11-20. Thay lưỡi gạt nước 504
Cụm cần gạt nước kính chắn gió 504
Lưỡi cao su của cần gạt nước kính chắn gió 505
Cụm cần gạt nước cửa cốp sau 506
Lưỡi cao su của cần gạt nước cửa cốp sau 506

11-21. Ắc quy 508
Lưu ý an toàn về ắc quy! 508
11-22. Cầu chì 509
11-23. Lắp đặt phụ kiện..... 511
11-24. Thay bóng đèn 511
Đèn pha 511
Cụm đèn phía sau 512
Đèn lùi xe 513
Đèn gương trang điểm 514
Đèn bậc cửa..... 514
Các bóng đèn khác 514
11-25. Thay pin 514
Thay pin của chìa khóa thông minh..... 515

11-1. Lịch bảo dưỡng

Để giữ cho xe luôn trong tình trạng vận hành tốt và đảm bảo hiệu suất cao nhất vào mọi thời điểm, hãy thực hiện dịch vụ bảo dưỡng được khuyến nghị theo lịch bảo dưỡng.

LƯU Ý

• Tần suất các dịch vụ kiểm tra và bảo dưỡng định kỳ quy định tại đây là mức tối thiểu. Tuy nhiên, có thể cần bảo dưỡng thường xuyên hơn tùy thuộc vào điều kiện đường sá, thời tiết, điều kiện khí hậu và cách sử dụng xe. Những điều kiện này có thể thay đổi theo mỗi quốc gia. Do đó, nước bạn có thể có các yêu cầu đặc biệt. Bạn nên tham khảo đại lý ủy quyền SUBARU về lịch bảo dưỡng thực tế áp dụng cho xe của bạn.

• Bạn có thể đặt thông báo nhắc nhở để hiển thị khi sắp tới lịch bảo dưỡng. Để biết thêm chi tiết, tham khảo mục "Cài đặt chung" ☞Tr. 211 (với mẫu xe trang bị màn hình 11,6 inch) hoặc "Cài đặt chung" ☞Tr. 228 (với mẫu xe trang bị màn hình kép 7,0 inch).

Tiếp tục bảo dưỡng định kỳ sau 120.000 km (75.000 dặm) hoặc 96 tháng bằng cách quay lại cột thứ ba của lịch bảo dưỡng và thêm 120.000 km (75.000 dặm) hoặc 96 tháng vào tiêu đề cột.

Các biểu tượng được sử dụng:

R: Thay thế
I: Kiểm tra và sau đó hiệu chỉnh, sửa chữa hoặc thay thế nếu cần thiết.
P: Thực hiện
(I): Nên sửa chữa để đảm bảo xe hoạt động an toàn

DANH MỤC BẢO DƯỠNG		MỐC BẢO DƯỠNG (Số tháng hoặc km (dặm), tùy vào đạt được mốc nào trước)								NHẬN XÉT
	Tháng	12	24	36	48	60	72	84	96	
	x 1.000 km	15	30	45	60	75	90	105	120	
	x 1.000 dặm	9	19	28	38	47	56	66	75	
1	Dầu động cơ	**R**	**R**	**R**	**R**	**R**	**R**	**R**	**R**	Xem LƯU Ý 1)
2	Bộ lọc dầu động cơ	**R**	**R**	**R**	**R**	**R**	**R**	**R**	**R**	Xem LƯU Ý 1)
3	Đai dẫn động/dây cu-roa	**I**	**I**	**I**	**I**	**I**	**I**	**I**	**I**	

– CÒN TIẾP –

DANH MỤC BẢO DƯỠNG			MỐC BẢO DƯỠNG (Số tháng hoặc km (dặm), tùy vào việc đạt mốc nào trước)								NHẬN XÉT
		Tháng	12	24	36	48	60	72	84	96	
		x 1.000 km	15	30	45	60	75	90	105	120	
		x 1.000 dặm	9	19	28	38	47	56	66	75	
4	Quạt làm mát, đường ống và kết nối			**I**		**I**		**I**		**I**	
5	Thay nước làm mát động cơ (SUBARU SUPER COOLANT hoặc tương đương)		Lần thay đầu tiên: **132 tháng (11 năm)/220.000 km (137.500 dặm)** Kể từ lần thay thứ hai: **72 tháng (6 năm)/120.000 km (75.000 dặm)**								
6	Hệ thống nhiên liệu, ống dẫn và kết nối			**I**		**I**		**I**		**I**	Xem LƯU Ý 2)
7	Bộ lọc nhiên liệu	Đối với thị trường châu Âu*								**R**	Thay mỗi 120.000 km (75.000 dặm)
		Ngoại trừ thị trường châu Âu						**R**			Thay mỗi 90.000 km (56.000 dặm)
8	Màng lọc gió		**I**	**I**	**R**	**I**	**I**	**R**	**I**	**I**	Thay mỗi 45.000 km (28.000 dặm)
9	Bugi								**R**		Thay mỗi 105.000 km (66.000 dặm)
10	Chất bôi trơn bộ vi sai cầu trước và sau (dầu hộp số)			**I**		**R**		**I**		**R**	Xem LƯU Ý 3)

*: Trừ thị trường Cộng đồng các Quốc gia Độc lập và Israel

DANH MỤC BẢO DƯỠNG		MỐC BẢO DƯỠNG (Số tháng hoặc km (dặm), tùy vào đạt được mốc nào trước)								NHẬN XÉT
	Tháng	12	24	36	48	60	72	84	96	
	x 1.000 km	15	30	45	60	75	90	105	120	
	x 1.000 dặm	9	19	28	38	47	56	66	75	
11	Dầu hộp số vô cấp		**I**		**I**		**I**		**I**	Xem LƯU Ý 4)
12	Dầu phanh		**R**		**R**		**R**		**R**	Xem LƯU Ý 5)
13	Má phanh đĩa và đĩa phanh/Cao su chụp bụi láp trước và sau và các phần khớp trục	**I**	**I**	**I**	**I**	**I**	**I**	**I**	**I**	Xem LƯU Ý 2)
14	Bố phanh và trống phanh (bao gồm bố phanh và trống phanh tay)		**I**		**I**		**I**		**I**	Xem LƯU Ý 2)
15	Kiểm tra bố phanh và kiểm tra hoạt động của hệ thống phanh tay và phanh chân		**P**		**P**		**P**		**P**	Xem LƯU Ý 2)
16	Hệ thống lái và hệ thống treo		**I**		**I**		**I**		**I**	Xem LƯU Ý 2)
17	Ổ trục bánh trước và sau								**(I)**	
18	Bộ lọc khí khoang hành khách (trừ thị trường Cộng đồng các Quốc gia Độc lập và Israel)	**I**	**R**	**I**	**R**	**I**	**R**	**I**	**R**	Xem LƯU Ý 6)
19	Bộ lọc khí khoang hành khách (dành cho thị trường Cộng đồng các Quốc gia Độc lập và Israel)	Thay mỗi 12 tháng hoặc 12.000 km (7.500 dặm), tùy vào đạt được mốc nào trước								Xem LƯU Ý 6)
20	PHỤ GIA NHIÊN LIỆU CHÍNH HÃNG SUBARU (Tại các khu vực có lượng tạp chất trong nhiên liệu cao)	Thêm một chai phụ gia vào bình nhiên liệu mỗi 15.000 km (9.000 dặm)								Xem LƯU Ý 7)

– CÒN TIẾP –

LƯU Ý

1) Khi lái xe trong các điều kiện khắc nghiệt được đề cập trong các ví dụ sau*, nên thay dầu động cơ và bộ lọc dầu thường xuyên hơn.

2) Khi lái xe trong các điều kiện khắc nghiệt được đề cập trong các ví dụ sau*, nên kiểm tra xe sau mỗi 15.000 km (9.000 dặm) hoặc 12 tháng, tùy vào đạt được mốc nào trước.

3) Khi thường xuyên lái xe trong điều kiện khắc nghiệt, chẳng hạn như kéo xe moóc, nên thay dầu bộ vi sai (cầu trước và sau) thường xuyên hơn.

4) Khi lái xe trong các điều kiện khắc nghiệt được đề cập trong các ví dụ sau*, nên thay dầu hộp số vô cấp sau mỗi 45.000 km (28.000 dặm).

5) Khi lái xe trong các khu vực sau, hãy thay dầu sau mỗi 15.000 km (9.000 dặm) hoặc 12 tháng, tùy vào đạt được mốc nào trước.

(1) Khu vực có độ ẩm cao
(2) Khu vực miền núi

6) Khi lái xe trong các điều kiện khắc nghiệt được đề cập trong các ví dụ sau*, nên thay màng lọc gió và bộ lọc khí thường xuyên hơn.

7) Tại các khu vực có lượng tạp chất trong nhiên liệu cao.

* Ví dụ về điều kiện lái xe khắc nghiệt:

(1) Lái xe trong thời tiết cực kỳ lạnh (Chỉ mục 1, 2 và 16)
(2) Kéo xe moóc (Chỉ mục 1, 2, 10, 11, 13 và 15)
(3) Các hành trình ngắn lặp đi lặp lại (Chỉ mục 1, 2, 13 và 14)
(4) Lái xe trên đường nhiều bụi (Chỉ mục 8, 13, 14, 16, 18 và 19)
(5) Lái xe trên đường gồ ghề và/hoặc có bùn (Chỉ mục 13, 14, 16, 18 và 19)
(6) Lái xe trong khu vực sử dụng muối phủ đường hoặc các vật liệu có tính ăn mòn khác (chỉ mục 6, 13, 14, 15 và 16)
(7) Bạn sống ở vùng ven biển (chỉ mục 6, 13, 14, 15 và 16)

11-2. Lưu ý an toàn khi bảo dưỡng

Khi cần bảo dưỡng và sửa chữa, nên để đại lý ủy quyền SUBARU thực hiện các công việc đó.

Nếu bạn tự thực hiện bảo dưỡng và sửa chữa, bạn nên tìm hiểu thông tin được cung cấp trong phần này về bảo dưỡng và sửa chữa tổng quát cho xe SUBARU.

Bảo dưỡng không chính xác hoặc không đầy đủ có thể khiến xe hoạt động sai cách hoặc không an toàn. Bất kỳ sự cố nào gây ra do bạn bảo dưỡng và sửa chữa không đúng cách đều không nằm trong phạm vi bảo hành.

⚠ CẢNH BÁO

- **Luôn chọn một khu vực an toàn để bảo dưỡng xe.**
- **Luôn hết sức cẩn thận để tránh thương tích khi làm việc với xe. Hãy nhớ rằng một số vật liệu trong xe có thể gây nguy hiểm nếu sử dụng hoặc xử lý không đúng cách, ví dụ như axit trong ắc quy.**
- **Chỉ nên để những người có đủ năng lực bảo dưỡng thực hiện bảo dưỡng cho xe của bạn. Thương tích cá nhân nghiêm trọng có thể xảy ra với những người không có kinh nghiệm trong việc bảo dưỡng xe.**
- **Luôn sử dụng các công cụ thích hợp và chắc chắn rằng các công cụ đó được bảo dưỡng tốt.**
- **Không bao giờ chui vào gầm xe nếu xe chỉ được nâng bằng kích nâng xe. Luôn sử dụng chân đế an toàn để nâng đỡ xe.**
- **Không để cho động cơ chạy trong khu vực thông gió kém, chẳng hạn như gara hoặc các khu vực kín khác.**
- **Không hút thuốc hoặc để lửa cháy xung quanh nhiên liệu hoặc ắc quy. Làm như vậy sẽ gây ra hỏa hoạn.**
- **Bởi hệ thống nhiên liệu phải chịu áp lực, bạn nên để đại lý SUBARU thay bộ lọc nhiên liệu.**
- **Đeo kính bảo hộ để tránh dầu hoặc các dung dịch khác bắn vào mắt. Nếu có thứ gì bắn vào mắt, hãy rửa kỹ bằng nước sạch.**
- **Không thay đổi đường dây điện của hệ thống túi khí hay hệ thống căng dây an toàn hoặc thử tháo rời kết nối của các hệ thống này, bởi làm như vậy có thể kích hoạt hệ thống hoặc khiến hệ thống không thể hoạt động được. KHÔNG sử dụng bút thử điện cho các hệ thống dây điện này. Nếu túi khí hoặc bộ cơ cấu căng đai an toàn cần được bảo dưỡng, bạn nên tham khảo ý kiến đại lý SUBARU gần nhất.**
- **Hãy kiểm tra bên trong khoang động cơ xem có còn mảnh vải hoặc dụng cụ nào không. Nếu để quên trong đó, vải hoặc dụng cụ có thể gây ra sự cố và hỏa hoạn.**

■ Trước khi kiểm tra hoặc sửa chữa trong khoang động cơ

⚠ CẢNH BÁO

- **Luôn dừng động cơ và sử dụng phanh tay để tránh xe di chuyển.**
- **Luôn để động cơ nguội. Các bộ phận của động cơ sẽ rất nóng khi động cơ đang vận hành, và vẫn nóng trong một khoảng thời gian sau khi động cơ đã dừng lại.**
- **Không làm đổ dầu động cơ, nước làm mát động cơ, dầu phanh hoặc bất kỳ dung dịch nào khác lên các bộ phận động cơ còn nóng.**

– CÒN TIẾP –

Làm như vậy có thể gây ra hỏa hoạn.

- **Khi công tắc khóa điện ở vị trí "ON", quạt làm mát có thể bật đột ngột ngay cả khi động cơ dừng hoạt động. Nếu cơ thể hoặc quần áo của bạn tiếp xúc với quạt đang quay, điều đó có thể dẫn đến thương tích nghiêm trọng. Để tránh nguy cơ bị thương, hãy tuân thủ các lưu ý an toàn sau.**
  - **– Luôn chuyển công tắc khóa điện về vị trí "OFF" và xác nhận đèn báo hoạt động trên công tắc đã tắt. Sau đó, lấy chìa khóa thông minh ra khỏi xe.**

■ Khi kiểm tra hoặc sửa chữa trong khoang động cơ

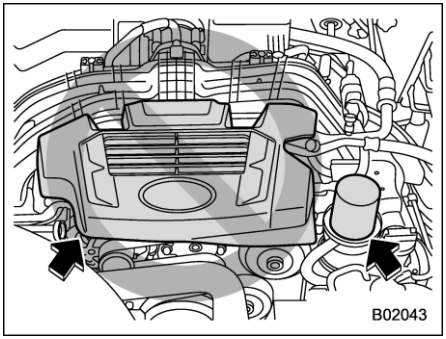

⚠ THẬN TRỌNG

- **Không tiếp xúc với nắp động cơ trong khi kiểm tra các bộ phận trong khoang động cơ. Làm như vậy có thể khiến tay bạn trượt khỏi nắp động cơ và dẫn đến thương tích.**
- **Không chạm vào bộ lọc dầu cho đến khi động cơ nguội hoàn toàn. Làm như vậy có thể dẫn đến bị bỏng hoặc thương tích khác. Hãy lưu ý rằng bộ lọc dầu rất nóng khi động cơ hoạt động và vẫn nóng trong một khoảng thời gian sau khi động cơ dừng lại.**

■ Kiểm tra hoặc sửa chữa trong khoang động cơ khi động cơ đang chạy

⚠ CẢNH BÁO

Động cơ đang chạy có thể gây nguy hiểm. Giữ ngón tay, bàn tay, quần áo, tóc và dụng cụ của bạn tránh xa quạt làm mát, đai dẫn động và bất kỳ bộ phận chuyển động nào khác của động cơ. Nên tháo nhẫn, đồng hồ và cà vạt.

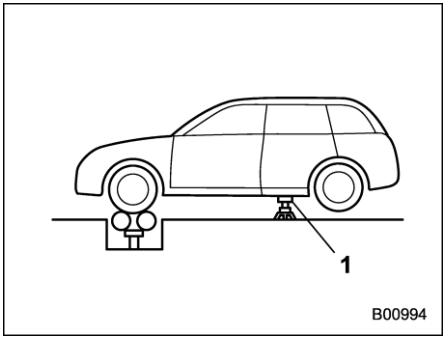

1) Chân đế an toàn

Đối với bất kỳ công việc bảo dưỡng và kiểm tra nào trên xe có trang bị AWD mà cần phải để động cơ chạy và quay bánh xe, hãy nâng cả bốn bánh lên hoặc sử dụng con lăn tự do để xe không chuyển động. Không được rồ ga hoặc phanh đột ngột.

11-3. Hướng dẫn bảo dưỡng

■ Khi thay phụ tùng

Để biết thông tin về phụ tùng cần bảo trì, bạn nên liên hệ với bất kỳ đại lý ủy quyền SUBARU, thợ sửa chữa hoặc một chuyên gia đủ điều kiện và có đủ trang thiết bị thực hiện công việc.

■ Tháo và lắp lại vít

Cần gỡ một số vít và lớp lót chắn bùn trước khi thay màng lọc gió hoặc bóng đèn cụ thể.

▼ Tháo gỡ vít

Có một vài loại vít được sử dụng cho xe của bạn.

▽ **Vít loại A và D**

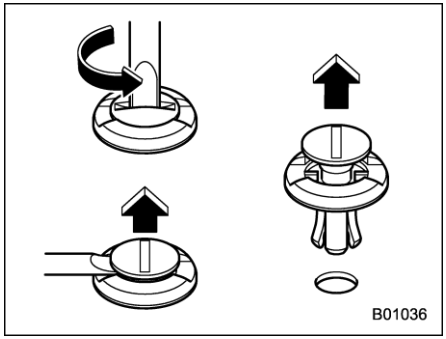

Vít loại A

– CÒN TIẾP –

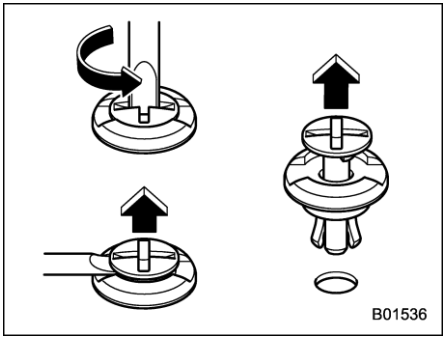

Vít loại D

1. Xoay vít ngược chiều kim đồng hồ bằng tua vít đầu phẳng cho đến khi phần giữa của vít được nâng lên.
2. Sử dụng tua vít đầu dẹt để tháo vít bằng cách bẩy lên.

▽ **Vít loại B**

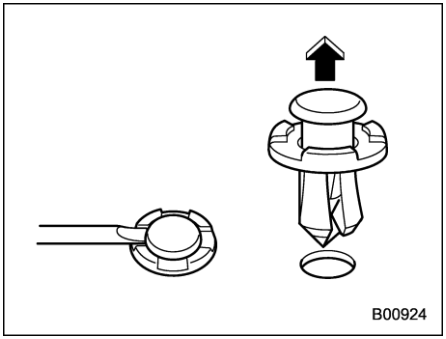

1. Kéo phần giữa của vít ra bằng tua vít đầu phẳng như trong hình minh họa.
2. Kéo phần nhô ra ở trung tâm để tháo hoàn toàn phần thân vít.

▽ **Vít loại C**

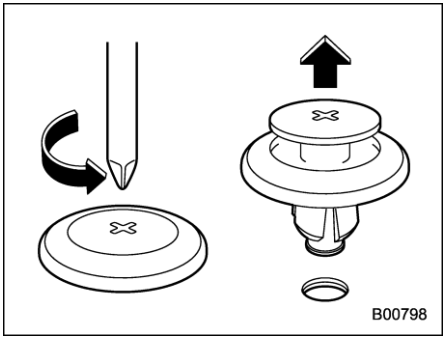

1. Xoay vít ngược chiều kim đồng hồ bằng tua vít bốn cạnh cho đến khi phần giữa của vít được nâng lên.
2. Tháo vít ra hoàn toàn bằng cách kéo lên.

▼ **Lắp lại vít**

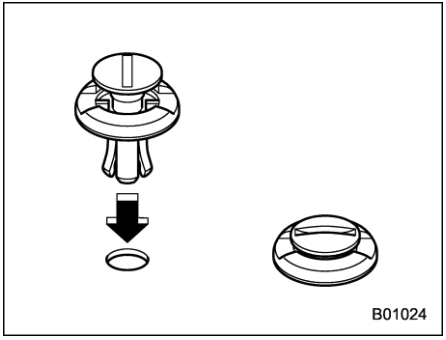

Vít loại A

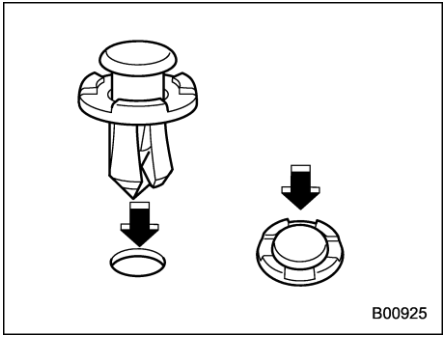

Vít loại B

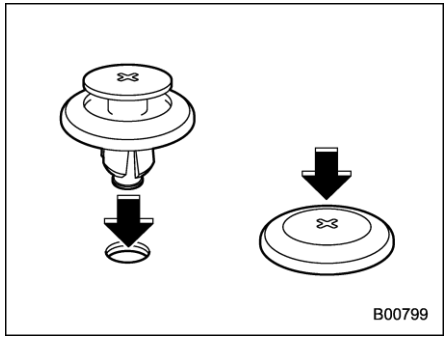

Vít loại C

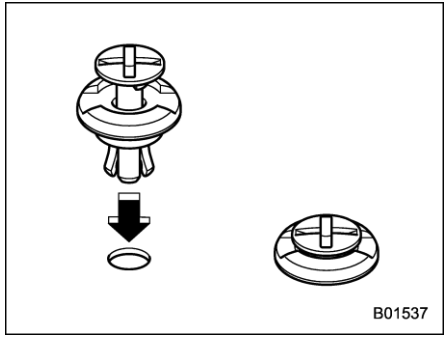

Vít loại D

Lắp vít vào và sau đó đẩy phần giữa của vít vào lỗ.

11-4. Nắp ca-pô

⚠ THẬN TRỌNG

- **Hết sức cẩn thận để không bị kẹt ngón tay hoặc các vật thể khác khi đóng nắp ca-pô.**
- **Không ấn mạnh để cố đóng nắp ca-pô. Làm như vậy có thể khiến kim loại biến dạng.**
- **Hãy mở nắp ca-pô cực kỳ cẩn thận khi có gió mạnh. Nắp ca-pô có thể đóng sập đột ngột và gây thương tích.**
- **Không lắp đặt phụ kiện ngoài các bộ phận SUBARU chính hãng hoặc tương đương cho nắp ca-pô. Nếu nắp ca-pô trở nên quá nặng, ty chống nắp ca-pô có thể không giữ nắp ca-pô ở trạng thái mở được.**
- **Kiểm tra xem đầu của ty chống nắp ca-pô đã được cho vào rãnh chưa. Nếu ty chống nắp ca-pô không được xếp lại đúng cách, nắp ca-pô có thể sập xuống và gây thương tích.**

– CÒN TIẾP –

Mở nắp ca-pô:

1. Nếu lưỡi gạt nước được nhấc ra khỏi kính chắn gió, hãy đưa về vị trí ban đầu.

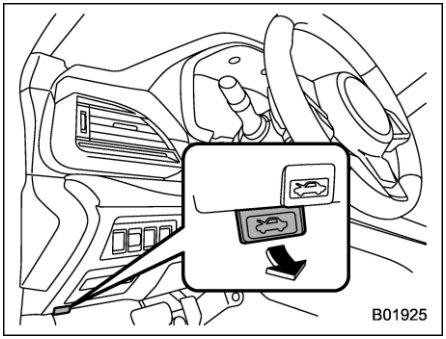

2. Kéo lẫy mở nắp ca-pô dưới bảng táp-lô.

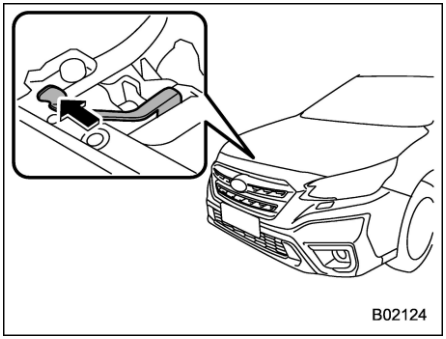

3. Mở khóa nắp ca-pô phụ bằng gạt lẫy giữa lưới tản nhiệt phía trước và nắp ca-pô về bên trái.

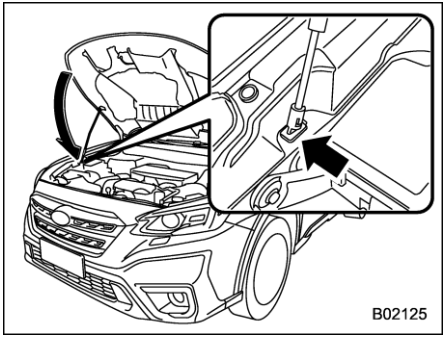

4. Nâng nắp ca-pô lên, rút ty chống nắp ca-pô ra khỏi đế và đặt đầu ty chống nắp ca-pô vào rãnh trong khoang động cơ.

Đóng nắp ca-pô:

1. Nhấc nhẹ nắp ca-pô lên và lấy ty chống nắp ca-pô ra khỏi rãnh trong khoang động cơ và đặt lại vào chốt giữ.
2. Hạ nắp ca-pô xuống độ cao khoảng 15 cm (5,9 inch) so với vị trí đóng và thả xuống.
3. Sau khi đóng nắp ca-pô, hãy chắc chắn rằng nắp ca-pô đã đóng chặt.

Nếu nắp ca-pô vẫn chưa đóng lại dù bạn đã làm như vậy, hãy mở nắp ca-pô và thả xuống từ vị trí cao hơn một chút.

⚠ CẢNH BÁO

Luôn kiểm tra xem nắp ca-pô đã được khóa đúng cách chưa trước khi bắt đầu lái xe. Nếu không, nắp ca-pô có thể mở ra trong khi xe đang di chuyển và chặn tầm nhìn của bạn. Điều này có thể dẫn đến tai nạn và thương tích nghiêm trọng.

11-5. Tổng quan về khoang động cơ

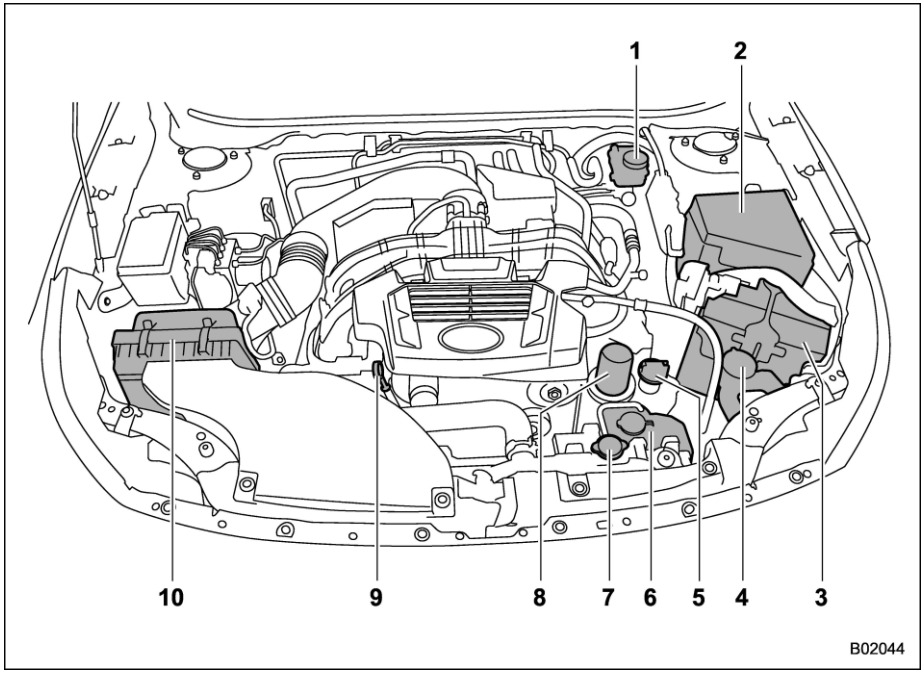

Hình minh họa bên trên dành cho mẫu xe tay lái thuận. Mục số 1 (bình chứa dầu phanh) trong mẫu xe tay lái nghịch nằm ở phía đối diện so với vị trí trong hình.

1) Bình chứa dầu phanh (trang 492)
2) Hộp cầu chì chính (trang 509)
3) Ắc quy (trang 508)
4) Bình nước rửa kính chắn gió (trang 503)
5) Nắp châm dầu động cơ (trang 484)
6) Bình chứa nước làm mát động cơ (trang 488)
7) Nắp két nước làm mát (trang 488)
8) Bộ lọc dầu động cơ (trang 486)
9) Que thăm dầu động cơ (trang 484)
10) Bầu lọc gió (trang 489)

11-6. Dầu động cơ

⚠ THẬN TRỌNG

- **Nếu không thể lấy que thăm dầu ra một cách dễ dàng, hãy xoay que thăm dầu sang phải và trái trước khi rút ra. Nếu không, bạn có thể vô tình gây thương tích cho chính mình.**
- **Chỉ sử dụng dầu động cơ có cấp độ và độ nhớt được khuyên dùng.**
- **Cẩn thận không làm tràn dầu động cơ khi thêm dầu. Dầu chạm vào ống xả có thể gây ra mùi khó chịu, khói và/hoặc hỏa hoạn. Nếu dầu động cơ dính vào ống xả, hãy lau sạch.**

■ Mức tiêu hao dầu động cơ

Một lượng dầu động cơ sẽ bị tiêu hao trong khi lái xe. Mức tiêu hao dầu động cơ có thể bị tác động bởi các yếu tố như loại hộp số, cách lái xe, địa hình và nhiệt độ. Trong các điều kiện sau đây, mức tiêu hao dầu có thể tăng, do đó cần phải nạp lại giữa các mốc bảo dưỡng:

- Khi động cơ còn mới và trong thời gian lái mới
- Khi chất lượng dầu động cơ thấp
- Khi sử dụng dầu động cơ có độ nhớt không chính xác
- Khi dùng phanh động cơ (liên tục)
- Khi động cơ chạy ở tốc độ cao (trong khoảng thời gian dài)
- Khi động cơ vận hành với tải trọng nặng (trong khoảng thời gian dài)
- Khi kéo xe moóc
- Khi động cơ chạy không tải trong thời gian dài
- Khi xe nhích từng chút một và/hoặc trong các tình huống giao thông mật độ cao
- Khi sử dụng xe trong điều kiện nhiệt độ khắc nghiệt
- Khi xe thường xuyên tăng tốc và giảm tốc

Trong những điều kiện này hoặc điều kiện tương tự, bạn nên kiểm tra dầu bôi trơn động cơ tối thiểu 1 lần cho 2 lần tiếp nhiên liệu và thay dầu động cơ thường xuyên hơn.

Nếu mức tiêu hao dầu của bạn là hơn 1 lít trên mỗi 2.000 km (1 qt Mỹ trên mỗi 1.200 dặm, 1 qt Anh trên mỗi 1.413 dặm), bạn nên liên hệ với đại lý SUBARU để thực hiện thử nghiệm dưới các điều kiện có kiểm soát.

■ Kiểm tra mức dầu

1. Đỗ xe trên bề mặt bằng phẳng và dừng động cơ. Nếu bạn kiểm tra mức dầu ngay sau khi dừng động cơ, hãy đợi ít nhất 5 phút để dầu chảy trở lại vào bể dầu trước khi kiểm tra mức dầu.

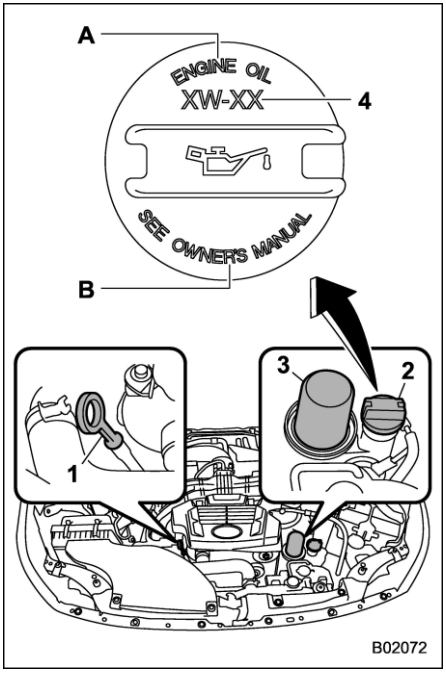

1) Que thăm dầu
2) Nắp châm dầu động cơ
3) Bộ lọc dầu
4) Độ nhớt của dầu 0W-20
A) DẦU ĐỘNG CƠ
B) XEM HƯỚNG DẪN SỬ DỤNG

⚠ THẬN TRỌNG

Nếu không thể lấy que thăm dầu ra một cách dễ dàng, hãy xoay que thăm dầu sang phải và trái trước khi rút ra. Nếu không, bạn có thể vô tình gây thương tích cho chính mình.

2. Kéo que thăm dầu ra, lau sạch và cho vào lại.
3. Đảm bảo lắp que thăm dầu đúng cách cho tới khi que vào hết.

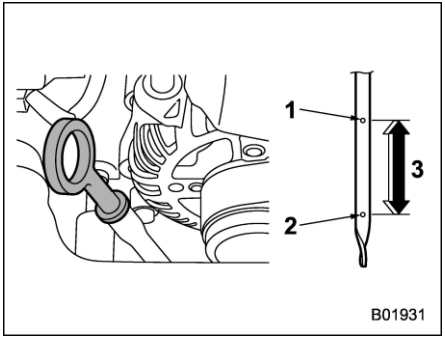

1) Mức đầy
2) Mức thấp
3) Khoảng 1,0 lít (1,1 qt Mỹ, 0,9 qt Anh) từ mức thấp đến mức đầy

4. Kéo que thăm dầu ra lần nữa.
5. Kiểm tra mức dầu trên que thăm dầu. Nếu mức dầu ở dưới mức sắp hết, hãy thêm dầu đến đến mức đầy.

⚠ THẬN TRỌNG

- **Hãy cẩn thận để không chạm vào bộ lọc dầu động cơ khi tháo nắp đậy dầu. Làm như vậy có thể dẫn đến bị bỏng, kẹt ngón tay hoặc một số chấn thương khác.**
- **Chỉ sử dụng dầu động cơ có cấp độ và độ nhớt được khuyên dùng.**
- **Cẩn thận không làm tràn dầu động cơ khi thêm dầu. Dầu chạm vào ống xả có thể gây ra mùi khó chịu, khói và/hoặc hỏa hoạn. Nếu dầu động cơ dính vào ống xả, hãy lau sạch.**

Để thêm dầu động cơ, hãy tháo nắp đậy lỗ châm dầu và từ từ đổ dầu động cơ qua cổ bình. Sau khi thêm dầu vào động cơ, hãy dùng que thăm dầu để kiểm tra xem mức dầu đã chính xác hay chưa.

LƯU Ý

• Để tránh đổ tràn dầu động cơ, không thêm dầu vượt mức đầy khi động cơ nguội.

• Đèn cảnh báo dầu động cơ ở mức thấp có thể sáng khi động cơ khởi

– CÒN TIẾP –

động ngay sau khi vừa thêm hoặc thay dầu động cơ. Trong trường hợp đó, hãy đỗ xe ở nơi bằng phẳng và đợi hơn một phút để mức dầu ổn định. Sau đó, đèn cảnh báo sẽ tắt. Tham khảo mục "Đèn cảnh báo dầu động cơ ở mức thấp" ☞Tr. 176.

■ Thay dầu và bộ lọc dầu

Hãy thay dầu và bộ lọc dầu theo lịch bảo dưỡng.

Cần thay dầu động cơ và bộ lọc dầu thường xuyên hơn so với lịch bảo dưỡng khi thường xuyên thực hiện các chuyến đi ngắn, kéo xe mooc hoặc lái xe trong thời tiết quá lạnh.

LƯU Ý

• Nên để chuyên gia đã qua đào tạo thay dầu động cơ và bộ lọc dầu. Bạn nên liên hệ với đại lý SUBARU để thay dầu động cơ và bộ lọc dầu. Thợ máy được đào tạo bài bản luôn sẵn sàng phục vụ tại đại lý SUBARU với dụng cụ chuyên dụng, phụ tùng thay thế và dầu được khuyên dùng cho việc thay thế. Đồng thời, dầu đã qua sử dụng sẽ được xử lý đúng cách.

• Nếu bạn tự thay dầu, hãy tuân thủ quy định tại địa phương và xử lý dầu đã qua sử dụng đúng cách.

■ Cấp độ và độ nhớt nên dùng

⚠ THẬN TRỌNG

Chỉ sử dụng dầu động cơ có cấp độ và độ nhớt được khuyến nghị.

Tham khảo mục "Dầu động cơ" ☞Tr. 520.

LƯU Ý

Độ nhớt của dầu động cơ (độ đặc) ảnh hưởng đến khả năng tiết kiệm nhiên liệu. Dầu có độ nhớt thấp giúp tiết kiệm nhiên liệu tốt hơn. Tuy nhiên, trong thời tiết nóng, cần dùng dầu có độ nhớt cao để bôi trơn động cơ đúng cách.

■ Dầu tổng hợp

Bạn nên dùng dầu động cơ tổng hợp đáp ứng các yêu cầu tương tự đối với dầu động cơ thông thường. Khi sử dụng dầu tổng hợp, bạn phải sử dụng loại dầu có cùng phân loại, độ nhớt và cấp độ trong hướng dẫn sử dụng này. Tham khảo mục "Dầu động cơ" ☞Tr. 520. Ngoài ra, bạn phải tuân theo các mốc thay dầu và bộ lọc dầu trong lịch bảo dưỡng. Tham khảo mục "Lịch bảo dưỡng" ☞Tr. 473.

LƯU Ý

Dầu tổng hợp có cấp độ và độ nhớt được ghi trong chương 12 là dầu động cơ nên dùng để đạt hiệu suất tối ưu. Có thể dùng dầu thông thường nếu không có dầu tổng hợp.

11-7. Hệ thống làm mát

⚠ CẢNH BÁO

Không thử tháo nắp bộ tản nhiệt cho đến khi động cơ đã tắt và nguội hẳn. Do nước làm mát chịu áp suất, bạn có thể bị bỏng nghiêm trọng do nước làm mát đang nóng phun ra khi tháo nắp.

⚠ THẬN TRỌNG

- **Hệ thống làm mát đã được đổ đầy tại nhà máy với chất làm mát quanh năm chất lượng cao và chống ăn mòn, có khả năng chống đóng băng đến −36°C (−33°F). Luôn sử dụng nước làm mát SUBARU SUPER COOLANT chính hãng hoặc chất làm mát tương đương (loại không chứa amin).**
- **Nếu cần pha loãng nước làm mát nước, hãy sử dụng nước mềm (hoặc nước trong và có thể uống được) và tuân theo tỷ lệ pha loãng yêu cầu.**
- **Pha với nước làm mát khác và/hoặc nước cứng có thể dẫn đến các vấn đề, bao gồm nhưng không giới hạn, giảm tuổi thọ các bộ phận của động cơ, tắc hệ thống làm mát, rò rỉ nước làm mát và hư hại động cơ do quá nóng. Do đó, không pha với các loại nước làm mát khác và/hoặc nước cứng dù nhiệt độ làm mát không như mong đợi.**
- **Không làm bắn nước làm mát động cơ lên các bộ phận được sơn. Cồn trong nước làm mát động cơ có thể làm hỏng bề mặt sơn.**

■ Quạt làm mát, đường ống và kết nối

Xe của bạn sử dụng quạt làm mát chạy điện được điều khiển theo nhiệt độ để hoạt động khi nước làm mát động cơ đạt đến một nhiệt độ cụ thể.

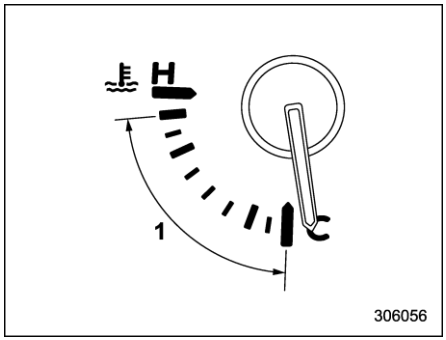

1) Phạm vi hoạt động bình thường

Nếu quạt làm mát tản nhiệt không hoạt động ngay cả khi đồng hồ đo nhiệt độ nước làm mát động cơ vượt quá phạm vi hoạt động bình thường, mạch điện quạt làm mát có thể bị lỗi. Tham khảo mục "Đồng hồ đo nhiệt độ nước làm mát động cơ" ☞Tr. 168.

Hãy kiểm tra cầu chì và thay thế nếu cần thiết. Tham khảo mục "Cầu chì" ☞Tr. 509. Nếu cầu chì không bị đứt, bạn nên kiểm tra hệ thống làm mát tại đại lý SUBARU.

Nếu phải thường xuyên thêm nước làm mát, hệ thống làm mát động cơ có thể bị rò rỉ. Nên kiểm tra xem hệ thống làm mát và kết nối có bị rò rỉ, hư hại hay lỏng lẻo hay không.

– CÒN TIẾP –

■ Nước làm mát động cơ

▼ Kiểm tra mức nước làm mát

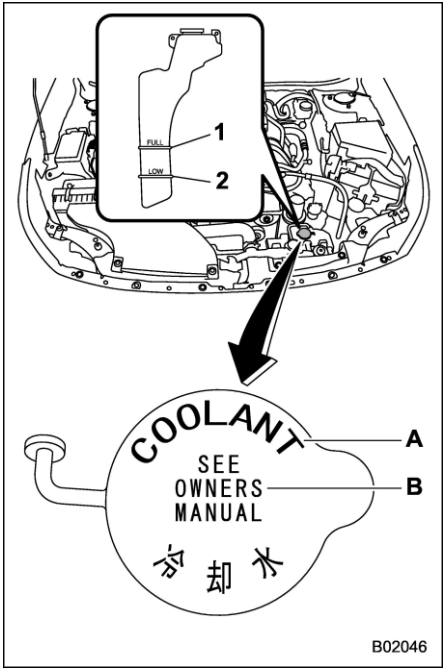

1) Mức "ĐẦY"
2) Mức "THẤP"
A) NƯỚC LÀM MÁT
B) XEM HƯỚNG DẪN SỬ DỤNG

Kiểm tra mức nước làm mát mỗi khi dừng để thêm nhiên liệu.

1. Kiểm tra mức nước làm mát ở ngoài bình chứa trong khi động cơ nguội.
2. Nếu mức nước làm mát gần hoặc thấp hơn mức "THẤP", hãy thêm nước làm mát lên đến mức "ĐẦY".

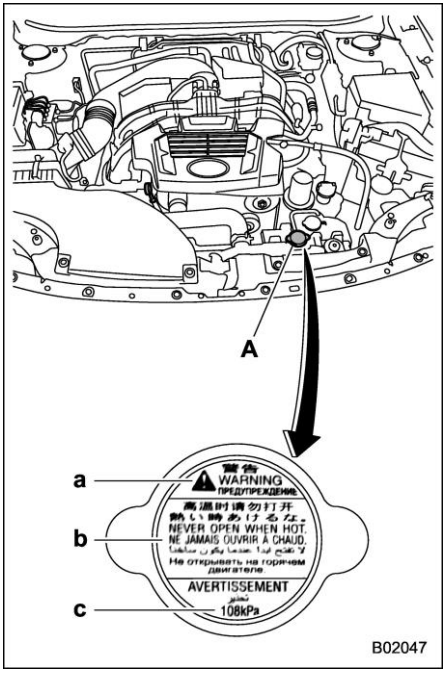

A) Nắp bộ tản nhiệt

Nhãn trên nắp

a) CẢNH BÁO
b) KHÔNG ĐƯỢC MỞ KHI NÓNG.
c) 108 kPa

3. Nếu bình dự trữ hết, hãy tháo nắp két

nước và đổ nước làm mát đến dưới cổ bình dự trữ theo như trong hình minh họa sau.

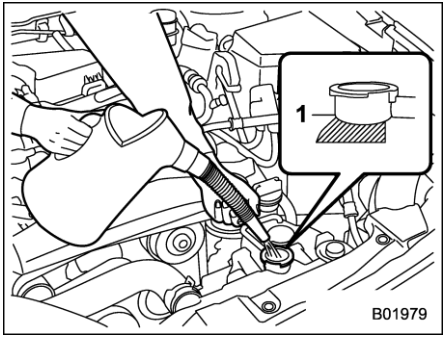

1) Đổ đầy tới mức này.

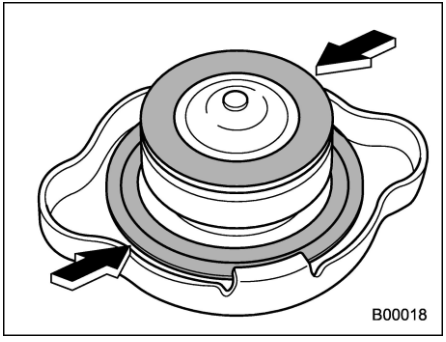

4. Sau khi đổ đầy bình dự trữ và két nước, hãy đóng lại nắp và kiểm tra xem các miếng đệm cao su bên trong nắp két nước có ở đúng vị trí không.

⚠ THẬN TRỌNG

- **Hãy cẩn thận để không làm đổ nước làm mát động cơ khi thêm vào bình. Nước làm mát chạm vào ống xả có thể gây ra mùi khó chịu, khói và/hoặc hỏa hoạn. Nếu nước làm mát động cơ dính vào ống xả, hãy lau sạch.**
- **Không làm bắn nước làm mát động cơ lên các bộ phận được sơn. Cồn trong nước làm mát động cơ có thể làm hỏng bề mặt sơn.**

▼ Thay nước làm mát

Bạn có thể gặp khó khăn khi thay nước làm mát. Bạn nên nhờ đại lý SUBARU thay nước làm mát nếu cần thiết.

Nên thay nước mát theo lịch bảo dưỡng trong mục "Lịch bảo dưỡng" ☞Tr. 473.

11-8. Lọc gió động cơ

⚠ CẢNH BÁO

Không vận hành động cơ sau khi tháo lọc gió động cơ. Lọc gió động cơ không chỉ lọc khí nạp vào mà còn ngăn chặn lửa nếu động cơ nổ sớm. Nếu lọc gió động cơ không được lắp đặt khi động cơ nổ sớm, bạn có thể bị bỏng.

⚠ THẬN TRỌNG

Khi thay lọc gió động cơ, bạn nên sử dụng lọc gió động cơ SUBARU chính hãng. Nếu không, động cơ có thể sẽ phải chịu tác động tiêu cực.

Lọc gió động cơ hoạt động như một màng lọc không khí. Khi màng bị thủng hoặc tháo ra, động cơ sẽ bị hao mòn quá mức và tuổi thọ động cơ sẽ ngắn lại.

Lọc gió động cơ này là loại khô. Không cần vệ sinh hoặc rửa lọc gió.

– CÒN TIẾP –

■ Thay lọc gió động cơ

Hãy thay lọc gió động cơ theo lịch bảo dưỡng. Tham khảo mục "Lịch bảo dưỡng" ☞Tr. 473. Trong điều kiện nhiều bụi, hãy thay lọc gió động cơ thường xuyên hơn. Bạn luôn nên sử dụng phụ tùng SUBARU chính hãng.

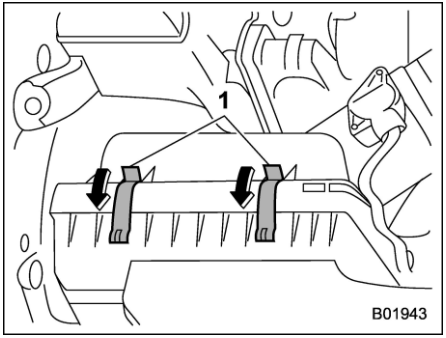

1) Chốt

1. Tháo hai chốt giữ hộp màng lọc gió (phía sau).

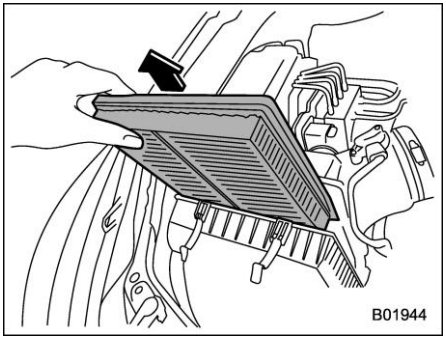

2. Mở hộp lọc gió và kéo nắp về phía sau trong khi nâng lên.

⚠ THẬN TRỌNG

Nếu bên trong hộp lọc gió cực kỳ bẩn (ví dụ như do cát), bạn nên liên hệ với đại lý SUBARU để làm sạch hộp lọc gió.

3. Nếu bạn thấy dị vật lớn như lá cây bên trong hộp màng lọc, hãy bỏ dị vật đó ra.

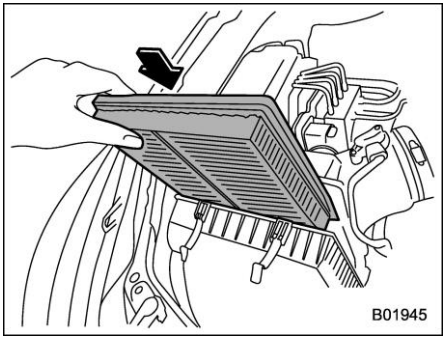

4. Lắp đặt màng lọc gió mới theo chiều dọc và ngang như trong hình minh họa.

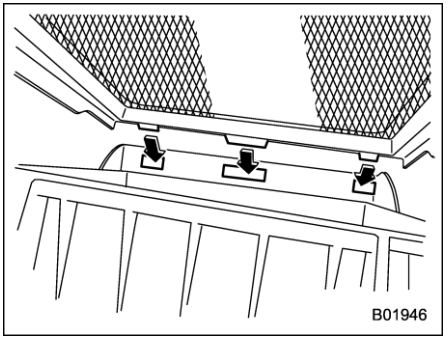

5. Để lắp đặt hộp lọc gió (phía sau), hãy lắp ba phần nhô ra trên hộp lọc gió (phía sau) vào các khe trên hộp lọc gió (phía trước).
6.Lắp đặt theo thứ tự ngược với lúc tháo.

11-9. Bugi

Bạn có thể gặp khó khăn trong việc thay bugi. Bạn nên nhờ đại lý SUBARU thay bugi.

Nên thay bugi theo lịch bảo dưỡng. Tham khảo mục "Lịch bảo dưỡng" ☞Tr. 473.

■ Bugi khuyên dùng

Thao khảo mục "Hệ thống điện" ☞Tr. 523.

11-10. Dây cu-roa

Không cần định kỳ kiểm tra độ lệch của dây cu-roa, bởi động cơ được trang bị thiết bị tự động điều chỉnh độ căng dây cu-roa. Tuy nhiên, nên thay dây cu-roa theo lịch bảo dưỡng như trong "Lịch bảo dưỡng" ☞Tr. 473. Bạn nên tham khảo ý kiến đại lý SUBARU về việc thay thế.

Nếu dây cu-roa lỏng, nứt hoặc mòn, bạn nên liên hệ với đại lý SUBARU.

11-11. Dầu hộp số vô cấp

Không có đồng hồ đo mức dầu. Không cần kiểm tra mức dầu của hộp số vô cấp. Tuy nhiên, nếu cần, bạn nên tham khảo ý kiến đại lý SUBARU để kiểm tra.

11-12. Dầu bộ vi sai cầu trước và sau

Không có đồng hồ đo mức dầu. Để kiểm tra mức dầu bộ vi sai cầu trước và bộ vi sai cầu sau, bạn nên tham khảo ý kiến đại lý SUBARU.

■ Cấp độ và độ nhớt khuyên dùng

Mỗi nhà sản xuất đều có dầu và phụ gia gốc riêng. Không được sử dụng các nhãn hiệu khác nhau cùng một lúc. Để biết thêm thông tin chi tiết, tham khảo mục "Dầu bộ vi sai cầu trước và sau" ☞Tr. 522.

⚠ THẬN TRỌNG

Sử dụng dầu bộ vi sai khác với dầu được chỉ định có thể làm giảm hiệu suất của xe.

11-13. Dầu phanh

■ Kiểm tra mức dầu

⚠ CẢNH BÁO

- **Không được để dầu phanh tiếp xúc với mắt vì dầu phanh có thể gây hại cho mắt. Nếu dầu phanh bắn vào mắt, hãy rửa kỹ mắt ngay lập tức bằng nước sạch. Để đảm bảo an toàn, bạn nên đeo kính bảo vệ mắt khi làm việc.**
- **Dầu phanh hấp thụ độ ẩm từ không khí. Bất kỳ lượng hơi ẩm nào được hấp thụ cũng có thể làm giảm hiệu quả của phanh đến mức nguy hiểm.**
- **Nếu bạn thường xuyên phải thêm dầu phanh cho xe, dầu có thể đang bị rò rỉ. Nếu bạn nghi ngờ có vấn đề, bạn nên kiểm tra xe tại đại lý SUBARU.**

⚠ THẬN TRỌNG

- **Khi thêm dầu phanh, hãy cẩn thận để bụi bẩn không lọt vào bình chứa.**

- **Không làm bắn dầu phanh lên các bề mặt có sơn hoặc các bộ phận cao su. Cồn trong dầu phanh có thể làm hư hại các bề mặt hoặc bộ phận đó.**
- **Hãy cẩn thận để không làm đổ dầu phanh khi thêm dầu. Dầu phanh chạm vào ống xả có thể gây ra mùi khó chịu, khói và/hoặc hỏa hoạn. Nếu dầu phanh dính vào ống xả, hãy lau sạch.**

Hãy kiểm tra bằng mắt thường mức dầu phanh trong bình chứa mỗi tháng khi xe đang ở trên bề mặt bằng phẳng.

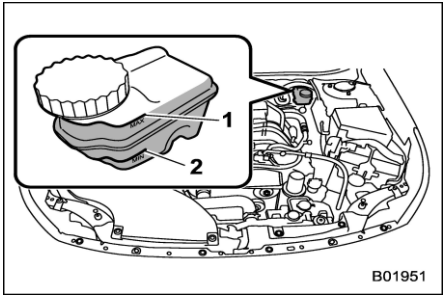

1) Mức "TỐI ĐA"
2) Mức "TỐI THIỂU"

Hãy nhớ kiểm tra mức dầu phanh từ bên ngoài bình chứa. Nếu dầu ở dưới mức "TỐI THIỂU", hãy thêm dầu phanh đến mức "TỐI ĐA".

Chỉ sử dụng dầu phanh từ hộp còn niêm phong.

■ Dầu phanh khuyên dùng

Tham khảo mục "Dầu" ☞Tr. 522.

⚠ THẬN TRỌNG

Không được sử dụng các nhãn hiệu dầu phanh khác nhau cùng một lúc. Ngoài ra, tránh pha dầu phanh DOT 3 và DOT 4 ngay cả khi có cùng nhãn hiệu.

11-14. Bầu trợ lực phanh chân không (với mẫu xe có bầu trợ lực phanh chân không)

Bầu trợ lực phanh sử dụng lực chân không tạo ra bởi ống nạp động cơ để giảm lực cần dùng để nhấn bàn đạp phanh.

Lực chân không trong bầu trợ lực phanh có thể không đủ để nhấn bàn đạp phanh khi động cơ dừng hoặc ngay sau khi đỗ xe trong một khoảng thời gian dài. Trong những trường hợp đó, hãy nhấn bàn đạp phanh với lực mạnh hơn bình thường.

11-15. Bàn đạp phanh

Kiểm tra chuyển động tự do của bàn đạp phanh và khoảng cách từ bàn đạp phanh đến sàn theo lịch bảo dưỡng.

11-16. Thay thế má phanh

⚠ THẬN TRỌNG

- **Nếu bạn tiếp tục lái xe mặc dù có tiếng ồn từ bộ báo mòn má phanh bằng âm thanh, điều đó sẽ dẫn đến việc phải tốn kém sửa chữa hoặc thay thế rô-tơ phanh.**
- **Bạn nên ngắt kết nối ắc quy xe trước khi thay má phanh. Tuy nhiên, việc ngắt kết nối ắc quy xe rất nguy hiểm. Bạn nên để đại lý SUBARU thay má phanh.**

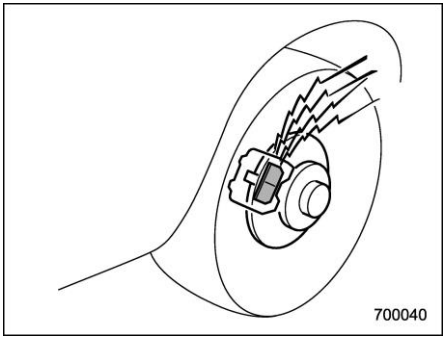

Phanh đĩa có bộ báo mòn má phanh bằng âm thanh. Nếu má phanh mòn gần tới giới hạn sửa chữa, bộ báo mòn sẽ tạo ra tiếng ồn rất rõ khi đạp bàn đạp phanh.

Nếu bạn nghe thấy tiếng ồn này mỗi khi nhấn bàn đạp phanh, bạn nên sửa chữa má phanh tại đại lý SUBARU trong thời gian sớm nhất.

■ Lái xe với má phanh mới

Khi thay má phanh, bạn chỉ nên sử dụng phụ tùng SUBARU chính hãng. Sau khi thay thế, cần lái xe với các bộ phận mới như sau:

▼ **Má phanh**

Trong khi duy trì tốc độ 50 tới 65 km/h (30 tới 40 mph), nhấn nhẹ bàn đạp phanh. Lặp lại từ năm lần trở lên.

⚠ CẢNH BÁO

Nên chọn địa điểm và điều kiện lái xe an toàn khi lái mới.

11-17. Lốp và bánh xe

■ Các loại lốp xe

Bạn nên làm quen với loại lốp có trên xe của bạn.

▼ **Lốp xe cho tất cả các mùa**

Lốp xe cho tất cả các mùa được thiết kế để mang lại đủ lực bám đường, hiệu suất xử lý và hiệu suất phanh khi lái xe quanh năm, bao gồm cả điều kiện đường tuyết và băng. Tuy nhiên, lốp xe cho tất cả các mùa không có lực bám đường như lốp xe mùa đông (lốp xe đi trên tuyết) trong tình trạng tuyết dày, tuyết mỏng hoặc trên đường đóng băng.

Lốp xe cho tất cả các mùa được đánh dấu bằng chữ “ALL SEASON” (TẤT CẢ CÁC MÙA) và/hoặc “M+S” (Bùn & tuyết) trên mặt bên của lốp.

▼ **Lốp mùa hạ**

Lốp mùa hạ là loại lốp có khả năng đi tốc độ cao và phù hợp nhất với việc lái xe trên đường cao tốc trong điều kiện khô ráo.

Lốp mùa hạ không phù hợp để lái xe trên những con đường trơn trượt như đường phủ đầy tuyết hoặc băng.

Nếu bạn lái xe trên những con đường phủ đầy tuyết hoặc băng, bạn nên sử dụng lốp mùa đông (lốp xe đi trên tuyết).

Khi lắp lốp mùa đông, hãy nhớ thay cả bốn lốp.

▼ **Lốp mùa đông (lốp xe đi trên tuyết)**

Lốp mùa đông phù hợp nhất với việc lái xe trên đường phủ đầy tuyết và băng. Tuy nhiên, lốp mùa đông không hoạt động tốt như lốp mùa hạ và lốp cho tất cả các mùa trên những con đường khác ngoài đường phủ đầy tuyết và băng.

■ Hệ thống cảm biến áp suất lốp (TPMS) (Nếu có)

Hệ thống cảm biến áp suất lốp đưa ra tin nhắn cảnh báo cho người lái xe bằng cách gửi tín hiệu từ cảm biến lắp ở mỗi bánh xe khi áp suất lốp rất thấp. Hệ thống cảm biến áp suất lốp sẽ chỉ hoạt động khi đang lái xe. Ngoài ra, hệ thống có thể không phản ứng ngay khi áp suất lốp giảm đột ngột (ví dụ như nổ lốp do chạy xe qua một vật sắc nhọn).

Nếu bạn điều chỉnh áp suất lốp trong gara ấm và sau đó lái xe ra không gian lạnh bên ngoài, áp suất lốp giảm có thể khiến đèn cảnh báo áp suất lốp sáng. Để tránh vấn đề này, khi điều chỉnh áp suất lốp trong gara ấm, hãy bơm lốp xe lên áp suất cao hơn áp suất trên tem thông tin lốp xe. Cụ thể, hãy bơm lốp thêm 6,9 kPa (0,07 kgf/cm^2, 1 psi) với mỗi 10°C (5,6^{o}F) chênh lệch giữa nhiệt độ trong gara và nhiệt độ

– CÒN TIẾP –

bên ngoài. Bảng sau đưa ra ví dụ về áp suất lốp yêu cầu tương ứng với nhiệt độ bên ngoài khi nhiệt độ trong gara ở mức 15,6°C (60°F).

Ví dụ:

Kích cỡ lốp: 225/60R18 100V

Áp suất lốp chuẩn:

Trước: 230 kPa (2,3 kgf/cm^2, 33 psi)
Sau: 220 kPa (2,2 kgf/cm^2, 32 psi)
Nhiệt độ trong gara: 15,6°C (60°F)

Nhiệt độ bên ngoài	Áp suất điều chỉnh [kPa (kgf/cm^2, psi)]	
	Lốp trước	Lốp sau
−1°C (30°F)	250 (2,5; 36)	240 (2,4; 35)
−12°C (10°F)	265 (2,65; 38)	255 (2,55; 37)
−23°C (−10°F)	280 (2,8; 41)	270 (2,7; 39)

Sau khi điều chỉnh áp suất lốp trong gara ấm, nếu đèn cảnh báo áp suất lốp thấp sáng khi bạn lái xe trong không khí lạnh bên ngoài, hãy điều chỉnh lại áp suất lốp bằng phương pháp được mô tả ở trên. Sau đó, tăng tốc xe lên ít nhất lên 40 km/h (25 mph) và kiểm tra xem đèn cảnh báo áp suất lốp thấp có tắt sau vài phút không. Nếu đèn cảnh báo áp suất lốp thấp không tắt, hệ thống TPMS có thể không hoạt động bình thường. Trong tình huống này, bạn nên đến đại lý SUBARU để kiểm tra hệ thống trong thời gian sớm nhất.

Trong khi lái xe, ma sát giữa lốp xe và mặt đường sẽ làm cho lốp xe nóng lên. Sau khi đèn cảnh báo áp suất lốp thấp sáng, bất kỳ sự gia tăng áp suất lốp nào do nhiệt độ không khí bên ngoài tăng hoặc do nhiệt độ trong lốp xe tăng có thể làm cho đèn cảnh báo này tắt đi.

Để đăng ký van hệ thống TPMS mới được trang bị trên các bánh xe thay thế (ví dụ như khi chuyển sang lốp xe đi trên tuyết), hãy lái xe trong vài phút với tốc độ 40 km/h (25 mph) trở lên.

Có thể không lắp đặt được van TPMS trên một số bánh xe nhất định trên thị trường. Do đó, nếu bạn thay bánh xe (ví dụ như chuyển sang lốp xe đi trên tuyết), hãy sử dụng các bánh xe có cùng số bộ phận với các bánh xe tiêu chuẩn. Nếu không có bốn van/cảm biến TPMS hoạt động trên các bánh xe, hệ thống TPMS sẽ không hoạt động đầy đủ và đèn cảnh báo trên bảng táp-lô sẽ sáng liên tục sau khi nhấp nháy khoảng một phút.

Khi có một lốp được thay thế, cần điều chỉnh để đảm bảo hệ thống TPMS hoạt động bình thường. Do đó, đối với việc thay thế bánh xe, bạn nên nhờ đại lý SUBARU thực hiện.

⚠ CẢNH BÁO

Nếu đèn cảnh báo áp suất lốp không sáng ngay sau khi BẬT công tắc khóa điện hoặc đèn sáng liên tục sau khi nhấp nháy khoảng một phút, bạn nên kiểm tra hệ thống TPMS tại đại lý SUBARU trong thời gian sớm nhất.

Nếu đèn này sáng trong khi lái xe, không phanh đột ngột và lái xe thẳng về phía trước, đồng thời giảm dần tốc độ. Sau đó, rời khỏi đường tới một nơi an toàn. Nếu không, tai nạn liên quan đến thiệt hại nghiêm trọng về xe và người có thể xảy ra.

Sau khi đã điều chỉnh áp suất lốp, nếu đèn này vẫn sáng trong khi lái xe, lốp có thể bị hư hại đáng kể và khiến lốp xẹp nhanh. Nếu lốp xe của bạn bị xẹp, hãy thay lốp dự phòng sớm nhất có thể.

Khi lắp lốp dự phòng hoặc thay vành bánh xe mà không chuyển cảm biến/thiết bị truyền áp suất nguyên bản theo, đèn cảnh báo áp suất lốp thấp sẽ sáng liên tục sau khi nhấp nháy khoảng một phút. Điều này cho thấy hệ thống TPMS không thể theo dõi cả bốn bánh xe trên đường. Bạn nên liên hệ với đại lý SUBARU càng sớm càng tốt để thay thế lốp và cảm biến và/hoặc cài đặt lại hệ thống. Nếu đèn sáng liên tục sau khi nhấp nháy khoảng một phút, bạn nên nhanh chóng liên hệ với đại lý SUBARU để kiểm tra hệ thống.

■ Kiểm tra lốp xe

Kiểm tra hàng ngày để chắc chắn rằng lốp xe không bị thiệt hại nghiêm trọng, không dính đinh và đá. Đồng thời, kiểm tra lốp xe xem có bị mòn bất thường không.

Bạn nên liên hệ với đại lý SUBARU ngay lập tức nếu bạn thấy bất kỳ vấn đề nào.

LƯU Ý

• Khi bánh xe và lốp xe va vào lề đường hoặc chịu tác động từ các điều kiện khó khăn như lái xe trên mặt đường không bằng phẳng, bánh xe và lốp xe có thể phải chịu các hư hại không thể thấy bằng mắt thường. Loại hư hại sẽ này không rõ ràng cho đến một thời gian sau. Cố gắng không lái xe qua lề đường, ổ gà hoặc trên các bề mặt không bằng phẳng. Nếu buộc phải làm vậy, hãy giảm tốc độ xe xuống tốc độ đi bộ hoặc thấp hơn và tiếp cận càng trực diện với lề đường càng tốt. Ngoài ra, đảm bảo lốp xe không bị ép sát lề đường khi bạn đỗ xe.

• Nếu bạn cảm thấy rung động bất thường trong khi lái xe hoặc thấy khó điều khiển xe theo đường thẳng, một lốp xe và/hoặc bánh xe có thể bị hư hại. Bạn nên lái xe từ từ tới đại lý ủy quyền SUBARU gần nhất để kiểm tra xe.

■ Áp suất và độ mòn lốp xe

Duy trì áp suất chính xác giúp tối ưu hóa tuổi thọ của lốp xe và là điều cần thiết để đạt hiệu suất hoạt động cao. Hãy kiểm tra và, nếu cần, điều chỉnh áp suất của từng lốp xe và lốp dự phòng (nếu có) ít nhất mỗi tháng một lần và trước bất kỳ chuyến đi xa nào.

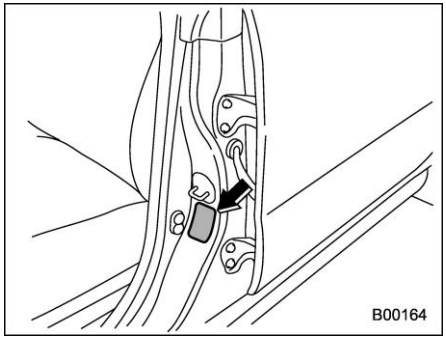

Tem thông tin lốp xe

Kiểm tra áp suất lốp khi lốp nguội. Dùng đồng hồ đo áp suất để điều chỉnh áp suất lốp theo các giá trị hiển thị trên tem thông tin lốp xe. Tem thông tin lốp xe nằm ở trụ cửa bên phía người lái.

Dù chỉ lái xe một khoảng cách ngắn cũng làm nóng lốp xe và tăng áp suất lốp. Ngoài ra, áp suất lốp bị ảnh hưởng bởi nhiệt độ bên ngoài. Tốt nhất là nên kiểm tra áp suất lốp ở ngoài trời trước khi lái xe.

Khi lốp xe ấm lên, không khí bên trong nở ra, khiến áp suất lốp tăng. Hãy cẩn thận để không vô tình nhả bớt không khí từ lốp nóng ra nhằm giảm áp suất.

– CÒN TIẾP –

LƯU Ý

- **Áp suất trong lốp xe tăng khoảng 30 kPa (0,3 kgf/cm2, 4,3 psi) khi lốp nóng lên.**
- **Lốp được coi là nguội khi xe đã đỗ được ít nhất 3 tiếng hoặc đi ít hơn 1,6 km (1 dặm).**

⚠ CẢNH BÁO

Không nhả bớt không khí ra khỏi lốp đang nóng để điều chỉnh áp suất. Làm như vậy sẽ dẫn đến áp suất lốp thấp.

Áp suất lốp không chính xác sẽ làm giảm khả năng điều khiển xe và mức độ thoải mái khi lái xe, khiến lốp xe mòn bất thường.

- Lốp bơm đúng (mòn đều)

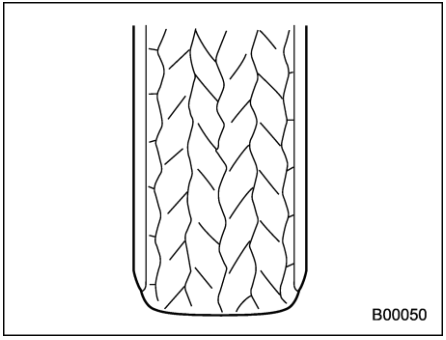

Độ bám đường tốt, và vô lăng có phản ứng. Ma sát lăn thấp, do đó mức tiêu hao nhiên liệu cũng thấp hơn.

- Lốp non hơi (mòn ở hai bên)

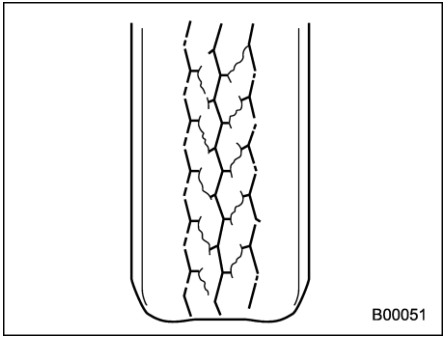

Ma sát lăn cao, do đó mức tiêu hao nhiên liệu cũng cao hơn.

- Lốp quá căng (mòn ở chính giữa)

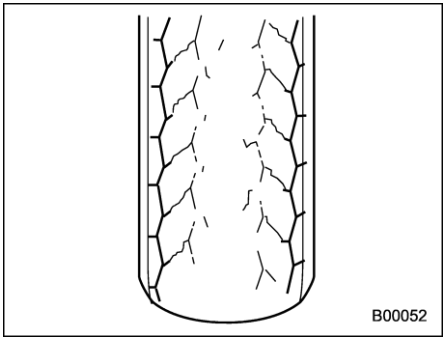

Tình trạng này gây không thoải mái khi lái xe. Ngoài ra, lốp xe như vậy khiến ảnh hưởng do mặt đường gồ ghề nghiêm trọng hơn, có thể dẫn đến hư hỏng xe. Nếu tem thông tin lốp xe thể hiện áp suất lốp khi ở tải trọng tối đa và khi kéo xe moóc, hãy điều chỉnh áp suất lốp theo giá trị khớp với điều kiện tải hiện tại.

⚠ CẢNH BÁO

Lái xe ở tốc độ cao với áp suất lốp quá thấp có thể khiến lốp xe bị biến dạng nghiêm trọng và nhanh chóng bị nóng. Nhiệt độ tăng mạnh có thể khiến hoa lốp giãn ra và phá hủy lốp xe. Điều đó dẫn đến mất lái và có thể gây tai nạn.

■ Cân bằng bánh xe

Mỗi bánh xe được cân bằng chính xác khi xe còn mới nhưng sẽ bị mất cân bằng khi lốp mòn trong quá trình sử dụng. Bánh xe không cân bằng khiến vô lăng bị rung nhẹ ở tốc độ nhất định và bị lệch khỏi đường thẳng của xe. Hiện tượng này cũng có thể gây ra các vấn đề cho hệ thống lái và hệ thống treo cũng như khiến lốp mòn bất thường. Nếu bạn nghi ngờ rằng bánh xe không cân bằng, bạn nên mang xe đi kiểm tra và điều chỉnh tại đại lý SUBARU. Đồng thời, hãy điều chỉnh bánh xe sau khi sửa lốp và xoay vòng lốp xe.

⚠ THẬN TRỌNG

Bánh xe không được căn chỉnh chính xác sẽ khiến lốp xe bị mòn ở một bên và làm giảm khả năng di chuyển ổn định của xe. Bạn nên liên hệ với đại lý SUBARU nếu thấy lốp bị mòn bất thường.

LƯU Ý

Hệ thống treo được thiết kế nhằm giữ mỗi bánh xe ở một vị trí nhất định (so với các bánh xe khác và với đường) để tối ưu hóa độ ổn định theo đường thẳng và hiệu suất vào cua.

■ Vết báo độ mòn lốp

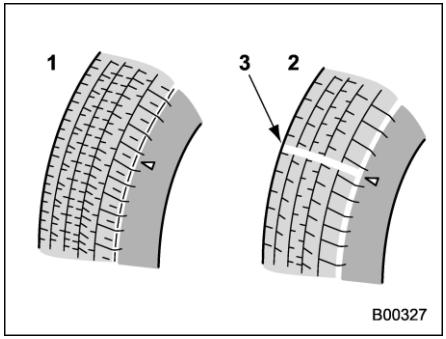

1) Hoa lốp mới
2) Hoa lốp mòn
3) Gờ chỉ độ mòn lốp

Mỗi lốp xe có một gờ chỉ độ mòn lốp. Có thể thấy rõ gờ này khi độ sâu của hoa lốp giảm tới 1,6 mm (0,063 inch). Cần phải thay lốp xe khi gờ chỉ độ mòn lốp xuất hiện dưới dạng một dải liền chạy ngang hoa lốp.

– CÒN TIẾP –

⚠ CẢNH BÁO

Khi có thể nhìn thấy rõ gờ chỉ độ mòn lốp, lốp đã bị mòn quá giới hạn cho phép và phải thay ngay lập tức. Khi lốp xe ở trong tình trạng này, lái xe ở tốc độ cao trong thời tiết ẩm ướt có thể khiến xe bị mất lái do nước. Xe bị mất lái có thể dẫn đến tai nạn.

LƯU Ý

Để đảm bảo an toàn, hãy kiểm tra hoa lốp xe thường xuyên và thay lốp trước khi có thể thấy rõ gờ chỉ độ mòn lốp.

■ Hướng quay của lốp xe

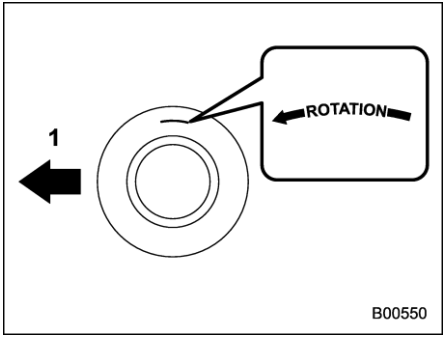

Ví dụ về hướng quay của lốp xe được đánh dấu trên mặt bên
1) Mặt trước

Nếu lốp xe có hướng quay cụ thể, hãy tham khảo mũi tên được đánh dấu trên mặt bên.
Mũi tên phải hướng về phía trước khi lắp bánh xe.

■ Đảo lốp

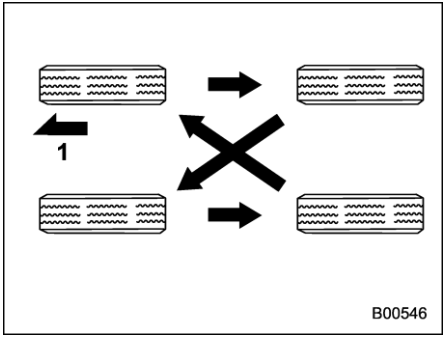

Mẫu xe trang bị 4 lốp không theo một hướng
1) Mặt trước

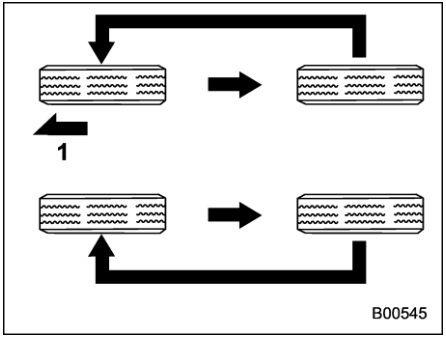

Mẫu xe trang bị các lốp cùng một hướng
1) Mặt trước

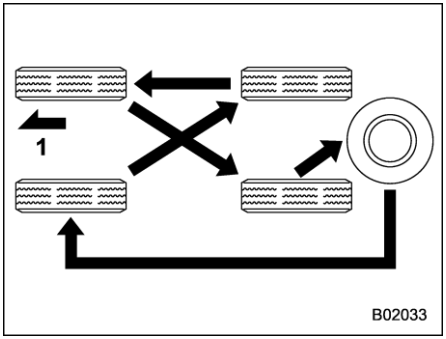

Mẫu xe có lốp dự phòng cùng loại bánh xe với các lốp xe đã lắp (mẫu xe tại thị trường Úc)
1) Mặt trước

Các lốp có độ mòn khác nhau. Để tối ưu hóa tuổi thọ của mỗi lốp và đảm bảo lốp xe mòn giống nhau, tốt nhất là nên đảo lốp xe sau mỗi 10.000 km (6.000 dặm). Di chuyển lốp xe đến các vị trí trong hình minh họa với mỗi lần đảo lốp.

Thay thế bất kỳ lốp nào bị hỏng hoặc mòn không đều khi đảo lốp xe. Sau khi đảo lốp, hãy điều chỉnh áp suất lốp và đảm bảo các đai ốc bánh xe được siết chặt vừa phải.

Sau khi lái xe khoảng 1.000 km (600 dặm), hãy kiểm tra đai ốc bánh xe một lần nữa và siết chặt bất kỳ đai ốc nào bị lỏng.

LƯU Ý

Đối với các xe có bộ sửa chữa lốp xe bị thủng, có thể khó đảo lốp xe. Bạn nên để đại lý SUBARU thực hiện việc đảo lốp.

■ Thay lốp

Bánh xe và lốp xe là những bộ phận quan trọng và không thể thiếu trong thiết kế của xe; không thể tùy ý thay đổi các bộ phận này. Lốp xe được trang bị như thiết bị tiêu chuẩn phù hợp với các đặc tính của xe và được chọn để mang lại sự kết hợp tốt nhất có thể giữa hiệu suất vận hành, sự thoải mái khi lái xe và tuổi thọ. Mỗi lốp xe cần có kích cỡ và cấu trúc khớp với thông tin thể hiện trên tem thông tin lốp xe và có biểu tượng tốc độ và chỉ số tải khớp với thông tin thể hiện trên tem thông tin lốp xe.

Sử dụng lốp có kích cỡ không theo chỉ định sẽ làm giảm khả năng điều khiển xe, độ thoải mái khi lái xe, hiệu suất phanh, độ chính xác của đồng hồ tốc độ và đồng hồ đo quãng đường. Điều này cũng làm sai lệch khoảng sáng từ thân xe đến lốp xe và khoảng sáng gầm xe.

Tất cả bốn lốp xe phải giống nhau về nhà sản xuất, nhãn hiệu (hoa lốp), cấu trúc và kích thước. Bạn nên thay lốp xe bằng những lốp mới giống hệt với lốp được trang bị như thiết bị tiêu chuẩn.

Để vận hành xe an toàn, bạn nên thay thế cả bốn lốp cùng một lúc.

⚠ CẢNH BÁO

- **Khi thay hoặc lắp lốp xe, cả bốn lốp xe phải giống nhau ở các tiêu chí sau.**
  (a) Kích thước
  (b) Ký hiệu tốc độ
  (c) Chỉ số tải
  (d) Chu vi
  (e) Cấu trúc
  (f) Nhà sản xuất
  (g) Nhãn hiệu (hoa lốp)
  (h) Mức độ mòn
  Đối với các mục từ (a) tới (c), bạn phải tuân theo các thông số kỹ thuật được in trên tem thông tin lốp. Tem thông tin lốp nằm ở trên trụ cửa người lái.
  Nếu bốn lốp không giống nhau ở các mục từ (a) tới (h), hệ thống truyền động của xe có thể bị hư

– CÒN TIẾP –

hại nghiêm trọng và ảnh hưởng tới các yếu tố sau.

- **Lái xe**
- **Điều khiển**
- **Phanh**
- **Hiệu chuẩn đồng hồ tốc độ/ đồng hồ đo quãng đường**
- **Khoảng sáng giữa thân xe và lốp xe**

Điều này cũng có thể gây nguy hiểm và dẫn tới mất kiểm soát xe, hay có thể là tai nạn.

- **Chỉ sử dụng lốp bố toả tròn. Không sử dụng lốp bố toả tròn cùng với lốp bố xiên và/hoặc lốp bố sợi dệt chéo. Làm như vậy có thể làm mất khả năng kiểm soát xe tới mức nguy hiểm và dẫn đến tai nạn.**

■ Thay bánh xe

Ví dụ, khi thay thế bánh xe do hư hại, hãy đảm bảo bánh xe thay thế khớp với thông số kỹ thuật của các bánh xe được trang bị như thiết bị tiêu chuẩn. Bánh xe thay thế có sẵn tại các đại lý SUBARU.

⚠ CẢNH BÁO

Chỉ sử dụng những bánh xe được chỉ định cho xe của bạn. Bánh xe không đáp ứng thông số kỹ thuật có thể cản trở hoạt động của bộ kẹp phanh và có thể khiến lốp xe cọ sát vào vỏ bánh xe trong khi rẽ. Việc này có thể làm mất kiểm soát xe và gây tai nạn.

LƯU Ý

Khi tháo rời và thay thế một trong các bánh xe để đảo lốp hoặc thay một lốp bị thủng, luôn kiểm tra độ chặt của các đai ốc bánh xe sau khi lái xe khoảng 1.000 km (600 dặm). Nếu bất kỳ đai ốc nào bị lỏng, hãy siết chặt nó theo lực xoắn quy định.

11-18. Bánh xe hợp kim

Bánh xe hợp kim có thể dễ dàng bị trầy xước và hư hại. Hãy sử dụng cẩn thận để đảm bảo hình thức bên ngoài, hiệu suất và độ an toàn của bánh xe.

- Khi tháo và thay thế bất kỳ bánh xe nào để đảo lốp hoặc để thay lốp thủng, luôn kiểm tra độ chặt của đai ốc bánh xe sau khi lái xe khoảng 1.000 km (600 dặm). Nếu bất kỳ đai ốc nào bị lỏng, hãy siết chặt lại theo lực xoắn quy định.
- Không bôi dầu lên các bộ phận có gờ, đai ốc bánh xe hoặc bề mặt thon của bánh xe.
- Không để bánh xe cọ xát với các vật sắc nhọn nhô ra hoặc lề đường.
- Đảm bảo lắp xích lốp đồng đều và bao trọn lốp, nếu không dây xích có thể làm xước bánh xe.
- Khi thay đai ốc bánh xe, đối trọng hoặc nắp chụp bánh xe, bạn nên thay bằng các phụ tùng SUBARU chính hãng được thiết kế cho bánh xe hợp kim.
- Khi xếp và cất trữ lốp đã tháo rời, hãy đặt vật liệu chống va đập giữa các lốp để bánh xe không bị xước.

11-19. Nước rửa kính chắn gió

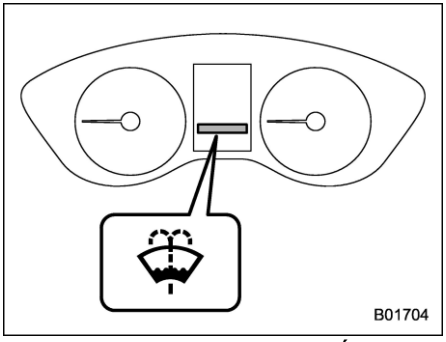

Đèn cảnh báo nước rửa kính chắn gió

Khi chỉ còn lại một lượng nhỏ nước rửa kính, đèn cảnh báo nước rửa kính chắn gió sẽ sáng. Khi điều này xảy ra, hãy đổ thêm nước rửa kính như sau.

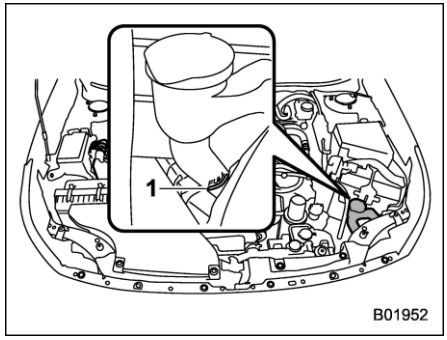

1) Mức "ĐẦY"

Tháo nắp bình chứa nước rửa, sau đó thêm nước rửa cho đến khi đạt đến mức "ĐẦY" trên bình.

Hãy dùng nước rửa kính chắn gió. Nếu không có nước rửa kính chắn gió, hãy dùng nước sạch.

Ở những nơi nước đóng băng vào mùa đông, hãy sử dụng nước rửa kính chắn gió chống đông.

⚠ THẬN TRỌNG

Không dùng nước làm mát động cơ làm nước rửa kính, bởi làm như vậy có thể gây hư hại lớp sơn.

Nếu bạn đổ vào trong bình chứa một loại dung dịch rửa kính mới có nồng độ khác với dung dịch cũ, hãy rửa sạch dung dịch cũ trong ống dẫn giữa bình chứa nước rửa kính chắn gió và vòi phun nước rửa kính bằng cách vận hành hệ thống rửa kính trong một khoảng thời gian nhất định. Bởi nếu nồng độ của dung dịch còn lại trong đường ống quá thấp đối với nhiệt độ bên ngoài, dung dịch đó có thể đóng băng và làm tắc vòi phun.

⚠ THẬN TRỌNG

- **Điều chỉnh nồng độ dung dịch rửa kính phù hợp với nhiệt độ bên ngoài. Nếu nồng độ không phù hợp, nước rửa kính phun ra có thể đóng băng trên kính chắn gió và cản trở tầm nhìn của bạn, ngoài ra nước rửa kính có thể đóng băng trong bình chứa.**
- **Hãy cẩn thận để không làm lẫn tạp chất vào nước rửa kính khi đổ vào bình chứa. Nước rửa kính có tạp chất có thể gây trục trặc, chẳng hạn như làm tắc nghẽn máy bơm.**

11-20. Thay lưỡi gạt nước

Mỡ, sáp, côn trùng hoặc vật liệu khác trên kính chắn gió hoặc lưỡi gạt nước sẽ khiến lưỡi gạt bị giật khi di chuyển và để lại vệt trên kính chắn gió. Nếu bạn không thể tẩy các vệt bẩn sau khi sử dụng bộ rửa kính chắn gió, hoặc nếu di chuyển của cần gạt nước bị giật, hãy vệ sinh mặt ngoài của kính chắn gió (hoặc cửa sổ phía sau) và lưỡi gạt nước bằng miếng bọt biển hay vải mềm với chất tẩy trung tính hoặc chất tẩy rửa nhẹ. Sau khi vệ sinh, rửa sạch kính chắn gió và lưỡi gạt nước bằng nước sạch. Kính chắn gió sẽ sạch nếu không có hạt nước hình thành khi bạn rửa kính chắn gió bằng nước.

⚠ THẬN TRỌNG

- **Không vệ sinh lưỡi gạt nước bằng xăng hoặc dung môi, chẳng hạn như dung môi pha sơn hoặc benzine. Điều này sẽ làm mòn lưỡi gạt nước.**
- **Khi bạn muốn nâng tay gạt nước bên ghế hành khách, hãy nâng tay gạt nước bên ghế người lái trước. Nếu không, cụm cần gạt nước bên ghế hành khách trước và cụm cần gạt nước bên người lái sẽ chạm vào nhau và có thể làm trầy xước.**
- **Đưa tay gạt nước bên ghế hành khách phía trước về vị trí ban đầu trước khi đưa tay gạt nước bên người lái về vị trí ban đầu. Nếu không, cụm cần gạt nước bên ghế hành khách trước và cụm cần gạt nước bên người lái sẽ chạm vào nhau và có thể làm trầy xước.**
- **Khi đưa cần gạt đã nâng lên về vị trí ban đầu, hãy dùng tay để di chuyển cần gạt từ từ trên kính chắn gió. Đưa cần gạt nước từ vị trí tách rời về vị trí ban đầu quá nhanh sẽ làm thay đổi hình dáng tay gạt hoặc làm xước kính chắn gió.**
- **Trong khi gỡ lưỡi gạt nước ra khỏi tay gạt nước, không được đưa tay gạt về vị trí ban đầu. Nếu không, bề mặt kính chắn gió có thể bị trầy xước.**

Nếu bạn không thể loại bỏ vệt bẩn ngay cả sau khi làm như vậy, hãy thay lưỡi gạt nước như sau.

■ Cụm cần gạt nước kính chắn gió

LƯU Ý

Không hạ thấp cần gạt nước trong khi tháo rời cụm cần gạt nước.

1. Nâng cần gạt nước ra khỏi kính chắn gió. Đầu tiên, hãy nâng tay gạt nước bên người lái, sau đó đến tay gạt nước bên ghế hành khách phía trước.

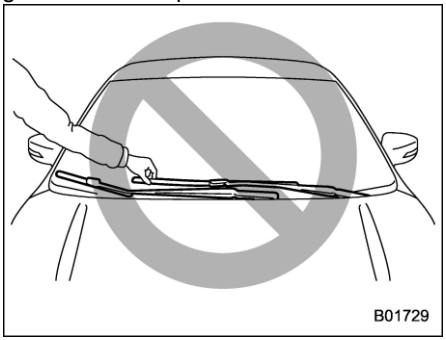

⚠ THẬN TRỌNG

Giữ tay gạt nước khi thay lưỡi gạt nước. Giữ lưỡi gạt nước có thể làm biến dạng lưỡi.

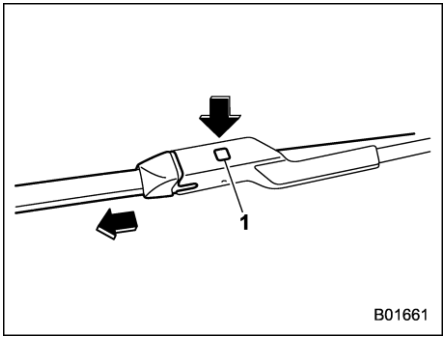

1) Nút khóa

2. Giữ thanh nối gạt nước bằng tay, nhấn nút khóa để nhả khóa và sau đó kéo cụm lưỡi gạt nước ra.

LƯU Ý

Không dùng vật cứng để nhấn nút khóa. Nút khóa có thể bị xước.

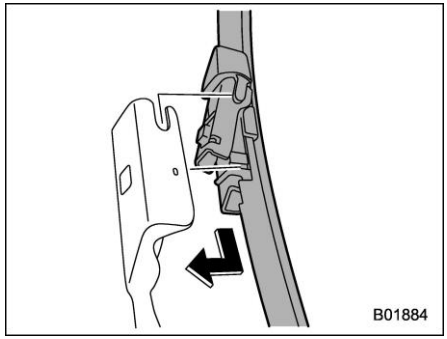

3. Khi bạn lắp cụm lưỡi gạt nước, hãy căn chỉnh cụm lưỡi gạt nước theo bộ phận kết nối của tay gạt nước, sau đó trượt vào theo hướng ngược với hướng gỡ ra để lắp vào. Sau khi lắp cụm lưỡi gạt nước, hãy kiểm tra bộ phận kết nối xem đã khóa hoàn toàn hay chưa.
4. Giữ tay gạt nước bằng tay và hạ từ từ vào vị trí.

■ Miếng cao su của lưỡi gạt nước kính chắn gió

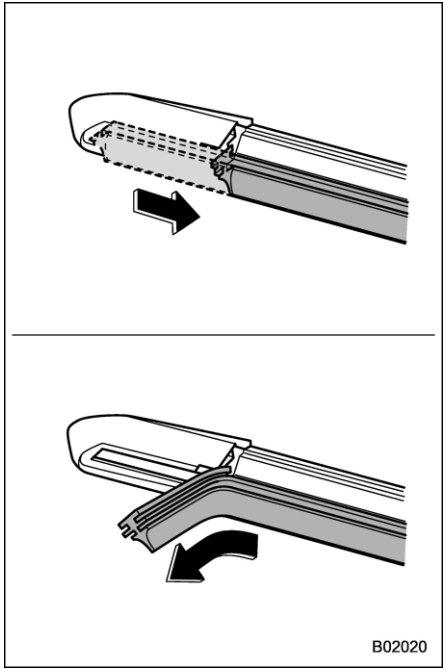

Hãy thay miếng cao su theo quy trình sau.
1. Kéo miếng cao su ra cho đến khi khe bên dưới lưỡi gạt nước ở vị trí tháo rời như trong hình, từ đó có thể lấy miếng cao su ra.

– CÒN TIẾP –

2. Kéo phía cuối của miếng cao su ra khỏi khe để lấy ra.
3. Để lắp miếng cao su mới, hãy làm ngược lại quy trình tháo. Sau khi lắp xong, hãy kiểm tra xem đầu của miếng cao su đã chạm vào phía cuối nắp chưa.

LƯU Ý

Bạn có thể gặp khó khăn trong việc thay miếng cao su của lưỡi gạt nước. Bạn nên liên hệ với đại lý SUBARU để thay miếng cao su cho gạt nước nếu cần thiết.

■ Cụm cần gạt nước cửa sổ sau

1. Nâng tay gạt nước ra khỏi cửa sổ phía sau.

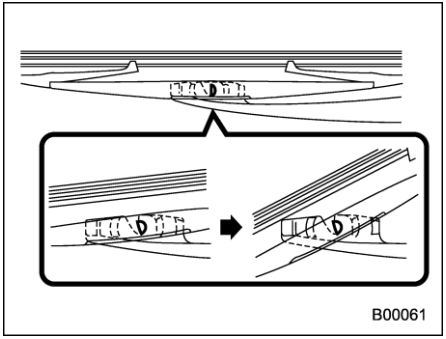

2. Xoay cụm lưỡi gạt nước ngược chiều kim đồng hồ.

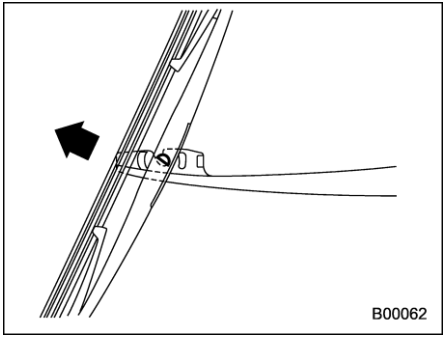

3. Kéo cụm lưỡi gạt nước về phía bạn để tháo ra khỏi tay gạt nước.

■ Miếng cao su của lưỡi gạt nước cửa sổ sau

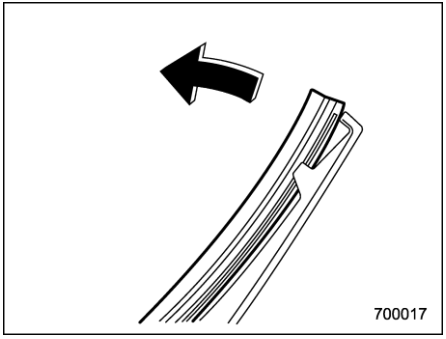

1. Kéo phần cuối của miếng cao su ra để tháo ra khỏi đế nhựa.

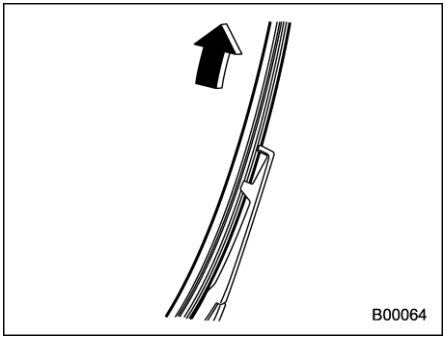

2. Kéo cụm lưỡi cao su ra khỏi đế nhựa.

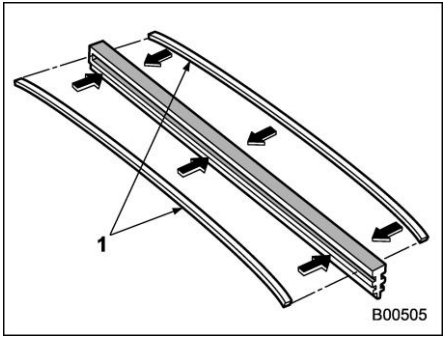

1) Thanh kim loại

3. Nếu lưỡi cao su mới không có hai thanh kim loại, hãy tháo thanh kim loại ra khỏi lưỡi cao su cũ và lắp vào lưỡi cao su mới

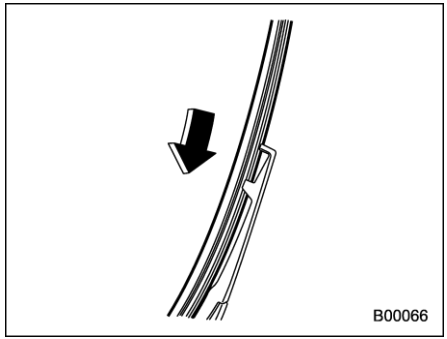

4. Căn chỉnh kẹp của đế nhựa với các rãnh trong cụm lưỡi cao su, sau đó trượt cụm lưỡi cao su vào vị trí.

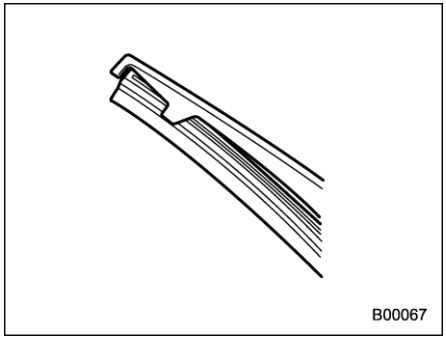

Hãy gắn chặt cả hai đầu của miếng cao su vào chốt và hai đầu của đế nhựa. Nếu không gắn đúng cách, gạt nước có thể làm trầy xước kính cửa sổ sau.

5. Lắp cụm lưỡi gạt nước vào tay gạt nước. Hãy chắc rằng lưỡi gạt nước được cố định vào đúng chỗ.

6. Giữ tay gạt nước bằng tay và hạ từ từ vào vị trí.

11-21. Ắc quy

■ Lưu ý an toàn về ắc quy!

⚠ CẢNH BÁO

Hãy đọc kỹ các hướng dẫn:

Để đảm bảo an toàn và chính xác trong quá trình làm việc với ắc quy, hãy đọc kỹ các lưu ý an toàn sau trước khi sử dụng hoặc kiểm tra ắc quy.

Đeo kính bảo hộ:

Luôn đeo kính bảo vệ mắt khi làm việc gần ắc quy xe. Dung dịch trong ắc quy có chứa axit sulfuric nên có thể gây mù nếu bắn vào mắt. Đồng thời, ắc quy thải ra khí hydro dễ bắt lửa. Kính bảo vệ mắt đóng vai trò cấp thiết trong trường hợp khí này bốc cháy.

Dung dịch ắc quy chứa axit sulfuric:

Vì dung dịch trong ắc quy có chứa axit sulfuric, hãy đeo kính bảo hộ và găng tay bảo hộ khi kiểm tra ắc quy xe. Tránh nghiêng và tác động mạnh vào ắc quy bởi làm như vậy có thể khiến dung dịch trong ắc quy tràn ra ngoài.

Trong mọi trường hợp, không để dung dịch của ắc quy tiếp xúc với da, mắt hoặc quần áo của bạn vì làm như vậy có thể gây mù và bỏng. Nếu dung dịch trong bình ắc quy bắn vào da, mắt hoặc quần áo của bạn, hãy rửa ngay lập tức bằng thật nhiều nước. Nếu dung dịch ắc quy bắn vào mắt bạn, hãy đi khám ngay lập tức.

Nếu vô tình nuốt phải dung dịch trong ắc quy, hãy uống thật nhiều sữa hoặc nước và đi khám.

Dung dịch trong ắc quy có tính ăn mòn. Nếu dung dịch bắn vào lớp sơn hoặc vải của xe, hãy rửa ngay bằng thật nhiều nước.

Để xa tầm tay trẻ em:

Chỉ những người biết về nguy hiểm tiềm tàng mới được tiếp xúc với ắc quy. Đặc biệt thận trọng để trẻ em không tiếp xúc với ắc quy xe. Làm việc không đúng cách có thể gây mù và bỏng.

Tránh xa lửa:

Trước khi làm việc với ắc quy xe hoặc gần ắc quy xe, hãy dập hết thuốc lá, diêm và bật lửa. Đồng thời, để ắc quy xa các vật dễ bắt lửa và tia lửa điện. Do ắc quy thải ra khí hydro dễ bắt lửa, bất kỳ ngọn lửa hoặc tia lửa nào ở gần đều có thể gây nổ.

Khi làm việc gần ắc quy xe, hãy chú ý để các dụng cụ kim loại không làm đoản mạch các đầu cực (+) và (−) của ắc quy hoặc kết nối đầu cực (+) của ắc quy với thân xe. Hiện tượng đoản mạch có thể tạo ra tia lửa điện và gây ra một vụ nổ.

Để tránh tia lửa điện, cần tháo hết nhẫn, đồng hồ đeo tay và các phụ kiện kim loại khác trước khi làm việc gần ắc quy.

Tránh cháy nổ:

Trong khi sạc, ắc quy thải ra khí hydro dễ cháy nổ. Để tránh cháy nổ, hãy sạc ắc quy xe của bạn ở nơi thoáng khí và tránh xa lửa.

THẬN TRỌNG

Không dùng dòng điện quá 10 ampe khi sạc ắc quy, vì làm như vậy sẽ rút ngắn tuổi thọ ắc quy.

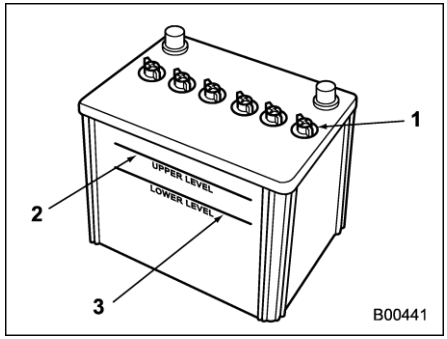

1) Nắp
2) Mức cao
3) Mức thấp

Không cần kiểm tra định kỳ mức dung dịch của ắc quy hoặc định kỳ nạp lại bằng nước cất.

Tuy nhiên, nếu dung dịch ắc quy dưới mức thấp, hãy tháo nắp ắc quy. Đổ đầy đến mức cao bằng nước cất.

11-22. Cầu chì

THẬN TRỌNG

Không thay cầu chì bằng cầu chì khác có thông số định mức cao hơn hoặc vật liệu không phải là cầu chì, vì như vậy có thể dẫn đến hư hại nghiêm trọng hoặc hỏa hoạn.

LƯU Ý

Thông số định mức của cầu chì và mạch điện sử dụng được mô tả ở sau nắp hộp cầu chì.

Cầu chì được thiết kế để chảy ra khi quá tải nhằm tránh hư hại dây điện và thiết bị điện. Cầu chì nằm trong hai hộp cầu chì.

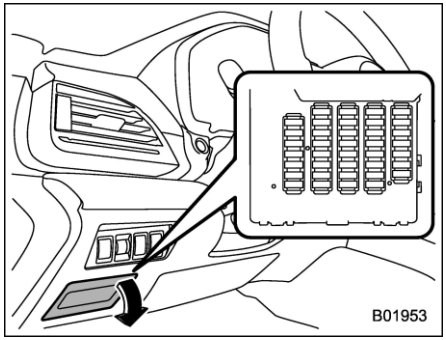

Một hộp nằm phía dưới bảng táp-lô phía

– CÒN TIẾP –

sau nắp hộp cầu chì bên ghế người lái. Để tháo nắp, hãy kéo ra.

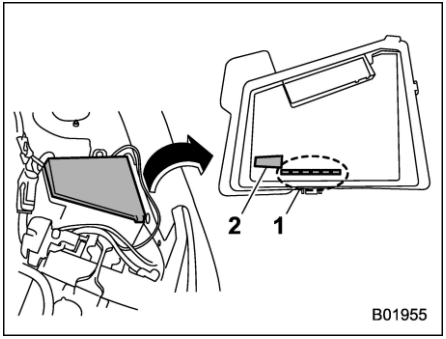

1) Cầu chì dự phòng
2) Kẹp gắp cầu chì

Hộp cầu chì còn lại (hộp cầu chì chính) nằm trong khoang động cơ. Ngoài ra, cầu chì dự phòng và kẹp gắp cầu chì nằm ở nắp hộp cầu chì.

Bóp phần trên của kẹp gắp cầu chì khi lấy ra từ hộp cầu chì chính.

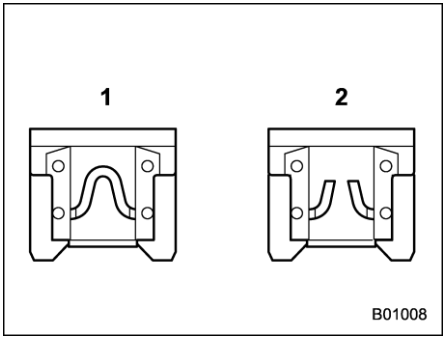

1) Còn dùng được
2) Đã đứt

Nếu bất kỳ đèn, phụ kiện hoặc thiết bị điều khiển điện nào khác không hoạt động, hãy kiểm tra cầu chì tương ứng. Nếu cầu chì bị đứt, hãy thay ngay.

1. Chuyển công tắc khóa điện sang vị trí "OFF" và tắt tất cả các phụ kiện điện.
2. Tháo nắp hộp cầu chì.
3. Xác định xem cầu chì nào có thể đã bị đứt. Quan sát phía sau của mỗi nắp hộp cầu chì.

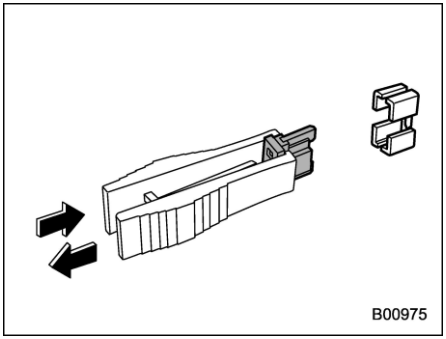

4. Rút cầu chì ra bằng kẹp gắp cầu chì.
5. Kiểm tra cầu chì. Nếu cầu chì bị đứt, hãy thay bằng cầu chì dự phòng có cùng thông số.
6. Nếu cầu chì ở vị trí đó lại bị đứt, điều này cho thấy hệ thống của cầu chí đó có vấn đề. Bạn nên liên hệ với đại lý SUBARU để sửa chữa.

11-23. Lắp đặt phụ kiện

Bạn nên luôn tham khảo ý kiến đại lý SUBARU trước khi lắp đặt đèn sương mù hoặc bất kỳ thiết bị điện nào khác vào xe. Các phụ kiện đó có thể khiến hệ thống điện tử gặp trục trặc nếu lắp đặt sai cách hoặc không phù hợp với xe. Bạn chỉ nên lắp đặt phụ kiện SUBARU chính hãng vào xe.

Ngoài ra, bạn luôn nên tham khảo ý kiến đại lý SUBARU trước khi cài đặt radio cho xe.

11-24. Thay bóng đèn

⚠ CẢNH BÁO

Bóng đèn có thể rất nóng khi đang chiếu sáng. Trước khi thay bóng đèn, hãy tắt đèn và đợi cho đến khi bóng đèn nguội. Nếu không, bạn có thể bị bỏng.

⚠ THẬN TRỌNG

Chỉ sử dụng bóng đèn mới có công suất được chỉ định để thay thế. Sử dụng bóng đèn có công suất khác có thể dẫn đến cháy nổ. Để biết thêm về công suất chỉ định của mỗi bóng, tham khảo mục "Sơ đồ bóng đèn" ☞Tr. 525. Để thay bóng đèn, bạn nên liên hệ đại lý SUBARU.

Không chạm vào phần thủy tinh của bóng đèn bằng tay trần. Khi buộc phải cầm vào phần thủy tinh của bóng đèn, hãy giữ bằng một tấm vải khô sạch để tránh hơi ẩm và dầu mỡ bám vào bóng. Nếu có dấu vân tay hoặc dầu mỡ trên bề mặt bóng đèn, hãy lau sạch bằng một miếng vải mềm được thấm cồn. Đồng thời, nếu bóng đèn bị xước hoặc rơi, có thể dẫn đến nổ hoặc nứt bóng.

■ Đèn pha

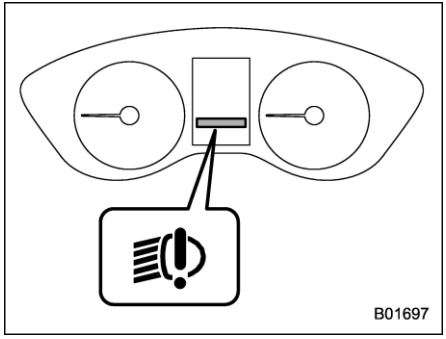

Cảnh báo đèn pha LED sẽ sáng nếu đèn pha LED gặp sự cố. Bạn nên kiểm tra xe tại đại lý SUBARU trong thời gian sớm nhất.

– CÒN TIẾP –

■ Cụm đèn phía sau

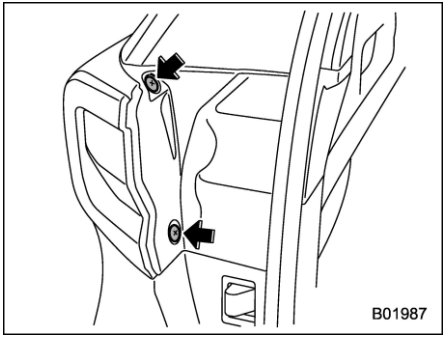

1. Tháo vít. Để biết thêm về cách tháo vít, tham khảo mục "Vít loại C" ☞Tr. 480.

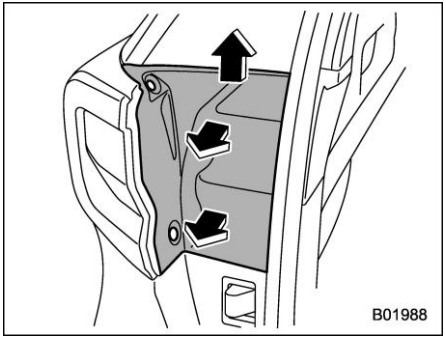

2. Tháo nắp bên.

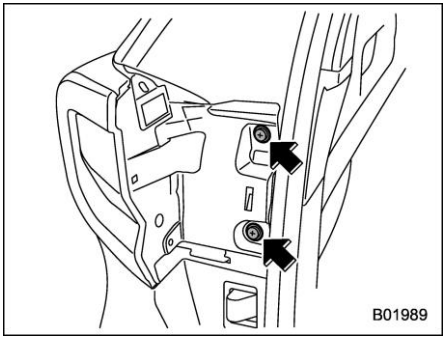

3. Tháo vít trên và dưới.

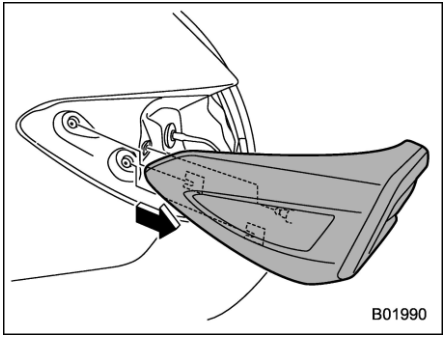

4. Kéo cụm đèn phía sau thẳng về phía sau và tháo ra khỏi xe.

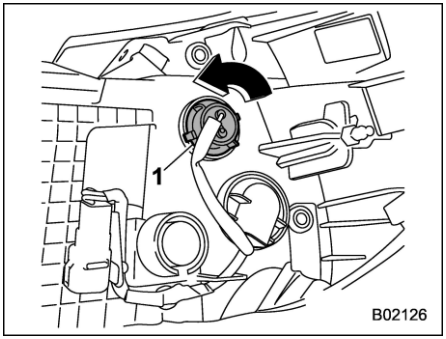

1) Đèn báo rẽ phía sau

5. Tháo giá đỡ bóng đèn khỏi cụm đèn phía sau bằng cách xoay ngược chiều kim đồng hồ.
6. Kéo bóng đèn ra khỏi giá đỡ bóng đèn và thay bằng bóng đèn mới.
7. Lắp giá đỡ bóng đèn vào cụm đèn phía sau và xoay theo chiều kim đồng hồ cho đến khi vào đúng vị trí.

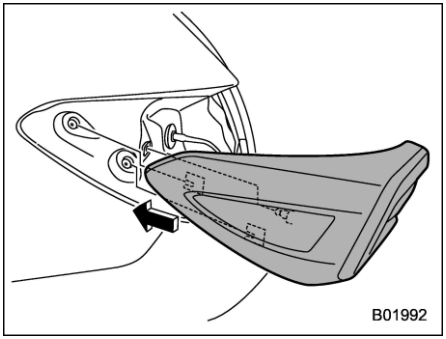

8. Lắp lại cụm đèn phía sau bằng cách trượt phần có hai nhánh của cụm đèn một cách chắc chắn vào từng giá đỡ bên hông xe.

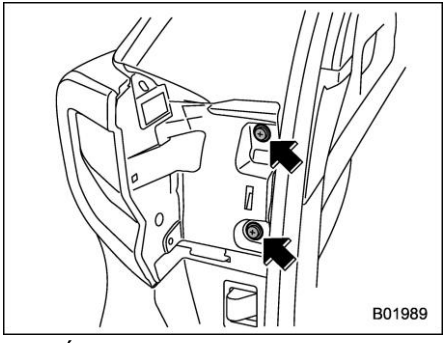

9. Siết chặt vít trên và vít dưới.
10. Lắp lại nắp bên.

■ Đèn lùi xe

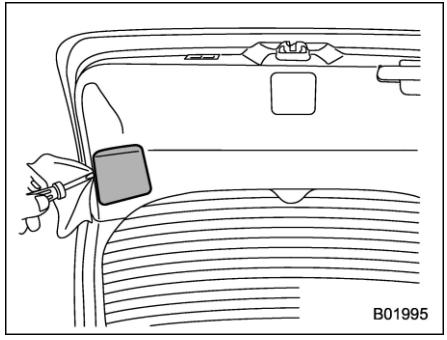

1. Đặt tua vít đầu phẳng vào nắp đèn như trong hình minh họa và tháo nắp đèn ra khỏi viền cửa sau.

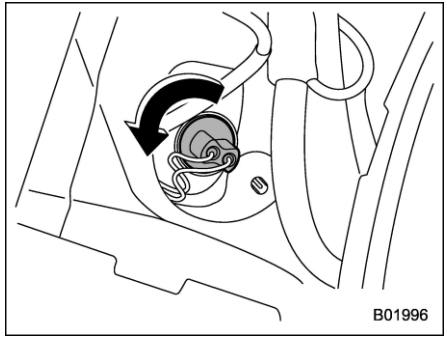

2. Xoay đui đèn ngược chiều kim đồng hồ và lấy ra

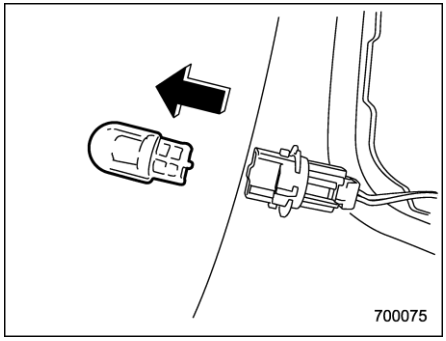

3. Kéo bóng đèn ra khỏi đui đèn và thay bằng bóng mới.
4. Lắp đui đèn bằng cách xoay theo chiều kim đồng hồ.
5. Lắp nắp đèn ở cửa cốp sau.

– CÒN TIẾP –

■ Đèn gương trang điểm

⚠ THẬN TRỌNG

Thay bóng đèn có thể gây bỏng vì bóng đèn có thể rất nóng. Bạn nên nhờ đại lý SUBARU thay bóng đèn.

■ Đèn bậc cửa

⚠ THẬN TRỌNG

Thay bóng đèn có thể gây đoản mạch. Bạn nên nhờ đại lý SUBARU thay bóng đèn.

■ Các bóng đèn khác

Bạn có thể gặp khó khăn khi thay thế bóng đèn. Bạn nên nhờ đại lý SUBARU thay bóng đèn nếu cần thiết.

11-25. Thay pin

Pin chìa khoá thông minh có thể bị hết trong các điều kiện sau.

- Hoạt động của chức năng chìa khoá thông minh không ổn định.
- Khoảng cách hoạt động của hệ thống mở khoá từ xa không ổn định.
- Bộ phát không hoạt động chuẩn xác khi được sử dụng trong khoảng cách tiêu chuẩn.

Hãy thay pin mới.

⚠ CẢNH BÁO

Không ăn pin, hóa chất cháy nguy hiểm

(Điều khiển từ xa cung cấp kèm theo) Sản phẩm này có chứa pin đồng xu/nút. Nuốt pin đồng xu/nút có thể gây bỏng bên trong nghiêm trọng chỉ trong 2 giờ và có thể dẫn đến tử vong.

Giữ pin mới và pin đã sử dụng xa tầm tay trẻ em.

Nếu ngăn chứa pin không được đóng an toàn, hãy ngừng sử dụng sản phẩm và để xa tầm tay trẻ em.

Nếu bạn nghĩ pin bị nuốt hoặc đưa vào bên trong cơ thể, hãy ngay lập tức đến cơ sở y tế.

⚠ THẬN TRỌNG

⚠ Biểu tượng này nhằm cảnh báo người dùng về các hướng dẫn vận hành và bảo trì (bảo dưỡng) quan trọng trong tài liệu đi kèm với thiết bị.

- **Không để bụi, dầu hoặc nước dính vào trên hoặc trong chìa khoá thông minh/bộ phát khi thay pin.**
- **Trước khi thay pin, hãy loại bỏ tĩnh điện trên người.**
- **Cẩn thận không chạm hoặc làm hỏng bảng mạch in trong chìa khoá thông minh/bộ phát khi thay pin.**
- **Cẩn thận không cho phép trẻ em chạm vào pin và bất kỳ bộ phận nào bị tháo ra; trẻ em có thể nuốt chúng.**
- **Pin có nguy cơ nổ nếu thay không đúng cách. Chỉ thay thế cùng loại pin hoặc tương đương.**

- **Không để tiếp xúc với nhiệt độ quá cao như ánh nắng mặt trời, lửa hoặc điều kiện tương tự.**

LƯU Ý

- **Chỉ thay thế bằng loại pin tương tự hoặc tương đương theo khuyến nghị của nhà sản xuất.**
- **Xử lý pin đã sử dụng theo quy định địa phương.**
- **Gắn pin theo đúng hướng để tránh rò rỉ dung dịch trong pin. Cẩn thận không làm cong các cổng sạc. Điều này có thể dẫn đến sự cố.**
- **Nên để đại lý SUBARU thay pin.**
- **Sử dụng pin mới.**
- **Sau khi thay pin, hãy xác nhận rằng chìa khoá thông minh/bộ phát hoạt động chuẩn xác.**

■ Thay pin của chìa khóa thông minh

⚠ THẬN TRỌNG

- **Khi tháo hoặc lắp nắp đậy chìa khóa thông minh, hãy đảm bảo rằng phần nhựa không bị bong ra hoặc bị lệch.**
- **Trước khi thay pin, tháo gỡ bất kỳ đồ vật tĩnh điện nào.**

Pin: Pin dạng nút CR2032 hoặc tương đương

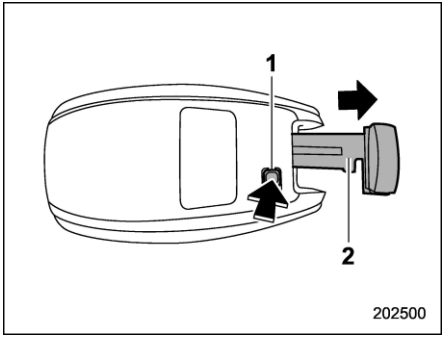

1) Nút nhả
2) Chìa khóa khẩn cấp

1. Lấy chìa khóa khẩn cấp ra.

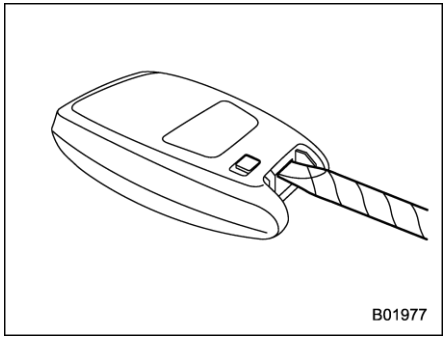

2. Quấn một tua vít đầu phẳng bằng băng nhựa vinyl hoặc một miếng vải, và chèn nó vào hoảng trống để tháo nắp.

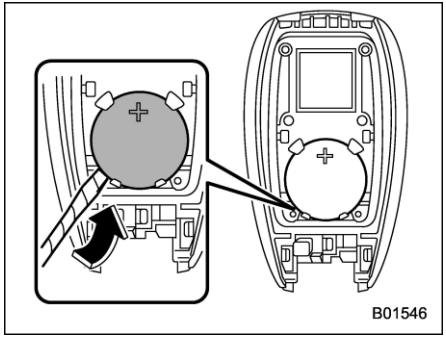

3. Lấy pin ra bằng tua vít đầu phẳng bằng băng nhựa vinyl hoặc vải.

– CÒN TIẾP –

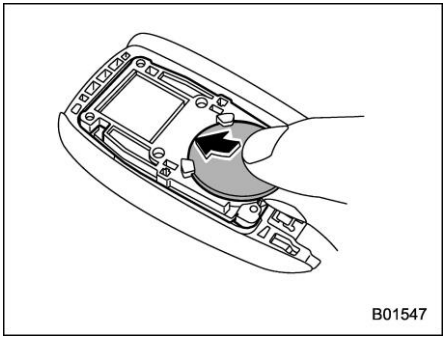

4. Lắp pin mới với cực dương (+) hướng lên trên như trong hình.

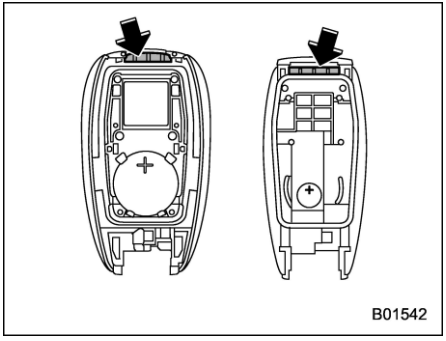

5. Gắn nắp vào chìa khoá thông minh bằng cách khớp phần nhô ra và lõm xuống với nhau.

12-1. Thông số kỹ thuật 518
Kích thước 518
Động cơ..... 519
Nhiên liệu..... 519
Dầu động cơ 520
Dầu bộ vi sai cầu trước và sau..... 522
Dung dịch..... 522
Nước làm mát động cơ 523
Hệ thống điện..... 523
Lốp xe..... 523
Bàn đạp phanh 524
Đĩa phanh 524
12-2. Sơ đồ bóng đèn 525
Lưu ý an toàn 525
Sơ đồ bóng đèn 526
12-3. Số khung..... 528
12-4. Cài đặt các chức năng 529
Cài đặt và điều chỉnh các chức năng trên màn hình thông tin trung tâm 529
Cài đặt và điều chỉnh các chức năng bởi đại lý 529

12-1. Thông số kỹ thuật

Những thông số kỹ thuật có thể thay đổi mà không cần báo trước.

■ Kích thước

mm (inch)

Tổng chiều dài		4.870 (191,7)
Tổng chiều rộng		1.875 (73,8)
Tổng chiều cao		1.675 (65,9)*2 1.670 (65,7)*3
Chiều dài cơ sở		2.745 (108,1)
Vệt lốp xe	Trước	1.570 (61,8)
	Sau	1.600 (63,0)
Khoảng sáng gầm xe*1		213 (8,4)

*1: Được đo khi xe không chịu tải
*2: Mẫu xe có giá nóc xe với thanh ngang tích hợp
*3: Mẫu xe không có giá nóc xe với thanh ngang tích hợp

■ Động cơ

Mẫu động cơ	FB25 (2,5 L, DOHC, non-turbo)
Loại động cơ	Piston nằm ngang, làm mát bằng chất lỏng 4 xi lanh, 4 thì bơm trực tiếp xăng vào động cơ
Dung tích xy-lanh	2.498
Đường kính x Hành trình mm (inch)	94,0 x 90,0 (3,70 x 3,54)
Tỉ số nén	12,0 : 1
Thứ tự nổ	1 – 3 – 2 – 4

■ Nhiên liệu

Yêu cầu nhiên liệu*			Dung tích bình xăng
Đối với Úc	Loại nhiên liệu	Xăng không chì	63 lít (16,6 gallon Mỹ, 13,9 gallon Anh)
	Trị số Octane cho phép (RON)	91 trở lên	
	Hàm lượng ethanol trong nhiên liệu	Tối đa 10%.	
Đối với châu Âu	Loại nhiên liệu	Xăng không chì	
	Trị số Octane cho phép (RON)	95 trở lên	
	Hàm lượng ethanol trong nhiên liệu	Tối đa 10% hoặc E5, nhiên liệu có nhãn E10	
Đối với các khu vực khác	Loại nhiên liệu	Xăng không chì	
	Trị số Octane cho phép (RON)	95 trở lên	
	Hàm lượng ethanol trong nhiên liệu	Tối đa 10%.	

*: Để biết thêm chi tiết, tham khảo mục “Nhiên liệu” ☞Tr. 313.

– CÒN TIẾP –

■ Dầu động cơ

Để biết thêm về quy trình kiểm tra, thêm và thay thế hay các thông tin khác, tham khảo mục "Dầu động cơ" ☞Tr. 484.

LƯU Ý

Quy trình thay bộ lọc dầu và bộ lọc dầu động cơ phải được thực hiện bởi một chuyên gia được đào tạo bài bản. Bạn nên mang xe đến đại lý SUBARU để thực hiện dịch vụ này.

▼ Dầu động cơ được phê duyệt

Luôn luôn sử dụng dầu động cơ được SUBARU phê duyệt. Để biết thêm chi tiết, bạn nên liên hệ với đại lý SUBARU.
Nếu dầu động cơ được phê duyệt không có sẵn, hãy sử dụng dầu động cơ thay thế được mô tả ở trang tiếp theo.

▼ Dầu động cơ thay thế

Nếu dầu được phê duyệt bởi SUBARU không có sẵn, có thể sử dụng loại dầu thay thế sau đây.

LƯU Ý

- **Số lượng nêu trong đây chỉ mang tính hướng dẫn. Số lượng cần thiết để thay thế có thể hơi khác tùy thuộc vào nhiệt độ và các yếu tố khác.**
- **Khi chọn loại dầu, bạn cần loại có chất lượng và độ nhớt phù hợp, cũng như có thể tăng cường khả năng tiết kiệm nhiên liệu. Dầu có độ nhớt thấp hơn sẽ tiết kiệm nhiên liệu tốt hơn. Tuy nhiên, trong thời tiết nóng, cần có dầu có độ nhớt cao hơn để bôi trơn động cơ đúng cách. Bảng sau đây liệt kê độ nhớt được khuyến nghị và nhiệt độ áp dụng.**
- **Khi thêm dầu, có thể cùng dùng các nhãn hiệu dầu khác nhau, miễn là có cùng phân loại API và độ nhớt SAE tương đương với nhau như theo khuyến nghị của SUBARU.**

Phẩm cấp dầu	Số nhớt SAE và nhiệt độ áp dụng	Dung tích dầu
 ZOM0754 **hoặc**  ZOM0293 API (American Petroleum Institute) classification **SN** with the words "RESOURCE CONSERVING" or **SN PLUS** with the words "RESOURCE CONSERVING" ILSAC (International Lubricant Specification Advisory Committee) **GF-5**, which can be identified with the ILSAC certification mark (Starburst mark) **hoặc** ACEA specification A3 or A5	**Dầu tổng hợp 0W-20** là loại dầu cần thiết để bảo vệ động cơ và có hiệu suất động cơ tối ưu. Dầu thông thường có thể được sử dụng nếu không có sẵn dầu tổng hợp. *: Nếu không có sẵn dầu tổng hợp 0W-20, dầu thông thường 5W-30 có thể được sử dụng nếu bạn cần thêm dầu. Tuy nhiên, bạn nên chuyển sang dầu tổng hợp 0W-20 ở lần thay dầu tiếp theo. 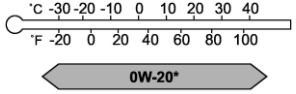 ZOM0294	– Thêm dầu từ mức thấp đến mức đầy: 1,0 lít (1,1 qt Mỹ, 0,9 qt Anh) – Thay dầu và bộ lọc dầu: 4,2 lít (4,4 qt Mỹ, 3,7 qt Anh)

– CÒN TIẾP –

■ Dầu bộ vi sai cầu trước và sau

Dầu	Dầu bộ vi sai cầu trước	Dầu bộ vi sai cầu sau
Phẩm cấp dầu	• SUBARU Extra MT*3 • Phân loại API GL-5 (75W-90)*4	
Dung tích dầu*1	1,3 lít (1,4 qt Mỹ, 1,1 qt Anh)	0,8 lít (0,8 qt Mỹ, 0,7 qt Anh)
Lưu ý*2	"Dầu bộ vi sai cầu trước và dầu bộ vi sai cầu sau" ☞Tr. 492.	"Dầu bộ vi sai cầu trước và dầu bộ vi sai cầu sau" ☞Tr. 492.

*1: Số lượng dầu chỉ định chỉ mang tính hướng dẫn. Số lượng cần thiết để thay thế có thể hơi khác tùy thuộc vào nhiệt độ và các yếu tố khác. Sau khi đổ dầu đầy hộp số, cần kiểm tra mức dầu.
*2: Để biết thêm chi tiết về bảo trì và dịch vụ, hãy tham khảo phần được chỉ định.
*3: Xe được đổ đầy loại dầu cầu hộp số này tại nhà máy.
*4: Bạn có thể dùng loại dầu cầu hộp số này. Tuy nhiên, dùng loại dầu này sẽ ảnh hưởng đến hiệu suất nhiên liệu.

■ Dầu

Dầu	Loại dầu*1	Dung tích dầu*2	Lưu ý*3
Dầu hộp số vô cấp	Bạn nên tham khảo ý kiến với đại lý SUBARU.	Mẫu xe có bộ làm mát dầu hộp số vô cấp bằng không khí: 11,7 lít (12,4 qt Mỹ, 10,3 qt Anh)*4 Mẫu xe không có bộ làm mát dầu hộp số vô cấp bằng không khí: 11,3 lít (11,9 qt Mỹ, 9,9 qt Anh)*5	"Dầu hộp số vô cấp" ☞Tr. 492
Dầu phanh	FMVSS số 116, dầu phanh DOT 3 hoặc DOT 4	—	"Dầu phanh" ☞Tr.492

*1: Sử dụng một trong các loại dầu được chỉ định.
*2: Số lượng dầu chỉ định chỉ mang tính hướng dẫn. Số lượng cần thiết để thay thế có thể hơi khác tùy thuộc vào nhiệt độ và các yếu tố khác.
*3: Để biết thêm chi tiết về bảo trì và dịch vụ, hãy tham khảo phần được chỉ định.
*4: Hộp số vô cấp loại TR580RHHBA, TR580RHHBB (Để kiểm tra nhãn mẫu xe dành cho loại hộp số vô cấp, tham khảo mục "Số khung" ☞Tr. 528.)
*5: Hộp số vô cấp loại TR580DHHBA (Để kiểm tra nhãn mẫu xe dành cho loại hộp số vô cấp, tham khảo mục "Số khung" ☞Tr. 528.)

■ Nước làm mát động cơ

Dung tích nước làm mát	Loại nước làm mát
Ngoại trừ xe tại thị trường Úc: 9,2 lít (9,7 qt Mỹ, 8,1 qt Anh) Xe tại thị trường Úc: 9,3 lít (9,8 qt Mỹ, 8,2 qt Anh)	SUBARU SUPER COOLANT

Số lượng dầu chỉ định chỉ mang tính hướng dẫn. Số lượng cần thiết để thay thế có thể hơi khác tùy thuộc vào nhiệt độ và các yếu tố khác. Để biết thêm bảo trì và bảo dưỡng, tham khảo mục "Hệ thống làm mát" ☞Tr. 487.

■ Hệ thống điện

Loại pin	Q-85
Máy phát điện	12 V-150 A
Bugi	DILKAR7Q8 (NGK)

■ Lốp xe

Để biết thông số kỹ thuật của lốp xe, xem tem thông tin lốp nằm trên trụ cửa ở phía người lái. Khi kéo xe, luôn tuân theo áp suất lốp được khuyến nghị trên tem thông tin.

Lốp dự phòng tạm thời/Lốp thông thường	Kích thước	215/60R17 96H*2 225/60R18 100V*3
	Áp suất	290 kPa (2,9 kgf/cm^2, 42 psi)*2 Trước: 230 kPa (2,3 kgf/cm^2, 33 psi)*3 Sau: 220 kPa (2,2 kgf/cm^2, 32 psi)*3
Lực xoắn đai ốc bánh xe		120 N·m (12,2 kgf·m, 88,5 lbf·ft)*1

*1: Mô-men xoắn này tương đương với việc tác động khoảng 88 đến 110 lbf (40 đến 50 kgf) vào cuối cờ lê vặn đai ốc bánh xe. Nếu bạn đã tự siết chặt đai ốc bánh xe, hãy kiểm tra mô-men xoắn tại cơ sở dịch vụ ô tô gần nhất càng sớm càng tốt. Để biết thêm về quy trình siết chặt bánh xe mô-men xoắn, tham khảo mục "Thay lốp thủng" ☞Tr. 434.
*2: Mẫu xe trang bị lốp dự phòng tạm thời
*3: Mẫu xe trang bị lốp truyền thống

– CÒN TIẾP –

■ Bàn đạp phanh

mm (inch)

Khoảng hở bàn đạp	68 (2,68)*
Rung động của bàn đạp phanh	0,4 - 1,8 (0,02 - 0,07)

*: Giá trị nhỏ nhất khi sử dụng bàn đạp với một lực bằng 490 N (50 kgf, 110 lbf)

■ Đĩa phanh

Nếu bạn cần thông tin về giá trị giới hạn sử dụng của đĩa phanh và phương pháp đo giá trị này, bạn nên tham khảo đại lý SUBARU.

12-2. Sơ đồ bóng đèn

■ Lưu ý an toàn

⚠ CẢNH BÁO

Bóng đèn có thể trở nên rất nóng khi đang chiếu sáng. Trước khi thay bóng đèn, hãy tắt đèn và đợi cho đến khi bóng đèn nguội dần. Nếu không, bạn sẽ có nguy cơ bị thương do bỏng.

⚠ THẬN TRỌNG

Chỉ sử dụng bóng đèn mới có công suất được chỉ định để thay thế. Sử dụng bóng đèn có công suất khác có thể dẫn đến hỏa hoạn.

– CÒN TIẾP –

■ Sơ đồ bóng đèn

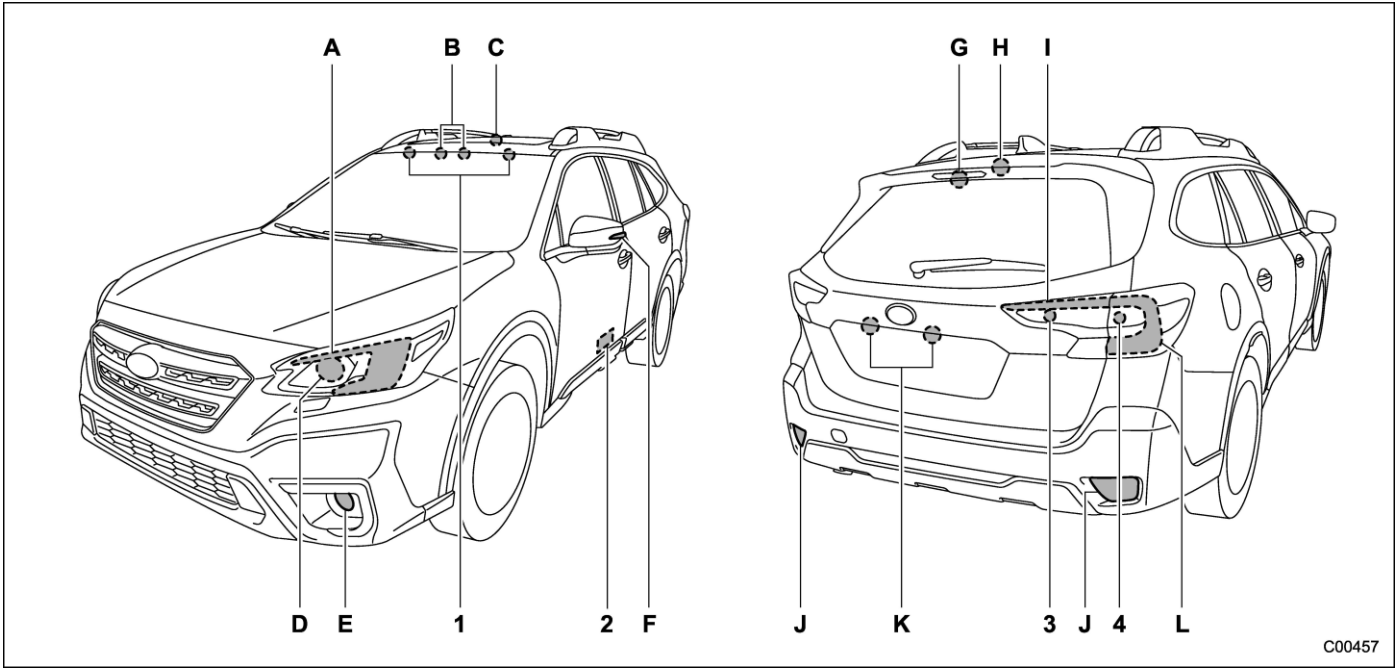

LƯU Ý

Đèn được biểu thị bằng chữ cái là loại đèn LED (Điốt phát sáng). Bạn nên tham khảo ý kiến với đại lý SUBARU để thay bóng đèn.

		Công suất	Số bóng
1)	Đèn gương trang điểm	12 V-2 W	—
2)	Đèn bậc cửa (nếu có)	12 V-5 W	W5W
3)	Đèn lùi xe	12 V-16 W	W16W
4)	Đèn báo rẽ phía sau	12 V-21 W	WY21W
A)	Đèn phía trước	—	—
	Đèn chạy ban ngày	—	—
	Đèn báo rẽ phía trước	—	—
B)	Đèn trần	—	—
C)	Đèn trần xe	—	—
D)	Đèn pha chiếu gần và xa	—	—
E)	Đèn sương mù phía trước	—	—
F)	Đèn báo rẽ phía bên	—	—
G)	Đèn báo dừng gắn trên cao	—	—
H)	Đèn khu vực chở hàng	—	—
I)	Đèn hậu	—	—
J)	Đèn sương mù phía sau	—	—
K)	Đèn biển số xe	—	—
L)	Đèn hậu và đèn báo dừng	—	—

12-3. Số khung

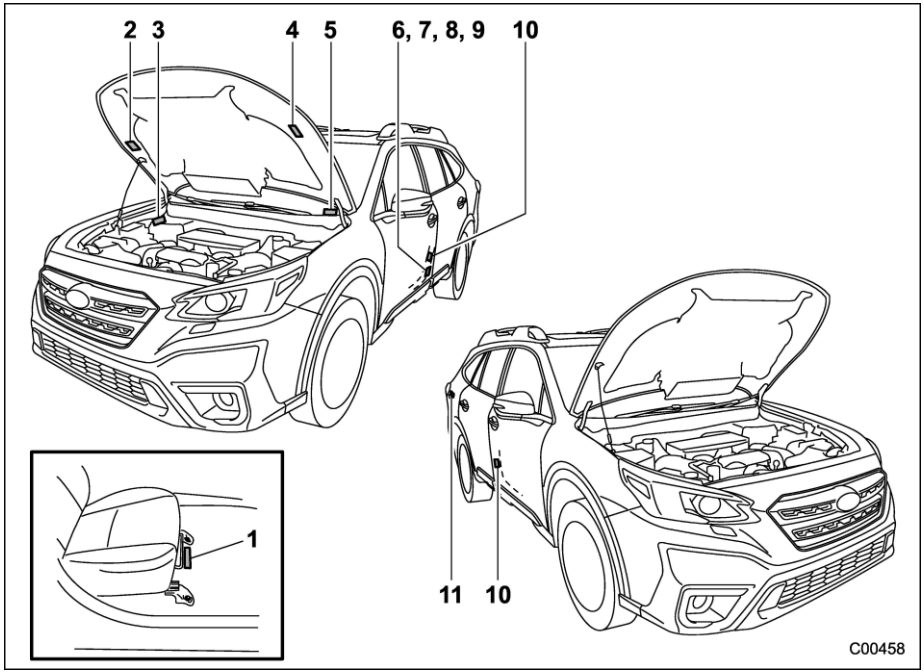

1) Số khung (nằm dưới thảm sàn của ghế trước bên phải)
2) Nhãn hệ thống điều hòa
3) Tấm tuân thủ ADR (mẫu xe tại thị trường Úc)
4) Nhãn kiểm soát khí thải
5) Số khung
6) Nhãn mẫu xe (mẫu xe chung)
7) Nhãn ngày sản xuất (cho một số mẫu xe)
8) Nhãn ID (mẫu xe tại thị trường châu Âu và Nga)
9) Nhãn năm sản xuất (mẫu xe tại Trung Đông)
10) Tem thông tin lốp xe (phía bên người lái)
11) Nhãn nhiên liệu

12-4. Cài đặt các chức năng

■ Cài đặt và điều chỉnh các chức năng trên màn hình thông tin trung tâm

Cài đặt có thể được điều chỉnh bằng tay trên màn hình thông tin trung tâm để đáp ứng yêu cầu cá nhân của bạn. Tham khảo mục "Màn hình thông tin trung tâm (CID)" ☞Tr. 204.

■ Cài đặt và điều chỉnh các chức năng thực hiện bởi đại lý

Mục	Chức năng	Cài đặt hiện có	Cài đặt mặc định
Hệ thống mở cửa không cần chìa khóa	Mở khóa cửa người lái	Chỉ cửa người lái/Tất cả	Tất cả*2
	Cửa cốp sau	Cửa cốp sau/Tất cả	Tất cả*3
Hệ thống mở khóa từ xa (mẫu xe có chức năng lựa chọn mở khóa cửa) (mẫu xe không có hệ thống khóa kép)	Mở khóa cửa người lái	Chỉ cửa người lái/Tất cả	Tất cả
Chức năng mở cửa cốp sau chỉnh điện*1	Mở cửa cốp sau chỉnh điện bằng chìa khóa thông minh	Không hoạt động/Nhấn hai lần/Nhấn và giữ	Nhấn và giữ
Ngăn chặn khóa trong*1	Ngăn chặn khóa trong	Hoạt động/Không hoạt động	Hoạt động
Chức năng ngăn ngừa cạn ắc quy	Chức năng ngăn ngừa cạn ắc quy	Hoạt động/Không hoạt động	Hoạt động
Gạt nước phía sau hoạt động theo số lùi	Hoạt động của gạt nước sau theo số lùi	Hoạt động/Không hoạt động	Hoạt động
Chức năng mở cửa sổ	Mở/đóng tất cả cửa sổ	Hoạt động/Không hoạt động	Không hoạt động
Chức năng tín hiệu dừng khẩn cấp	Tín hiệu dừng khẩn cấp	Hoạt động/Không hoạt động	Hoạt động
Chức năng bật đèn chào mừng	Cài đặt thời gian bật đèn chào mừng	30 giây/60 giây/90 giây/TẮT	30 giây

*1: Nếu được trang bị
*2: Ở mẫu xe có hệ thống khóa kép là "chỉ cửa người lái".
*3: Ở mẫu xe có hệ thống khóa kép là "cửa cốp sau".

13-1. Nhãn ID (Mẫu xe tại thị trường châu Âu và Nga) 532
13-2. Thông tin ngày sản xuất (Mẫu xe tại thị trường Úc) 532
Diễn giải..... 532
Địa điểm 532
13-3. Thông tin về mẫu xe tại thị trường Trung Đông 532
Năm sản xuất và quốc gia xuất xứ 532
Giới hạn tốc độ, mô-men xoắn cực đại và công suất tối đa tại vòng/phút 533
Lốp xe..... 533
Hướng dẫn tiết kiệm nhiên liệu..... 533
13-4. Tuyên bố tuân thủ theo Chỉ thị về cổng sạc viễn thông và radio 1999/5/EC 534
Thiết bị chống trộm..... 534
Hệ thống chìa khóa thông minh và khởi động bằng nút nhấn 537
Hệ thống cảm biến áp suất lốp 538
13-5. Tuyên bố tuân thủ theo Chỉ thị về quy định tương thích điện từ (EMC) 2014/30/EC..... 539
Máy nén..... 539
13-6. Tuyên bố tuân thủ theo Chỉ thị máy móc 2006/42/EC..... 540
Kích nâng xe 540
13-7. Tuyên bố tuân thủ theo Chỉ thị về thiết bị vô tuyến (2014/53/EU)..... 541
Lưu ý an toàn về thay pin dạng đồng xu/nút (Chìa khóa mở cửa) 541
Chìa khóa mở cửa 546
Thiết bị chống trộm 549
Đơn vị TPMS..... 552
Hệ thống cảnh báo phát hiện xe phía sau (SRVD) 557
Hệ thống cảm biến áp suất lốp..... 562
Ăng-ten LF 566
Thông tin đơn vị nhập khẩu 569
13-8. Thông tin kỹ thuật.....574
Mẫu xe tại thị trường Singapore 574
Mẫu xe tại thị trường Panama..... 574
Mẫu xe tại thị trường Cộng hòa Dominica 575
Mẫu xe tại thị trường Indonesia 575
Mẫu xe tại thị trường Serbia 575
Mẫu xe tại thị trường Việt Nam 576
Mẫu xe tại thị trường Philippine..... 577
Mẫu xe tại thị trường Đài Loan 578
Mẫu xe tại thị trường Jordan 579
Mẫu xe tại thị trường Argentina 580
Mẫu xe tại thị trường Jamaica 581
Mẫu xe tại thị trường Cộng hòa Nam 581
Mẫu xe tại thị trường Nga/Kazakhstan 582
Mẫu xe tại thị trường Paraguay 582
Mẫu xe tại thị trường Bahrain 583
Mẫu xe tại thị trường El Salvador/Grenada/Saint Lucia 583
Mẫu xe tại thị trường Úc/New Zealand 584
Mẫu xe tại thị trường Israel 585
Mẫu xe tại thị trường Ukraine 586
Mẫu xe tại thị trường Oman..... 586
Mẫu xe tại thị trường UAE 587
Mẫu xe tại thị trường Nigeria 587
Mẫu xe tại thị trường Mông Cổ 588

13-1. Nhãn ID (Mẫu xe tại thị trường châu Âu và Nga)

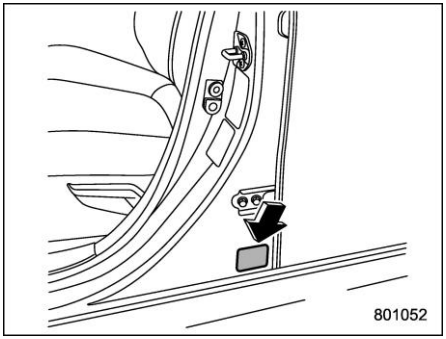

Nhãn ID được đặt trên cột trung tâm bên trái như trong hình minh họa.

13-2. Thông tin ngày sản xuất (Mẫu xe tại thị trường Úc)

■ Diễn giải

"NGÀY SẢN XUẤT" là tháng và năm theo dương lịch mà khung gầm và hệ thống truyền động được nối liền với nhau và chiếc xe đưa lên dây chuyền sản xuất.

■ Vị trí

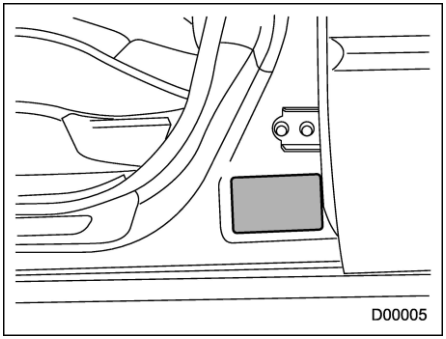

"NGÀY SẢN XUẤT" được ghi trên nhãn nằm ở trụ trung tâm bên trái như trong hình minh họa.

13-3. Thông tin về mẫu xe tại thị trường Trung Đông

■ Năm sản xuất và quốc gia xuất xứ

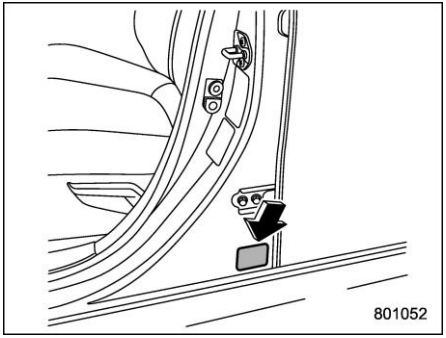

Năm dương lịch khi xe của bạn được sản xuất và quốc gia xuất xứ được ghi rõ trên "nhãn Năm sản xuất" dán gần cửa người lái.

■ Giới hạn tốc độ, mô-men xoắn cực đại và công suất tối đa tại vòng/phút

Giới hạn tốc độ km/h	206
Mô-men xoắn cực đại N·m (kgf·m)/rpm	245 (25,0)/3.400 - 4.600
Công suất tối đa kW (PS)/rpm	138 (188)/5.800

- Dữ liệu hiệu suất ở trên là giá trị số được đo theo tiêu chuẩn chất lượng GSO-ISO-1585-2008.
- Dữ liệu hiệu suất ở trên là giá trị số được đo từ xăng với chỉ số octane là 95 (Trị số Octane cho phép).

■ Lốp xe

Kích thước lốp*1		225/60R18 100V
Áp suất*1&*2	Trước	230 kPa (2,3 kgf/cm^2, 33 psi)
	Sau	220 kPa (2,2 kgf/cm^2, 32 psi)

*1: Đối với thông tin về lốp dự phòng, tham khảo mục "Lốp xe" ☞Tr. 523.
*2: Áp suất được liệt kê ở trên được áp dụng cho điều kiện bình thường. Khi xe ở trạng thái tải đầy, điều chỉnh áp suất lốp tương ứng ghi trên tem thông tin lốp dán ở trụ cửa phía người lái.

LƯU Ý

Để biết thêm thông tin về lực xoắn đai ốc bánh xe, tham khảo mục "Lốp xe" ☞Tr. 523.

■ Hướng dẫn tiết kiệm nhiên liệu

Tuân thủ những điều sau đây để nâng cao khả năng tiết kiệm nhiên liệu của xe và giảm lượng phát thải CO2.

- Lái xe đúng cách.
- Đưa xe đi bảo dưỡng định kỳ.
- Không được lái ẩu.
- Không được lái xe ở tốc độ quá cao.
- Giữ cho lốp xe được bơm căng đến áp suất lốp phù hợp.
- Giảm thiểu việc để động cơ chạy không tải.
- Không chở hàng quá nặng.

13-4. Tuyên bố tuân thủ theo Chỉ thị về công sạc viễn thông và radio 1999/5/EC

■ Thiết bị chống trộm

SUBARU CORPORATION
ENGINEERING DIV.1
1-1, Subaru-cho, Ota-shi, Gunma-ken, 373-8555 JAPAN
TEL.+81 276-26-2064 FAX.+81 276-25-2878

SUBARU

R&TTE Declaration of Conformity

We,

Manufacturer's Name: SUBARU CORPORATION
Manufacturer's Address: 1-1,Subaru-cho,Ota-shi,Gunma 373-8555 JAPAN

hereby declare under our sole responsibility that the product:

Product Name: Immobilizer
Product Model: SSPIMB02
to which this declaration relates is in conformity with the essential requirements and other relevant requirements of the R&TTE Directive (1999/5/EC). The product is compliant with the following standards and/or other normative documents:

-Health & safety requirements: EN60950-1:2006 +A11:2009 +A1:2010 +A12:2011 +AC:2011 +A2:2013
-EMC requirements EN301 489-1 V1.9.2 & EN301 489-3 V1.6.1
-Effective uses of radio spectrum: EN300 330-2 V1.6.1

Supplementary information:

* CE mark	CE
* Member states intended for use	EU and EFTA

Date: June. 6. 2017

Signature:

Yuji Kobayashi

D00715

English
Hereby, SUBARU CORPORATION, declares that this SSPIMB02 is in compliance with the essential requirements and other relevant provisions of Directive 1999/5/EC.

Suomi
SUBARU CORPORATION vakuuttaa täten että SSPIMB02 tyyppinen laite on direktiivin 1999/5/EY oleellisten vaatimusten ja sitä koskevien direktiivin muiden ehtojen mukainen.

Nederlands
Hierbij verklaart SUBARU CORPORATION dat het toestel SSPIMB02 in overeenstemming is met de essentiële eisen en de andere relevante bepalingen van richtlijn 1999/5/EG.

Français
Par la présente SUBARU CORPORATION déclare que l'appareil SSPIMB02 est conforme aux exigences essentielles et aux autres dispositions pertinentes de la directive 1999/5/CE.

D00716

Svenska
Härmed intygar SUBARU CORPORATION att denna SSPIMB02 står I överensstämmelse med de väsentliga egenskapskrav och övriga relevanta bestämmelser som framgår av direktiv 1999/5/EG.

Dansk
Undertegnede SUBARU CORPORATION erklærer herved, at følgende udstyr SSPIMB02 overholder de væsentlige krav og øvrige relevante krav i direktiv 1999/5/EF.

Deutsch
Hiermit erklärt SUBARU CORPORATION, dass sich das Gerät SSPIMB02 in Übereinstimmung mit den grundlegenden Anforderungen und den übrigen einschlägigen Bestimmungen der Richtlinie 1999/5/EG befindet.

Ελληνικά
ΜΕ ΤΗΝ ΠΑΡΟΥΣΑ SUBARU CORPORATION ΔΗΛΩΝΕΙ ΟΤΙ SSPIMB02 ΣΥΜΜΟΡΦΩΝΕΤΑΙ ΠΡΟΣ ΤΙΣ ΟΥΣΙΩΔΕΙΣ ΑΠΑΙΤΗΣΕΙΣ ΚΑΙ ΤΙΣ ΛΟΙΠΕΣ ΣΧΕΤΙΚΕΣ ΔΙΑΤΑΞΕΙΣ ΤΗΣ ΟΔΗΓΙΑΣ 1999/5/ΕΚ.

D00717

Italiano
Con la presente SUBARU CORPORATION dichiara che questo SSPIMB02 è conforme ai requisiti essenziali ed alle altre disposizioni pertinenti stabilite dalla direttiva 1999/5/CE.

Español
Por medio de la presente SUBARU CORPORATION declara que el SSPIMB02 cumple con los requisitos esenciales y cualesquiera otras disposiciones aplicables o exigibles de la Directiva 1999/5/CE.

Português
SUBARU CORPORATION declara que este SSPIMB02 está conforme com os requisitos essenciais e outras disposições da Directiva 1999/5/CE.

Malti
Hawnhekk, SUBARU CORPORATION, jiddikjara li dan SSPIMB02 jikkonforma mal-ħtiġijiet essenzjali u ma provvedimenti oħrajn relevanti li hemm fid-Dirrettiva 1999/5/EC.

D00718

– CÒN TIẾP –

Eesti keel

Käesolevaga kinnitab SUBARU CORPORATION seadme SSPIMB02 vastavust direktiivi 1999/5/EÜ põhinõuetele ja nimetatud direktiivist tulenevatele teistele asjakohastele sätetele.

Magyar

Alulírott, SUBARU CORPORATION nyilatkozom, hogy a SSPIMB02 megfelel a vonatkozó alapvető követelményeknek és az 1999/5/EC irányelv egyéb előírásainak.

Slovenčina

SUBARU CORPORATION týmto vyhlasuje, že SSPIMB02 spĺňa základné požiadavky a všetky príslušné ustanovenia Smernice 1999/5/ES.

Čeština

SUBARU CORPORATION tímto prohlašuje, že tento SSPIMB02 je ve shodě se základními požadavky a dalšími příslušnými ustanoveními směrnice 1999/5/ES.

D00719

Slovenščina

SUBARU CORPORATION izjavlja, da je ta SSPIMB02 v skladu z bistvenimi zahtevami in ostalimi relevantnimi določili direktive 1999/5/ES.

Lietuvių kalba

Šiuo SUBARU CORPORATION deklaruoja, kad šis SSPIMB02 atitinka esminius reikalavimus ir kitas 1999/5/EB Direktyvos nuostatas.

Latviešu valoda

Ar šo SUBARU CORPORATION deklarē, ka SSPIMB02 atbilst Direktīvas 1999/5/EK būtiskajām prasībām un citiem ar to saistītajiem noteikumiem.

Polski

Niniejszym SUBARU CORPORATION oświadcza, że SSPIMB02 jest zgodny z zasadniczymi wymogami oraz pozostałymi stosownymi postanowieniami Dyrektywy 1999/5/EC.

D00720

Íslenska

Hér með lýsir SUBARU CORPORATION yfir því að SSPIMB02 er í samræmi við grunnkröfur og aðrar kröfur, sem gerðar eru í tilskipun 1999/5/EC.

Norsk

SUBARU CORPORATION erklærer herved at utstyret SSPIMB02 er i samsvar med de grunnleggende krav og øvrige relevante krav i direktiv 1999/5/EF.

български

С настоящето, SUBARU CORPORATION, декларира, че SSPIMB02 е в съответствие със съществените изисквания и другите приложими разпоредби на Директива 1999/5/ЕС.

Română

Prin prezenta, SUBARU CORPORATION, declară că aparatul SSPIMB02 este in conformitate cu cerinţele esenţiale şi cu alte prevederi pertinente ale Directivei 1999/5/CE.

D00721

Црногорски језик
Ovim, SUBARU CORPORATION, izjavljuje da ovaj SSPIMB02 je usklađen sa bitnim zahtjevima i drugim relevantnim odredbama Direktive 1999/5/EC.

Hrvatski
Ovim SUBARU CORPORATION, izjavljuje da je SSPIMB02 u sklau s bitnim zahtjevima i drugim relevantnim odredbama Direktive 1999/5/EC i Pravilnika o RiTT opremi (NN 25/2012).

Српски/srpski
Ovim, SUBARU CORPORATION, deklariše da je SSPIMB02 u skladu sa osnovnim zahtevima i ostalim relevantnim odredbama Direktive 1999/5/EC.

Shqip
Nepermjet kesaj, SUBARU CORPORATION, deklaroj qe ky SSPIMB02 eshte ne pajtim me kerkesat thelbesore dhe dispozitat e tjera perkatese te Direktives 1999/5/EC.

D00722

Türkçe
İşbu belge ile SUBARU CORPORATION, bu SSPIMB02 ürününün 1999/5/EC Yönetmeliği'nin temel gerekliliklerine ve diğer ilgili hükümlerine uygun olduğunu beyan eder.

D00723

■ Mở không cần chìa khóa với hệ thống khởi động bằng nút nhấn

"TUYÊN BỐ TUÂN THỦ" mới nhất có sẵn tại địa chỉ sau:
http://www.denso.com/global/en/contact-us/doc/

CE

– CÒN TIẾP –

Shqip
Nepermjet kesaj, DENSO CORPORATION, deklaroj qe ky 14AHK eshte ne pajtim me kerkesat thelbesore dhe dispozitat e tjera perkatese te Direktives 1999/5/EC.

D00877

Shqip
Nepermjet kesaj, SUBARU CORPORATION, deklaroj qe ky SU19S-1 eshte ne pajtim me kerkesat thelbesore dhe dispozitat e tjera perkatese te Direktives 1999/5/EC.

D01033

■ Hệ thống cảm biến áp suất lốp

Theo đây, Schrader Electronics Ltd., tuyên bố rằng hệ thống TPMS này tuân thủ các yêu cầu thiết yếu và các quy định khác của chỉ thị 1999/5/EC. Có thể tham khảo tuyên bố tuân thủ tại emcteam@schrader.co.uk

CE

13-5. Tuyên bố tuân thủ Chỉ thị về quy định tương thích điện từ (EMC) 2014/30/EC

■ **Máy nén**

YOKOHAMA

ECDoC-Y04

EC Declaration of Conformity

Manufacturer: THE YOKOHAMA RUBBER CO., LTD.
Address: 2-1, Oiwake, Hiratsuka city, Kanagawa, Japan

Object of declaration

Product: Compressor
Model No.: C53H-08

conforms with the essential requirements of the EMC Directive 2014/30/EC, based on the following specifications applied:

EU Harmonized standards
EN 61000-6-2:2005
EN 61000-6-4:2007 + A1:2007

Authorized representative in Europe:
YOKOHAMA EUROPE GmbH
Monschauerstrasse 12, D-40549 Düsseldorf, GERMANY

Signed for and on behalf of: THE YOKOHAMA RUBBER CO., LTD.

Signature: Y. Seita
Yasuhiko Seita
General Manager
Tire Quality Assurance Department

Date of Issue: 1st August, 2016

D00509

13-6. Tuyên bố tuân thủ Chỉ thị máy móc 2006/42/EC

■ Kích nâng xe

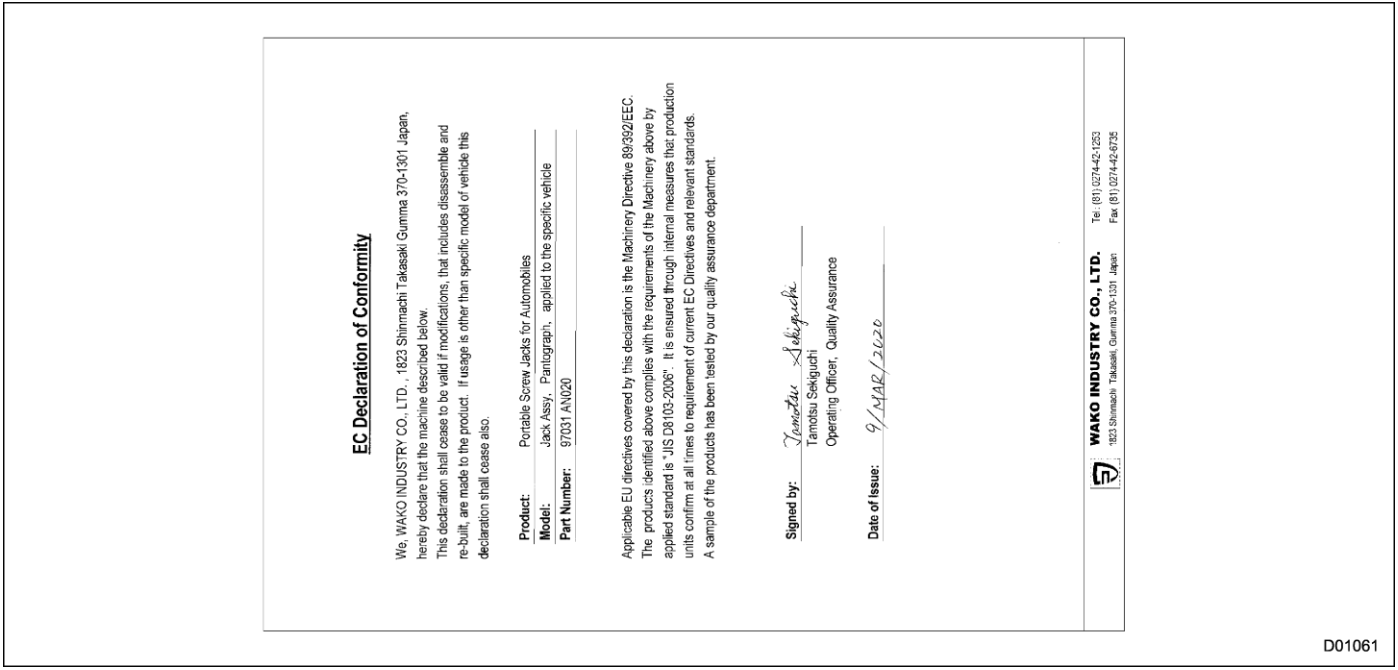

EC Declaration of Conformity

We, WAKO INDUSTRY CO., LTD., 1823 Shinmachi Takasaki Gunma 370-1301 Japan, hereby declare that the machine described below.
This declaration shall cease to be valid if modifications, that includes disassemble and re-built, are made to the product. If usage is other than specific model of vehicle this declaration shall cease also.

Product: Portable Screw Jacks for Automobiles
Model: Jack Assy., Pantograph, applied to the specific vehicle
Part Number: 97031 AN020

Applicable EU directives covered by this declaration is the Machinery Directive 89/392/EEC. The products identified above complies with the requirements of the Machinery above by applied standard is "JIS D6103-2006". It is ensured through internal measures that production units confirm at all times to requirement of current EC Directives and relevant standards. A sample of the products has been tested by our quality assurance department.

Signed by: Tamotsu Sekiguchi
Tamotsu Sekiguchi
Operating Officer, Quality Assurance

Date of Issue: 9/MAR/2020

WAKO INDUSTRY CO., LTD.
1823 Shinmachi Takasaki Gunma 370-1301 Japan
Tel: (81) 0274-42-1253
Fax: (81) 0274-42-6735

D01061

13-7. Tuyên bố tuân thủ theo Chỉ thị về thiết bị vô tuyến (2014/53/EU)

- **Lưu ý an toàn khi thay pin dạng đồng xu/nút (Chìa khóa mở cửa)**

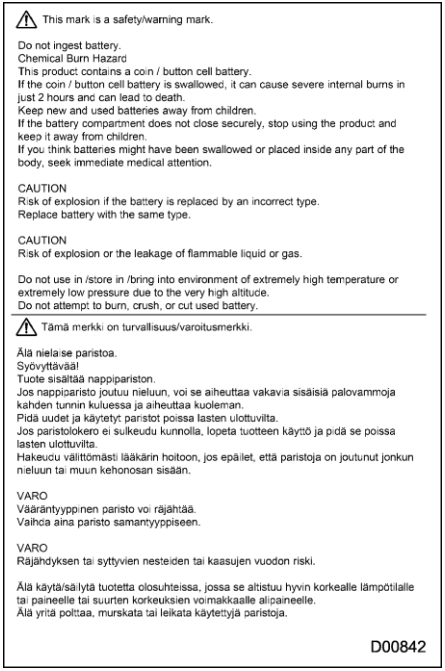

⚠ This mark is a safety/warning mark.

Do not ingest battery.
Chemical Burn Hazard
This product contains a coin / button cell battery.
If the coin / button cell battery is swallowed, it can cause severe internal burns in just 2 hours and can lead to death.
Keep new and used batteries away from children.
If the battery compartment does not close securely, stop using the product and keep it away from children.
If you think batteries might have been swallowed or placed inside any part of the body, seek immediate medical attention.

CAUTION
Risk of explosion if the battery is replaced by an incorrect type.
Replace battery with the same type.

CAUTION
Risk of explosion or the leakage of flammable liquid or gas.

Do not use in /store in /bring into environment of extremely high temperature or extremely low pressure due to the very high altitude.
Do not attempt to burn, crush, or cut used battery.

⚠ Tämä merkki on turvallisuus/varoitusmerkki.

Älä nielaise paristoa.
Syövyttävää!
Tuote sisältää nappipariston.
Jos nappiparisto joutuu nieluun, voi se aiheuttaa vakavia sisäisiä palovammoja kahden tunnin kuluessa ja aiheuttaa kuoleman.
Pidä uudet ja käytetyt paristot poissa lasten ulottuvilta.
Jos paristolokero ei sulkeudu kunnolla, lopeta tuotteen käyttö ja pidä se poissa lasten ulottuvilta.
Hakeudu välittömästi lääkärin hoitoon, jos epäilet, että paristoja on joutunut jonkun nieluun tai muun kehonosan sisään.

VARO
Vääräntyyppinen paristo voi räjähtää.
Vaihda aina paristo samantyyppiseen.

VARO
Räjähdyksen tai syttyvien nesteiden tai kaasujen vuodon riski.

Älä käytä/säilytä tuotetta olosuhteissa, jossa se altistuu hyvin korkealle lämpötilalle tai paineelle tai suurten korkeuksien voimakkaalle alipaineelle.
Älä yritä polttaa, murskata tai leikata käytettyjä paristoja.

D00842



⚠ Dit is een veiligheids-/waarschuwingsteken.

Slik de batterij niet in.
Gevaar voor chemische brandwonden
Dit product bevat een knoopcelbatterij.
Bij inslikken kan de knoopcelbatterij binnen slechts 2 uur ernstige inwendige brandwonden veroorzaken, wat de dood tot gevolg kan hebben.
Houd nieuwe en gebruikte batterijen buiten het bereik van kinderen.
Stop met het gebruik van het product als het batterijvak niet goed sluit en houd het product buiten het bereik van kinderen.
Raadpleeg onmiddellijk een arts als u vermoedt dat een batterij is ingeslikt of in het lichaam is gestopt.

WAARSCHUWING
Er bestaat explosiegevaar als u de batterij vervangt door de verkeerde soort batterij.
Vervang de batterij door dezelfde soort batterij.

WAARSCHUWING
Explosiegevaar of gevaar voor lekken van brandbare vloeistof of brandbaar gas.

Niet gebruiken in/bewaren in/brengen naar een omgeving met extreem hoge temperatuur of extreem lage druk door zeer grote hoogte.
Verbrand en verpletter de gebruikte batterij niet en snijd deze niet open.

⚠ Ce marquage est un marquage de sécurité/d'avertissement.

Ne pas ingérer la pile.
Risque de brûlure chimique
Ce produit contient une pile bouton.
Si la pile bouton est avalée, elle peut provoquer de graves brûlures internes en seulement 2 heures et entraîner la mort.
Gardez les piles neuves et usagées hors de la portée des enfants.
Si le compartiment de pile ne se ferme pas correctement, arrêtez d'utiliser le produit et gardez-le à l'écart des enfants.
Si vous croyez que des piles ont été avalées ou placées dans n'importe quelle partie du corps, consultez immédiatement un médecin.

MISE EN GARDE
Risque d'explosion si la pile est remplacée par un type incorrect.
Remplacez la pile par le même type.

MISE EN GARDE
Risque d'explosion ou de fuite de liquide ou de gaz inflammable.

Ne pas utiliser / stocker / mettre dans un environnement de température extrêmement élevée ou de pression extrêmement basse en raison de l'altitude très élevée. N'essayez pas de brûler, écraser ou couper la pile usagée.

D00843

– CÒN TIẾP –

⚠ Denna etikett är en säkerhets-/varningsetikett.

Svälj inte batteriet (eller stoppa det i munnen).
Risk för kemisk brännskada
Denna produkt innehåller ett mynt-/knappbatteri.
Om mynt-/knappbatteriet sväljs ned kan det på bara 2 timmar orsaka allvarliga inre brännskador och kan leda till dödsfall.
Förvara nya och använda batterier utom räckhåll för barn.
Om batterifacket inte kan stängas säkert, sluta använda produkten och håll den borta från barn.
Om du tror att batterier har svalts ner eller kommit in i någon del av kroppen, sök omedelbart medicinsk hjälp.

OBSERVERA!
Explosionsrisk föreligger om batteriet ersätts med en felaktig typ.
Ersätt batteriet med ett batteri av samma typ.

OBSERVERA!
Risk för explosion eller läckage av brandfarlig vätska eller gas.

Använd inte i/förvara inte i/för inte i omedelbar närhet av extremt hög temperatur eller extremt lågt tryck beroende på mycket hög höjd.
Försök inte bränna, krossa eller skära sönder ett använt batteri.

⚠ Dette mærke er et sikkerheds-/ advarselsmærke.

Indsæt ikke batteri.
Kemisk forbrændingsfare
Dette produkt indeholder et mønt-/knapcellebatteri.
Hvis mønt-/knapcellebatteriet sluges, kan det forårsage alvorlige indre forbrændinger på kun 2 timer og kan føre til døden.
Hold nye og brugte batterier væk fra børn.
Hvis batterirummet ikke lukker sikkert, skal du holde op med at bruge produktet og holde det væk fra børn.
Hvis du tror, at batterier kan være blevet slugt eller være blevet placeret i nogen del af kroppen, skal du straks søge lægehjælp.

ADVARSEL
Fare for eksplosion, hvis batteriet udskiftes med en forkert type.
Udskift batteri med samme type.

ADVARSEL
Risiko for eksplosion eller lækage af brandfarlig væske eller gas.

Må ikke anvendes i/opbevares i/indbringes i omgivelser med ekstremt høj temperatur eller ekstremt lavt tryk på grund af den meget høje højde.
Forsøg ikke at brænde, knuse eller skære brugt batteri.

D00844

⚠ Dieses Zeichen ist ein Sicherheits-/Warnzeichen.

Nehmen Sie keine Batterien zu sich.
Chemische Verbrennungsgefahr
Dieses Produkt enthält eine Knopfzellenbatterie.
Wird die Knopfzellenbatterie verschluckt, kann sie innerhalb von nur 2 Stunden schwere innere Verbrennungen verursachen und zum Tode führen.
Halten Sie neue und gebrauchte Batterien von Kindern fern.
Wenn das Batteriefach nicht sicher schließt, stellen Sie die Verwendung des Geräts ein und halten Sie es von Kindern fern.
Wenn Sie der Meinung sind, dass Batterien verschluckt oder in irgendeinen Teil des Körpers platziert wurden, suchen Sie sofort einen Arzt auf.

WARNUNG
Explosionsgefahr, wenn die Batterie durch einen falschen Typ ersetzt wird.
Ersetzen Sie die Batterie durch den gleichen Typ.

WARNUNG
Gefahr von Explosion oder Austreten von brennbaren Flüssigkeiten oder Gasen.

Verwenden/lagern/bringen Sie das Gerät nicht in Umgebungen mit extrem hoher Temperatur oder extrem niedrigem Druck aufgrund von sehr großer Höhe.
Versuchen Sie nicht, verbrauchte Batterien zu verbrennen, zu zerquetschen oder zu zerschneiden.

⚠ Σήμα για την ασφάλεια/προειδοποιητικό σήμα.

Μην κατσπίνετε την μπαταρία.
Κίνδυνος χημικού εγκαύματος
Αυτό το προϊόν περιέχει επίπεδη μπαταρία.
Σε περίπτωση κατάποσης της επίπεδης μπαταρίας μπορούν να προκληθούν σοβαρά εσωτερικά εγκαύματα σε διάστημα μόλις 2 ωρών και να επέλθει θάνατος.
Φυλάσσετε τις καινούριες και τις χρησιμοποιημένες μπαταρίες μακριά από τα παιδιά.
Εάν η θήκη της μπαταρίας δεν κλείνει καλά, σταματήστε να χρησιμοποιείτε το προϊόν και φυλάξτε το μακριά από τα παιδιά.
Εάν πιστεύετε ότι υπάρχει περίπτωση να έχει γίνει κατάποση μπαταρίας ή εισχώρησή της σε κάποιο μέρος του σώματος, ζητήστε αμέσως ιατρική συμβουλή.

ΠΡΟΣΟΧΗ
Υπάρχει κίνδυνος έκρηξης εάν τοποθετηθεί λάθος τύπος μπαταρίας.
Αντικαταστήστε την μπαταρία με τον ίδιο τύπο μπαταρίας

ΠΡΟΣΟΧΗ
Υπάρχει κίνδυνος έκρηξης ή διαρροής εύφλεκτου υγρού ή αερίου.

Μην χρησιμοποιείτε/αποθηκεύετε/μεταφέρετε την μπαταρία σε περιβάλλον με υπερβολικά υψηλή θερμοκρασία ή υπερβολικά χαμηλή πίεση που οφείλεται σε πολύ υψηλό υψόμετρο. Μην επιχειρήσετε να κάψετε, να συνθλίψετε ή να κόψετε την χρησιμοποιημένη μπαταρία.

D00845

⚠ Questo simbolo è un simbolo di sicurezza / avvertenza.

Non ingerire la batteria.
Pericolo di ustione chimica
Il prodotto contiene una batteria a cella a moneta / bottone.
Se la batteria a cella a moneta / bottone viene inghiottita può causare delle gravi ustioni interne in sole due ore e provocare il decesso.
Tenere le batterie nuove e quelle usate fuori dalla portata dei bambini.
Se il vano batterie non si chiude in modo sicuro, smettere di usare il prodotto e tenerlo fuori dalla portata dei bambini.
Se si ritiene che delle batterie possano essere state inghiottite o essere state introdotte all'interno di qualsivoglia parte del corpo consultare immediatamente un medico.

ATTENZIONE
Se la batteria è sostituita con una di tipo scorretto c'è rischio che esploda.
Sostituire la batteria con una del medesimo tipo.

ATTENZIONE
Rischio di esplosione o di perdita di liquidi o gas infiammabili.

Non usare / custodire / mettere in ambienti con temperature estremamente alte o una pressione estremamente bassa dovuta a una notevole altitudine.
Non cercare di bruciare, frantumare o tagliare delle batterie usate.

⚠ Esta marca es una marca de seguridad/advertencia.

No ingiera la pila.
Riesgo de Quemadura Química
Este producto contiene una pila tipo moneda/botón.
Si la pila de moneda/botón se traga, puede provocar quemaduras internas graves en solo 2 horas y puede causar la muerte.
Mantenga las pilas nuevas y las usadas lejos de los niños.
Si el compartimiento de la pila no se cierra de forma segura, deje de usar el producto y manténgalo alejado de los niños.
Si cree que las pilas pueden haberse tragado o colocado dentro de cualquier parte del cuerpo, busque atención médica inmediata.

PRECAUCIÓN
Riesgo de explosión si la batería es reemplazada por una de tipo incorrecto.
Reemplace la batería con una del mismo tipo.

PRECAUCIÓN
Riesgo de explosión o fuga de líquido o gas inflamables.

No use/almacene/lleve a un entorno de temperatura extremadamente alta o extremadamente baja, debido a la gran altitud.
No intente quemar, aplastar o cortar la batería usada.

D00846

⚠ Esta marca é uma marca de segurança/alerta.

Não ingerir a pilha.
Perigo de queimaduras químicas
Este produto contém uma pilha de tipo moeda/botão.
Se a pilha de moeda/botão for engolida, pode causar queimaduras internas graves em apenas 2 horas e conduzir à morte.
Mantenha as pilhas novas e usadas longe das crianças.
Se o compartimento da pilha não se fechar de forma segura, pare de usar o produto e mantenha-o afastado das crianças.
Se achar que as pilhas podem ter sido engolidas ou colocadas dentro de qualquer parte do corpo, procure imediatamente um médico.

CUIDADO
Risco de explosão se a pilha for substituída por um tipo incorreto.
Substitua a pilha pelo mesmo tipo.

CUIDADO
Risco de explosão ou de vazamento de líquido ou gás inflamável.

Não use/armazene/coloque num ambiente com temperaturas extremamente altas ou pressões extremamente baixas devido a altitude elevada.
Não tente queimar, esmagar ou cortar a pilha usada.

⚠ Din il-marka hija marka ta' sigurtà/avviż.

Tiblax il-batterija.
Periklu ta' ħruq kimiku
Dan il-prodott fih batterija ċatta qisha buttuna żgħira.
Jekk din il-batterija ċatta tinbelha, tista' tikkawża ħruq intern sever f'temm sagħtejn u tista' twassal għall-mewt.
Żomm il-batteriji godda u użjena 'l boġħod minn fejn jistgħu jilħquhom it-tfal.
Jekk il-kompartiment tal-batterija ma jistax jingħalaq b'mod sigur, tużax aktar il-prodott u żommu 'l boġħod minn fejn jistgħu jilħquh it-tfal.
Jekk ikollok xi suspett li l-batteriji nbelgħu jew ġew imdeffsa f'xi parti tal-ġisem, fittex għajnuna medika minnufih.

ATTENZJONI
Riskju ta' splużjoni jekk il-batterija jekk il-batterija tinbidel ma' waħda tat-tip skorrett.
Il-batterija għandha tinbidel ma' waħda tal-istess tip.

ATTENZJONI
Riskju ta' splużjoni jew ħruġ ta' likwidu jew gass fjammabbli.

Tużax/taħżinx f'ambjent b'temperatura għolja ħafna jew pressjoni estremament baxxa minħabba f'altitudni għolja ħafna.
Tipprovax taħraq, tgħaffeġ jew taqta' l-batterija ħażina.

D00847

⚠ See tähis on ohutus-/hoiatustähis.

Ärge neelake patareid alla.
Keemilise põletuse oht
See toode sisaldab kella-/nööppatareid.
Allaneelamisel võib kella-/nööppatarei juba kahe tunniga põhjustada raskeid sisemisi põletusi ning viia surmani.
Hoidke uusi ja kasutatud patareisid lastele kättesaamatus kohas.
Kui patareipesa ei sulgu kindlalt, lõpetage toote kasutamine ja paigutage see lastele kättesaamatusse kohta.
Kui kahtlustate patareide allaneelamist või kehasse sattumist, pöörduge viivitamata arsti poole.

ETTEVAATUST!
Patarei asendamine vale tüüpi patareiga põhjustab plahvatusohtu.
Asendage patarei sama tüüpi patareiga.

ETTEVAATUST!
Plahvatuse või tuleohtliku vedeliku või gaasi lekkimise oht.

Ärge kasutage/hoidke toodet keskkonnas ega viige keskkonda, kus on äärmiselt kõrge temperatuur või väga suurest kõrgusest tingitud äärmiselt madal õhurõhk.
Ärge üritage kasutatud patareid põletada, purustada ega lõigata.

⚠ Ez egy biztonsági/figyelmeztető jelzés.

Ne nyelje le az elemeket.
Vegyi égés veszély
Ez a termék gombelemeket tartalmaz.
Ha lenyeli a gombelemeket, akkor alig 2 órán belül halálos következményű, komoly égést szenvedhet.
Az új és lemerült elemeket gyermekektől tartsa távol.
Ha az elemrekesz nem zár biztonságosan, akkor ne használja tovább a terméket és gyermekektől tartsa távol.
Ha úgy gondolja, hogy az elemeket lenyelték vagy más testrészbe dugták, akkor azonnal hívja fel a háziorvosát.

VIGYÁZAT
Robbanásveszély áll fenn, ha nem megfelelő típusúra cseréli ki az elemet.
Az elemet mindig azonos típusúra cserélje.

VIGYÁZAT
Robbanásveszély, illetve éghető folyadék-, vagy gázszivárgás-veszély áll fenn.

Ne használja, tárolja vagy vigye nagyon magas hőmérsékletű vagy nagy magasságok miatti nagyon alacsony nyomású környezetbe.
A lemerült elemeket ne próbálja meg elégetni, széttörni vagy felvágni.

D00848

⚠ Táto značka je bezpečnostná značka/značka upozornenia.

Batériu nekonzumujte.
Nebezpečenstvo chemického popálenia
Tento výrobok obsahuje mincovú/gombíkovú článkovú batériu.
Ak dôjde k požitiu mincovej/gombíkovej článkovej batérie, v priebehu len 2 hodín môže dôjsť k vážnym vnútorným popáleninám a k smrti.
Nové a použité batérie uchovávajte mimo dosahu detí.
Ak priehradku na batérie nemožno bezpečne uzavrieť, prestaňte výrobok používať a uschovajte ho mimo dosahu detí.
Ak si myslíte, že došlo k požitiu batérií alebo k ich vloženiu do ktorejkoľvek časti tela, okamžite vyhľadajte zdravotnícku pomoc.

UPOZORNENIE
Ak batériu vymeníte za nesprávny typ, môže dôjsť k výbuchu.
Batériu nahraďte rovnakým typom.

UPOZORNENIE
Riziko výbuchu alebo unikania horľavej kvapaliny alebo plynu.

Nepoužívajte/neskladujte/neprinášajte do prostredia s extrémne vysokou teplotou alebo extrémne nízkym tlakom vo veľmi vysokej nadmorskej výške.
Použitú batériu sa nepokúšajte spaľovať, drviť ani prerezať.

⚠ Táto značka je bezpečnostní varovnou značkou.

Baterii nepolykejte.
Nebezpečí poleptání žíravinou.
Tento výrobek obsahuje knoflíkovou elektrickou baterii.
Pokud byste knoflíkovou elektrickou baterii spolkli, může to i jen do 2 hodin způsobit těžké vnitřní poleptání a vést to až k úmrtí.
Nové i použité baterie držte mimo dosah dětí.
Pokud by schránka baterie nebyla bezpečně uzavřena, pak takový výrobek přestaňte používat a chraňte jej mimo dosah dětí.
Pokud byste si mysleli, že mohlo dojít ke spolknutí baterie nebo k jejímu umístění do nějaké části těla, vyhledejte okamžitou lékařskou pomoc.

UPOZORNĚNÍ
Pokud by byla baterie vyměněna za nesprávný typ, hrozí riziko exploze.
Baterii vyměňujte za stejný typ.

UPOZORNĚNÍ
Hrozí exploze nebo únik hořlavých kapalin nebo plynů.

V prostředí s extrémně vysokou teplotou nebo extrémně nízkým tlakem kvůli hodně vysoké nadmořské výšce to nepoužívejte, neskladujte to v něm, ani to do něj nepřinášejte. Baterii se nepokoušejte spálit, rozbít nebo rozřezat.

D00849

Bổ sung

13

– CÒN TIẾP –

⚠ Ta oznaka je varnostna/opozorilna oznaka.

Baterij ne zaužijte.
Nevarnost kemičnih opeklin.
Ta izdelek vsebuje baterijo v obliki kovanca / gumbasto celico.
V primeru zaužitja baterije v obliki kovanca / gumbaste celice, le ta lahko povzroči resne notranje opekline v samo 2 urah in celo smrt.
Nove in uporabljene baterije hranite izven dosega otrok.
Če razdelka za baterijo ne morete zaprete, prenehajte uporabljati izdelek in ga hranite izven dosega otrok.
Če menite, da je bila baterija zaužita ali pa se nahaja v notranjosti kateregakoli dela telesa, nemudoma poiščite zdravniško pomoč.

POZOR
Če baterijo zamenjate z nepravilno vrsto baterije, obstaja tveganje eksplozije.
Baterijo zamenjajte z njej enako baterijo.

POZOR
Tveganje eksplozije ali uhajanja gorljive tekočine ali plina.

Ne uporabljajte / skladiščite / hranite baterije v okolju z izredno visoko temperaturo ali z izredno nizkim tlakom zaradi visoke nadmorske višine.
Uporabljene baterije ne poskušajte zažgati, zdrobiti ali rezati.

⚠ Šis ženklas – tai saugos / įspėjamasis ženklas.

Neprarykite elemento.
Cheminio nudegimo pavojus
Šiame gaminyje yra monetos / sagos formos elementas.
Prarijus monetos / sagos formos elementą, vos per 2 valandas galima patirti sunkių vidinių nudegimų ir mirti.
Naujus ir naudotus elementus laikykite vaikams nepasiekiamoje vietoje.
Jei elementų skyrius tvirtai neužsidaro, nenaudokite gaminio ir laikykite jį vaikams nepasiekiamoje vietoje.
Jei manote, kad elementai galėjo būti praryti arba įkišti į bet kurią kūno dalį, nedelsdami kreipkitės į medicinos įstaigą.

DĖMESIO
Elementą pakeitus netinkamo tipo gaminiu kyla sprogimo pavojus.
Elementą pakeiskite tokio paties tipo gaminiu.

DĖMESIO
Sprogimo arba degaus skysčio ar dujų nuotėkio pavojus.

Nenaudokite / nelaikykite / neatneškite į itin aukštos temperatūros aplinką ar aplinką, kurioje slėgis itin žemas dėl labai didelio aukščio.
Neměginkite naudotą elementą deginti, traiškyti ar pjaustyti.

D00850

⚠ ŠĪ ir drošības/brīdinājuma atzīme.

Nenorijiet akumulatoru.
Ķīmiska apdeguma risks
Šis produkts satur monētas/pogas elementa akumulatoru.
Monētas/pogas elementa akumulatora norīšanas gadījumā tas var izraisīt nopietnus iekšējus apdegumus 2 stundu laikā un, iespējams, nāvi.
Jaunus un lietotus akumulatorus sargājiet no bērniem.
Ja akumulatora nodalījumu nevar stingri aizvērt, pārtrauciet produkta lietošanu un sargājiet to no bērniem.
Ja domājat, ka akumulators ir norīts vai ievietots kādā ķermeņa atverē, nekavējoties nepieciešama medicīniska palīdzība.

UZMANĪBU
Ievietojot nepareiza veida akumulatoru, pastāv sprādziena risks.
Nomainiet tikai ar tāda paša veida akumulatoriem.

UZMANĪBU
Sprādziena vai uzliesmojoša šķidruma vai gāzes noplūdes risks.

Nelietojiet/neglabājiet/neienesiet vidē, kurā ir ļoti augsta temperatūra vai ārkārtīgi zems spiediens ļoti liela augstuma ietekmē.
Izlietoto akumulatoru neměginiet dedzināt, sasmalcināt vai sagriezt.

⚠ Niniejszy znak jest znakiem bezpieczeństwa/ostrzeżenia.

Nie wolno połykać baterii.
Istnieje zagrożenie poparzeniem chemicznym.
Produkt ten zawiera baterię typu guzikowego.
W przypadku połknięcia może ona spowodować poważne poparzenia wewnętrzne w ciągu zaledwie 2 godzin i doprowadzić do śmierci.
Nowe i zużyte baterie należy przechowywać z dala od dzieci.
Jeśli komora baterii nie zamyka się prawidłowo, należy zaprzestać używania produktu i przechowywać go z dala od dzieci.
Jeśli istnieje prawdopodobieństwo, że bateria została połknięta albo znalazła się w inny sposób wewnątrz ciała, należy natychmiast zgłosić się do lekarza.

UWAGA
W przypadku wymiany baterii na baterię nieprawidłowego typu istnieje zagrożenie wybuchem. Wymieniać wyłącznie na baterię takiego samego typu.

UWAGA
Zagrożenie wybuchem lub wyciekiem łatwopalnej cieczy lub gazu.

Nie stosować, nie przechowywać ani nie wprowadzać do środowiska o skrajnie wysokiej temperaturze lub skrajnie niskim ciśnieniu związanym z bardzo dużą wysokością nad poziomem morza. Nie próbować palić, miażdżyć ani ciąć baterii.

D00851

⚠ Þetta merki er öryggis-/viðvörunarmerki.

Gleypið ekki rafhlöðuna.
Hætta á efnabruna
Þessi vara inniheldur flata rafhlöðu.
Ef rafhlaðan er gleypt getur það valdið alvarlegum innvortis brunasárum á innan við 2 klukkutímum, sem getur leitt til dauða.
Geymið nýjar og notaðar rafhlöður þar sem börn ná ekki til.
Ef rafhlöðuhólfið lokast ekki örugglega, skal hætta notkun vörunnar og geyma hana þar sem börn ná ekki til.
Ef grunur leikur á að rafhlöður hafi verið gleyptar eða settar inn í eitthvert líkamsop, skal leita læknishjálpar tafarlaust.

VARÚÐ
Hætta á sprengingu ef rafhlöðunni er skipt út fyrir ranga gerð.
Notið sömu gerð af rafhlöðu þegar skipt er um hana.

VARÚÐ
Hætta á sprengingu eða leka á eldfimum vökva eða gasi.

Má ekki nota/geyma/flytja í umhverfi þar sem er afar hár hiti eða afar lágur loftþrýstingur vegna mikillar hæðar yfir sjávarmáli.
Ekki má reyna að brenna, kremja eða skera í notaða rafhlöðu.

⚠ Dette merket er sikkerhets-/advarselsmerke.

Du må ikke spise batterier.
Fare for kjemisk forbrenning
Dette produktet inneholder et cellebatteri.
Hvis cellebatteriet svelges, kan det forårsake alvorlige interne forbrenninger bare på 2 timer, og kan føre til døden.
Hold nye og brukte batterier utenfor barnas rekkevidde.
Hvis batterirommet ikke lukkes riktig, stopp bruken av produktet og hold det på avstand fra barn.
Hvis du har mistanke om at batteriene er blitt svelget eller kommet inn i kroppen, oppsøk lege umiddelbart.

FORSIKTIG!
Fare for eksplosjon hvis batteriet byttes ut med et feil batteri.
Skift ut batteriet med ett av samme type.

FORSIKTIG!
Fare for eksplosjon eller lekkasje av antennelig væske eller gass.

Bruk ikke/oppbevar ikke under ekstrem temperatur eller ekstremt trykk på grunn av betraktelig høyde over havet.
Forsøk ikke å brenne, knuse eller kappe batteriet.

D00852

⚠ Този знак представлява знак за безопасност/предупреждение.

Не поглъщайте батерията.
Опасност от изгаряне на химикали
Този продукт съдържа кръгла плоска батерия.
Ако кръглата плоска батерия е погълната, тя може да причини тежки вътрешни изгаряния само за 2 часа и може да доведе до смърт.
Пазете новите и използвани батерии далеч от деца.
Ако отделението за батериите не се затваря добре, спрете да използвате продукта и го дръжте далеч от деца.
Ако смятате, че батериите биха могли да бъдат погълнати или поставени в някоя част на тялото, потърсете незабавно медицинска помощ.

ВНИМАНИЕ
Опасност от експлозия, ако батерията е заменена от неправилен тип.
Сменете батерията със същия тип.

ВНИМАНИЕ
Опасност от експлозия или изтичане на запалима течност или газ.

Не използвайте/съхранявайте/въвеждайте в среда с изключително висока температура или изключително ниско налягане поради много високата височина. Не се опитвайте да изгаряте, смачквате или отрязвате използваната батерия.

⚠ Acest marcaj este un marcaj de siguranță/avertizare.

A nu se ingera bateria.
Pericol de arsură chimică
Acest produs conține o baterie tip monedă / nasture.
În cazul înghițirii bateriei tip monedă / nasture, în doar 2 ore se pot produce arsuri interne grave, care pot provoca decesul persoanei.
A nu se lăsa la îndemâna copiilor bateriile noi, precum nici cele uzate.
În cazul în care un compartiment pentru baterii nu se închide corect, întrerupeți utilizarea produsului și nu îl lăsați la îndemâna copiilor.
În cazul înghițirii sau al introducerii bateriei în orice parte a corpului, solicitați imediat îngrijire medicală.

ATENȚIE!
Risc de explozie în cazul înlocuirii bateriei cu una de alt tip.
Înlocuiți bateria cu una de același tip.

ATENȚIE!
Risc de explozie sau de scurgeri de lichide sau gaze inflamabile.

A nu se folosi / depozita / amplasa în medii cu temperaturi extrem de ridicate sau cu presiuni extrem de scăzute generate de altitudinii foarte mari.
A nu se arde, zdrobi sau tăia bateriile uzate.

D00853

⚠ Ovo je sigurnosna oznaka / oznaka upozorenja.

Nemojte gutati bateriju.
Opasnost od kemijskih opeklina
Ovaj proizvod sadržava kovanica-baterije ili gumb-baterije.
Ako se kovanica-baterija ili gumb-baterija proguta, to u roku od samo dva sata može uzrokovati ozbiljne unutarnje opekline te rezultirati smrću.
Nove i upotrijebljene baterije držite dalje od djece.
Ako utor za bateriju nije sigurno zatvoren, prestanite upotrebljavati proizvod i držite ga dalje od djece.
Ako mislite da su baterije možda progutane ili stavljene u bilo koji dio tijela, zatražite hitnu medicinsku pomoć.

OPREZ
Rizik od eksplozije ako se baterija zamijeni neispravnim tipom baterije.
Bateriju zamijenite istim tipom.

OPREZ
Rizik od eksplozije ili istjecanja zapaljive tekućine ili plina.

Nemojte upotrebljavati / pohranjivati / unositi u okruženje iznimno visokih temperatura ili iznimno niskog tlaka zbog vrlo visoke nadmorske visine.
Nemojte pokušavati spaljivati, drobiti ili rezati iskorištenu bateriju.

⚠ Ovo je oznaka za bezbednost/oznaka upozorenja.

Ne gutajte baterije.
Rizik od hemijskih opekotina
Ovaj proizvod sadrži baterije u obliku novčića / dugmeta.
U slučaju gutanja baterije u obliku novčića / dugmeta, može doći do ozbiljnih unutrašnjih opekotina u roku od samo 2 sata, što može dovesti do smrtnog ishoda.
Držite i nove i stare (korišćene) baterije van domašaja dece.
U slučaju da pregrada za baterije ne može da se zatvori na bezbedan način, prestanite da koristite proizvod i odložite ga van domašaja dece.
Ukoliko mislite da je došlo do gutanja baterija ili do njihovog umetanja u bilo koji deo tela, momentalno se obratite lekaru.

OPREZ
Rizik od eksplozije u slučaju zamene baterije drugom baterijom neodgovarajućeg tipa. Zamenite bateriju drugom baterijom istog tipa.

OPREZ
Rizik od eksplozije ili curenja zapaljive tečnosti ili gasa.

Ne koristite / ne odlažite / ne unosite u okruženje sa izuzetno visokim temperaturama ili u okruženje sa izuzetno niskim pritiskom zbog velike nadmorske visine. Ne pokušavajte da zapalite, da zgnječite ili da presečete korišćenu bateriju.

D00854

⚠ Aquesta marca és una marca de seguretat/advertència.

No ingeriu la pila.
Perill de cremades químiques
Aquest producte conté una pila de botó.
Si s'empasseu la pila de botó, aquesta pot causar greus cremades internes en només 2 hores i provocar la mort.
Mantingueu les piles noves i usades lluny de l'abast dels nens.
Si el compartiment de la pila no es tanca de manera segura, deixeu d'utilitzar el producte i allunyeu-lo dels nens.
Si creieu que les piles podrien haver estat empassades o col·locades dins de qualsevol part del cos, busqueu atenció mèdica immediata.

PRECAUCIÓ
Risc d'explosió si la pila se substitueix per una altra d'un tipus incorrecte.
Substituïu la pila per una altra del mateix tipus.

PRECAUCIÓ
Risc d'explosió o fuga de líquids o gasos inflamables.

No la utilitzeu/guardeu/porteu a un entorn de temperatura extremadament alta o amb una pressió extremadament baixa a causa de l'altitud molt elevada.
No intenteu cremar, aixafar o tallar la pila usada.

⚠ Bu bir güvenlik uyarısı/damgasıdır.

Pili yutmayınız.
Kimyasal Yanık Tehlikesi
Bu ürün, düğme / hücre pil içermektedir.
Düğme / hücre pil yutulduğu takdirde, sadece 2 saat içerisinde tehlikeli iç yanıklara neden olabilir ve ölüme yol açabilir.
Yeni ve kullanılmış pilleri çocuklardan uzak tutunuz.
Pil bölmesi güvenli bir şekilde kapanmıyorsa, ürünü kullanmayınız ve çocuklardan uzak tutunuz.
Pillerin yutulmuş veya vücudun içinde herhangi bir yere yerleştirilmiş olduğundan şüphelenirseniz, derhal tıbbi müdahale başvurusunda bulununuz.

DİKKAT
Pil yanlış bir türle değiştirildiği takdirde patlama riski ortaya çıkabilir.
Aynı türde bir pille değiştiriniz.

DİKKAT
Patlama veya yanıcı sıvı ya da gaz sızıntısı riski.

Aşırı yüksek ısı veya çok yüksek rakım sebebiyle aşırı düşük basınç olan ortamlarda kullanmayınız / saklamayınız / bulundurmayınız.
Kullanılmış pilleri yakma, ezme veya kesme girişiminde bulunmayınız.

D00855

– CÒN TIẾP –

⚠ Kjo shenjë është simbol sigurie/paralajmërimi. Mos e përtypni baterinë. Rrezik për Djegie Kimike Ky produkt përmban pole/butona baterie. Nëse poli/butoni gëlltitet, mund të shkaktojë djegie të brendshme të rënda në vetëm dy orë dhe mund të çojë drejt vdekjes. Mbani baterinë e reja dhe të përdorura larg fëmijëve. Nëse ndarja e baterisë nuk mbyllet mirë,, ndërpritni përdorimin e produktit dhe mbajeni larg fëmijëve. Nëse mendoni se baterinë mund të jenë gëlltitur ose vendosur brenda çdo pjese të trupit, kërkoni kujdes të menjëhershëm mjekësor. KUJDES Rrezik shpërthimi nëse bateria zëvendësohet nga një tip tjetër i pasaktë. Zëvendësoni baterinë me të njëjtin tip baterie. KUJDES Rrezik shpërthimi ose rrjedhje të lëngut apo gazit. Mos e përdorni apo ta ruani në mjedis me temperaturë jashtëzakonisht të lartë ose presion jashtëzakonisht të ulët për shkak të lartësisë gjeografike shumë të lartë. Mos u përpiqni të digjni, shtypni ose prisni me mjete baterinë e përdorur.
D00856

Dispose of used batteries according to the local laws.
Käytetyt paristot hävitetään paikallisten säännösten ja määräysten mukaisesti.
Gebruikte batterijen gerecycled in overeenstemming met de plaatselijke voorschriften.
Les batteries utilisées doivent être recyclées selon les lois locales.
Förbrukade batterier återvinns i enlighet med lokala föreskrifter.
De brugte batterier genbruges i overensstemmelse med lokale regler.
Verbrauchte Batterien werden entsprechend den lokalen Rechtsvorschriften entsorgt.
Οι χρησιμοποιημένες μπαταρίες απορρίπτονται σύμφωνα με τους τοπικούς κανονισμούς.
Smaltire le batterie esauste in base alle normative locali vigenti.
Deseche las baterías usadas de acuerdo con la ley local.
As baterias usadas são descartadas de acordo com as leis locais.
Armi l-batteriji qodma skont il-liġijiet lokali.
Kasutatud patareide utiliseerimine toimub vastavalt kohalikule seadusele.
A használt elemek megsemmisítése a helyi jogszabályok értelmében történik.
Použité batérie sa likvidujú podľa miestnych zákonov.
Použité baterie zlikvidujte v souladu s místními předpisy.
Uporabljene baterije odstranite v skladu z lokalnimi predpisi.
Naudotas baterijas utilizuokite pagal vietinius įstatymus.
Izmantotās baterijas utilizē saskaņā ar vietējo likumdošanu.
Zużyte baterie należy utylizować zgodnie z prawem lokalnym.
Fargaðu notuðum rafhlöðum samkvæmt innlendum lögum.
Brukte batterier resirkuleres i henhold til lokale bestemmelser.
Използваните батерии се рециклират в съответствие с местните разпоредби.
Aruncați bateriile uzate în conformitate cu legile locale.
Iskorištene baterije reciklirati u skladu s lokalnim propisima.
Искоришћене батерије одлажите у складу са локалним прописима.
Eliminació de bateries utilitzades d'acord amb les lleis locals.
Kullanılmış piller yerel mevzuata uygun olarak bertaraf edilecektir.
Hidhni baterinë e përdorura sipas ligjeve lokale.
D00908

■ Chìa khóa mở cửa

Bộ phát:
Mẫu: 14AHK
Tần số hoạt động: 433,92 MHz
Công suất đầu ra tối đa (ERP): 0,03 mW
Nhà sản xuất: TẬP ĐOÀN DENSO
Địa chỉ: 1-1, Showa-cho, Kariya-shi, Aichi-ken, 448-8661, Nhật Bản

передавач: модель: 14AHK смугу радіочастот: 433.92 МГц максимальну потужність випромінювання (ERP): 0.03 мВт виробник: DENSO CORPORATION адреса: 1-1, Showa-cho, Kariya-shi, Aichi-ken, 448-8661, Japan
D00894

Hereby, DENSO CORPORATION declares that the radio equipment type is in compliance with Directive 2014/53/EU.
The full text of the EU declaration of conformity is available at the following internet address:
https://www.denso.com/global/en/contact-us/doc/

DENSO CORPORATION vakuuttaa, että radiolaitetyyppi on direktiivin 2014/53/EU mukainen.
EU-vaatimustenmukaisuusvakuutuksen täysimittainen teksti on saatavilla seuraavassa internetosoitteessa:
https://www.denso.com/global/en/contact-us/doc/

Hierbij verklaar ik, DENSO CORPORATION, dat het type radioapparatuur conform is met Richtlijn 2014/53/EU.
De volledige tekst van de EU-conformiteitsverklaring kan worden geraadpleegd op het volgende internetadres:
https://www.denso.com/global/en/contact-us/doc/

Le soussigné, DENSO CORPORATION, déclare que l'équipement radioélectrique du type est conforme à la directive 2014/53/UE.
Le texte complet de la déclaration UE de conformité est disponible à l'adresse internet suivante:
https://www.denso.com/global/en/contact-us/doc/

Härmed försäkrar DENSO CORPORATION att denna typ av radioutrustning överensstämmer med direktiv 2014/53/EU.
Den fullständiga texten till EU-försäkran om överensstämmelse finns på följande webbadress:
https://www.denso.com/global/en/contact-us/doc/

D00920

Hermed erklærer DENSO CORPORATION, at radioudstyrstypen er i overensstemmelse med direktiv 2014/53/EU.
EU-overensstemmelseserklæringens fulde tekst kan findes på følgende internetadresse:
https://www.denso.com/global/en/contact-us/doc/

Hiermit erklärt DENSO CORPORATION, dass der Funkanlagentyp der Richtlinie 2014/53/EU entspricht.
Der vollständige Text der EU-Konformitätserklärung ist unter der folgenden Internetadresse verfügbar:
https://www.denso.com/global/en/contact-us/doc/

Με την παρούσα ο/η DENSO CORPORATION, δηλώνει ότι ο ραδιοεξοπλισμός πληροί την οδηγία 2014/53/ΕΕ.
Το πλήρες κείμενο της δήλωσης συμμόρφωσης ΕΕ διατίθεται στην ακόλουθη ιστοσελίδα στο διαδίκτυο:
https://www.denso.com/global/en/contact-us/doc/

Il fabbricante, DENSO CORPORATION, dichiara che il tipo di apparecchiatura radio è conforme alla direttiva 2014/53/UE.
Il testo completo della dichiarazione di conformità UE è disponibile al seguente indirizzo Internet:
https://www.denso.com/global/en/contact-us/doc/

Por la presente, DENSO CORPORATION declara que el tipo de equipo radioeléctrico es conforme con la Directiva 2014/53/UE.
El texto completo de la declaración UE de conformidad está disponible en la dirección Internet siguiente:
https://www.denso.com/global/en/contact-us/doc/

D00921

O(a) abaixo assinado(a) DENSO CORPORATION declara que o presente tipo de equipamento de rádio está em conformidade com a Diretiva 2014/53/UE.
O texto integral da declaração de conformidade está disponível no seguinte endereço de Internet:
https://www.denso.com/global/en/contact-us/doc/

B'dan, DENSO CORPORATION, niddikjara li dan it-tip ta' tagħmir tar-radju huwa konformi mad-Direttiva 2014/53/UE.
It-test kollu tad-dikjarazzjoni ta' konformità tal-UE huwa disponibbli f'dan l-indirizz tal-Internet li ġej:
https://www.denso.com/global/en/contact-us/doc/

Käesolevaga deklareerib DENSO CORPORATION, et käesolev raadioseadme tüüp vastab direktiivi 2014/53/EL nõuetele.
ELi vastavusdeklaratsiooni täielik tekst on kättesaadav järgmisel internetiaadressil:
https://www.denso.com/global/en/contact-us/doc/

DENSO CORPORATION igazolja, hogy a típusú rádióberendezés megfelel a 2014/53/EU irányelvnek.
Az EU-megfelelőségi nyilatkozat teljes szövege elérhető a következő internetes címen:
https://www.denso.com/global/en/contact-us/doc/

DENSO CORPORATION týmto vyhlasuje, že rádiové zariadenie typu je v súlade so smernicou 2014/53/EÚ.
Úplné EÚ vyhlásenie o zhode je k dispozícii na tejto internetovej adrese:
https://www.denso.com/global/en/contact-us/doc/

D00922

– CÒN TIẾP –

Tímto DENSO CORPORATION prohlašuje, že typ rádiového zařízení je v souladu se směrnicí 2014/53/EU.
Úplné znění EU prohlášení o shodě je k dispozici na této internetové adrese:
https://www.denso.com/global/en/contact-us/doc/

DENSO CORPORATION potrjuje, da je tip radijske opreme skladen z Direktivo 2014/53/EU.
Celotno besedilo izjave EU o skladnosti je na voljo na naslednjem spletnem naslovu:
https://www.denso.com/global/en/contact-us/doc/

Aš, DENSO CORPORATION, patvirtinu, kad radijo įrenginių tipas atitinka Direktyvą 2014/53/ES.
Visas ES atitikties deklaracijos tekstas prieinamas šiuo interneto adresu:
https://www.denso.com/global/en/contact-us/doc/

Ar šo DENSO CORPORATION deklarē, ka radioiekārta atbilst Direktīvai 2014/53/ES.
Pilns ES atbilstības deklarācijas teksts ir pieejams šādā interneta vietnē:
https://www.denso.com/global/en/contact-us/doc/

DENSO CORPORATION niniejszym oświadcza, że typ urządzenia radiowego jest zgodny z dyrektywą 2014/53/UE.
Pełny tekst deklaracji zgodności UE jest dostępny pod następującym adresem internetowym:
https://www.denso.com/global/en/contact-us/doc/

D00923

Hér með lýsir DENSO CORPORATION yfir því að er í samræmi við grunnkröfur og aðrar kröfur, sem gerðar eru í tilskipun 2014/53/EU.
Samræmisyfirlýsing er einnig aðgengileg á eftirfarandi vefslóð:
https://www.denso.com/global/en/contact-us/doc/

DENSO CORPORATION erklærer at er i overensstemmelse med direktiv 2014/53/EU.
Samsvarserklæringen i fulltekst er tilgjengelig på følgende internettadresse:
https://www.denso.com/global/en/contact-us/doc/

С настоящото DENSO CORPORATION декларира, че този тип радиосъоръжение е в съответствие с Директива 2014/53/EC.
Цялостният текст на ЕС декларацията за съответствие може да се намери на следния интернет адрес:
https://www.denso.com/global/en/contact-us/doc/

Prin prezenta, DENSO CORPORATION declară că tipul de echipamente radio este în conformitate cu Directiva 2014/53/UE.
Textul integral al declarației UE de conformitate este disponibil la următoarea adresă internet:
https://www.denso.com/global/en/contact-us/doc/

DENSO CORPORATION ovime izjavljuje da je radijska oprema tipa u skladu s Direktivom 2014/53/EU.
Cjeloviti tekst EU izjave o sukladnosti dostupan je na sljedećoj internetskoj adresi:
https://www.denso.com/global/en/contact-us/doc/

D00924

Овиме, DENSO CORPORATION изјављује да је радио опрема тип усаглашена са Директивом 2014/53/EU.
Цео текст ЕУ декларације о усаглашености доступан је на следећој интернет адреси:
https://www.denso.com/global/en/contact-us/doc/

Amb aquest document, DENSO CORPORATION declara que el tipus d'equipament radioelèctric es conforme a la Directiva 2014/53/UE.
El text complet de la declaració UE de conformitat està disponible en la següent adreça d'Internet:
https://www.denso.com/global/en/contact-us/doc/

İşbu belge; DENSO CORPORATION telsiz ekipmanı tipinin 2014/53/AB sayılı Direktife uygun olduğunu beyan eder.
AB uygunluk beyanının tam metni aşağıdaki internet adresinde mevcuttur:
https://www.denso.com/global/en/contact-us/doc/

D00925

справжнім DENSO CORPORATION заявляє, що тип радіообладнання відповідає Технічному регламенту радіообладнання;
повний текст декларації про відповідність доступний на веб-сайті за такою адресою:
https://www.denso.com/global/en/contact-us/doc/

CE The latest "DECLARATION of CONFORMITY" (DoC) is available at the following address:
https://www.denso.com/global/en/contact-us/doc/

D00926

■ Thiết bị chống trộm

Hereby, SUBARU CORPORATION declares that the radio equipment type SSPIMB02 is in compliance with Directive 2014/53/EU.

The full text of the EU declaration of conformity is available at the following internet address:
http://www.tokai-rika.co.jp/pc/

Frequency band: 119 - 135 kHz
Maximum radio-frequency power: 55 dBμA/m @10m

SUBARU CORPORATION vakuuttaa, että radiolaitetyyppi SSPIMB02 on direktiivin 2014/53/EU mukainen.

EU-vaatimustenmukaisuusvakuutuksen täysimittainen teksti on saatavilla seuraavassa internetosoitteessa:
http://www.tokai-rika.co.jp/pc/

Radiotaajuus: 119 - 135 kHz
suurin mahdollinen lähetysteho: 55 dBμA/m @10m

Hierbij verklaar ik, SUBARU CORPORATION, dat het type radioapparatuur SSPIMB02 conform is met Richtlijn 2014/53/EU.

De volledige tekst van de EU-conformiteitsverklaring kan worden geraadpleegd op het volgende internetadres:
http://www.tokai-rika.co.jp/pc/

Frequentieband: 119 - 135 kHz
Maximaal radiofrequentievermogen: 55 dBμA/m @10m

Le soussigné, SUBARU CORPORATION, déclare que l'équipement radioélectrique du type SSPIMB02 est conforme à la directive 2014/53/UE.

Le texte complet de la déclaration UE de conformité est disponible à l'adresse internet suivante:
http://www.tokai-rika.co.jp/pc/

Bande de fréquences: 119 - 135 kHz
Puissance de radiofréquence maximale: 55 dBμA/m @10m

Härmed försäkrar SUBARU CORPORATION att denna typ av radioutrustning SSPIMB02 överensstämmer med direktiv 2014/53/EU.

Den fullständiga texten till EU-försäkran om överensstämmelse finns på följande webbadress:
http://www.tokai-rika.co.jp/pc/

Frekvensband: 119 - 135 kHz
Maximal radiofrekvenseffekt: 55 dBμA/m @10m

D01018

Hermed erklærer SUBARU CORPORATION, at radioudstyrstypen SSPIMB02 er i overensstemmelse med direktiv 2014/53/EU.

EU-overensstemmelseserklæringens fulde tekst kan findes på følgende internetadresse:
http://www.tokai-rika.co.jp/pc/

Frekvensbånd: 119 - 135 kHz
Maksimal radiofrekvenseffekt: 55 dBμA/m @10m

Hiermit erklärt SUBARU CORPORATION, dass der Funkanlagentyp SSPIMB02 der Richtlinie 2014/53/EU entspricht.

Der vollständige Text der EU-Konformitätserklärung ist unter der folgenden Internetadresse verfügbar:
http://www.tokai-rika.co.jp/pc/

Frequenzband: 119 - 135 kHz
Abgestrahlte maximale Sendeleistung: 55 dBμA/m @10m

Με την παρούσα ο/η SUBARU CORPORATION, δηλώνει ότι ο ραδιοεξοπλισμός SSPIMB02 πληροί την οδηγία 2014/53/ΕΕ.

Το πλήρες κείμενο της δήλωσης συμμόρφωσης ΕΕ διατίθεται στην ακόλουθη ιστοσελίδα στο διαδίκτυο:
http://www.tokai-rika.co.jp/pc/

Ζώνη συχνοτήτων: 119 - 135 kHz
Μέγιστη ισχύς ραδιοσυχνότητας: 55 dBμA/m @10m

Il fabbricante, SUBARU CORPORATION, dichiara che il tipo di apparecchiatura radio SSPIMB02 è conforme alla direttiva 2014/53/UE.

Il testo completo della dichiarazione di conformità UE è disponibile al seguente indirizzo Internet:
http://www.tokai-rika.co.jp/pc/

Banda di frequenza: 119 - 135 kHz
Potenza massima radiofrequenza: 55 dBμA/m @10m

Por la presente, SUBARU CORPORATION declara que el tipo de equipo radioeléctrico SSPIMB02 es conforme con la Directiva 2014/53/UE.

El texto completo de la declaración UE de conformidad está disponible en la dirección Internet siguiente:
http://www.tokai-rika.co.jp/pc/

Banda de frecuencia: 119 - 135 kHz
Potencia máxima de radiofrecuencia: 55 dBμA/m @10m

D01019

O(a) abaixo assinado(a) SUBARU CORPORATION declara que o presente tipo de equipamento de rádio SSPIMB02 está em conformidade com a Diretiva 2014/53/UE.

O texto integral da declaração de conformidade está disponível no seguinte endereço de internet:
http://www.tokai-rika.co.jp/pc/

Banda de frequência: 119 - 135 kHz
Potência máxima de radiofrequências: 55 dBμA/m @10m

B'dan, SUBARU CORPORATION, niddikjara li dan it-tip ta' tagħmir tar-radju SSPIMB02 huwa konformi mad-Direttiva 2014/53/UE.

It-test kollu tad-dikjarazzjoni ta' konformità tal-UE huwa disponibbli f'dan l-indirizz tal-Internet li ġej:
http://www.tokai-rika.co.jp/pc/

Tiċċisviż: 119 - 135 kHz
L-ikbar qawwa tal-frekwenza tar-radju: 55 dBμA/m @10m

Käesolevaga deklareerib SUBARU CORPORATION, et käesolev raadioseadme tüüp SSPIMB02 vastab direktiivi 2014/53/EL nõuetele.

ELi vastavusdeklaratsiooni täielik tekst on kättesaadav järgmisel internetiaadressil:
http://www.tokai-rika.co.jp/pc/

Sagedusriba: 119 - 135 kHz
Maksimaalne saatevõimsus: 55 dBμA/m @10m

SUBARU CORPORATION igazolja, hogy a SSPIMB02 típusú rádióberendezés megfelel a 2014/53/EU irányelvnek.

Az EU-megfelelőségi nyilatkozat teljes szövege elérhető a következő internetes címen:
http://www.tokai-rika.co.jp/pc/

Frekvenciasáv: 119 - 135 kHz
Maximális jelerősség: 55 dBμA/m @10m

SUBARU CORPORATION týmto vyhlasuje, že rádiové zariadenie typu SSPIMB02 je v súlade so smernicou 2014/53/EÚ.

Úplné EÚ vyhlásenie o zhode je k dispozícii na tejto internetovej adrese:
http://www.tokai-rika.co.jp/pc/

Frekvenčné pásmo: 119 - 135 kHz
Maximálny rádiofrekvenčný výkon: 55 dBμA/m @10m

D01020

– CÒN TIẾP –

Tímto SUBARU CORPORATION prohlašuje, že typ rádiového zařízení SSPIMB02 je v souladu se směrnicí 2014/53/EU.

Úplné znění EU prohlášení o shodě je k dispozici na této internetové adrese:
http://www.tokai-rika.co.jp/pc/

Kmitočtové pásmo: 119 - 135 kHz

Maximální radiofrekvenční výkon: 55 dBµA/m @10m

SUBARU CORPORATION potrjuje, da je tip radijske opreme SSPIMB02 skladen z Direktivo 2014/53/EU.

Celotno besedilo izjave EU o skladnosti je na voljo na naslednjem spletnem naslovu:
http://www.tokai-rika.co.jp/pc/

Frekvenčni pas: 119 - 135 kHz

Največja moč radijske frekvence: 55 dBµA/m @10m

Aš, SUBARU CORPORATION, patvirtinu, kad radijo įrenginių tipas SSPIMB02 atitinka Direktyvą 2014/53/ES.

Visas ES atitikties deklaracijos tekstas prieinamas šiuo interneto adresu:
http://www.tokai-rika.co.jp/pc/

Dažnių juosta: 119 - 135 kHz

Didžiausia radijo dažnių galia: 55 dBµA/m @10m

Ar šo SUBARU CORPORATION deklarē, ka radioiekārta SSPIMB02 atbilst Direktīvai 2014/53/ES.

Pilns ES atbilstības deklarācijas teksts ir pieejams šādā interneta vietnē:
http://www.tokai-rika.co.jp/pc/

Frekvenču josla: 119 - 135 kHz

Maksimālā radiofrekvenču jauda: 55 dBµA/m @10m

SUBARU CORPORATION niniejszym oświadcza, że typ urządzenia radiowego SSPIMB02 jest zgodny z dyrektywą 2014/53/UE.

Pełny tekst deklaracji zgodności UE jest dostępny pod następującym adresem internetowym:
http://www.tokai-rika.co.jp/pc/

Zakres częstotliwości: 119 - 135 kHz

Maksymalna moc częstotliwości radiowej: 55 dBµA/m @10m

D01021

SUBARU CORPORATION lýsir því hér með yfir að fjarskiptatæki af gerð SSPIMB02 er í samræmi við tilskipun 2014/53/EU.

Öll ESB-samræmisyfirlýsingin er tiltæk á eftirfarandi vefslóð:
http://www.tokai-rika.co.jp/pc/

Tíðnisvið: 119 - 135 kHz

Hámarks útvarpsbylgjutíðni: 55 dBµA/m @10m

SUBARU CORPORATION erklærer herved at radioutstyrstypen SSPIMB02 er i samsvar med direktivet 2014/53/EU.

Hele teksten av EU-samsvarserklæringen kan leses på det følgende nettstedet:
http://www.tokai-rika.co.jp/pc/

Frekvensbånd: 119 - 135 kHz

Maksimal radiofrekvenseffekt: 55 dBµA/m @10m

С настоящото SUBARU CORPORATION декларира, че този тип радиосъоръжение SSPIMB02 е в съответствие с Директива 2014/53/ЕС.

Цялостният текст на ЕС декларацията за съответствие може да се намери на следния интернет адрес:
http://www.tokai-rika.co.jp/pc/

Радиочестотна лента: 119 - 135 kHz

Максимална радиочестотна мощност: 55 dBµA/m @10m

Prin prezenta, SUBARU CORPORATION declară că tipul de echipamente radio SSPIMB02 este în conformitate cu Directiva 2014/53/UE.

Textul integral al declarației UE de conformitate este disponibil la următoarea adresă internet:
http://www.tokai-rika.co.jp/pc/

Banda de frecvență: 119 - 135 kHz

Puterea maximă de radiofrecvență: 55 dBµA/m @10m

Ovime SUBARU CORPORATION potvrđuje da je radio-oprema tipa SSPIMB02 u skladu sa Direktivom 2014/53/EU.

Potpuni tekst EU deklaracije o usaglašenosti dostupan je na sljedećoj internet adresi:
http://www.tokai-rika.co.jp/pc/

Frekvencijski opseg: 119 - 135 kHz

Maksimalna radio-frekvencijska snaga: 55 dBµA/m @10m

D01022

Me anë të këtij dokumenti, SUBARU CORPORATION deklaron se tipi i radiopajisjes SSPIMB02 është në përputhje me Direktivën 2014/53/EU.

Teksti i plotë i deklaratës së konformitetit të Bashkimit Evropian është i disponueshëm në adresën e mëposhtme të internetit:
http://www.tokai-rika.co.jp/pc/

Brezi i frekuencës: 119 - 135 kHz

Fuqia maksimale e radiofrekuencës: 55 dBµA/m @10m

SUBARU CORPORATION ovime izjavljuje da je radijska oprema tipa SSPIMB02 u skladu s Direktivom 2014/53/EU.

Cjeloviti tekst EU izjave o sukladnosti dostupan je na sljedećoj internetskoj adresi:
http://www.tokai-rika.co.jp/pc/

Frekvencijski pojas: 119 - 135 kHz

Maksimalna RF snaga: 55 dBµA/m @10m

Ovim SUBARU CORPORATION potvrđuje da je radio-oprema tipa SSPIMB02 u skladu sa Direktivom 2014/53/EU.

Potpuni tekst EU deklaracije o usaglašenosti dostupan je na sledećoj internet adresi:
http://www.tokai-rika.co.jp/pc/

Frekventni opseg: 119 - 135 kHz

Maksimalna radio frekventna snaga: 55 dBµA/m @10m

SUBARU CORPORATION, işbu belgeyle telsiz cihazı türünün SSPIMB02 2014/53/EU nolu Direktif ile uyumlu olduğunu beyan etmektedir.

AB uygunluk beyanının tam metnine aşağıdaki internet adresinden ulaşabilirsiniz:
http://www.tokai-rika.co.jp/pc/

Frekans bandı: 119 - 135 kHz

Maksimum radyo frekans gücü: 55 dBµA/m @10m

D01023

Справжнім SUBARU CORPORATION заявляє, що тип радіообладнання SSPIMB02 відповідає Технічному регламенту радіообладнання;
КАБІНЕТ МІНІСТРІВ УКРАЇНИ ПОСТАНОВА №.355

Повний текст декларації про відповідність доступний на веб-сайті за такою адресою:
http://www.tokai-rika.co.jp/pc/

Діапазон частот : 119 - 135 kHz
Максимальна потужність радіочастотного випромінювання : 55dBμA/m @10m

Адреса: 1-1, Subaru-cho, Ota-shi, Gunma 373-8555 JAPAN

D01024

Địa chỉ: 1-1, Subaru-cho, Ota-shi, Gun-ma 373-8555, Nhật Bản

– CÒN TIẾP –

■ Đơn vị TPMS

Băng tần mà thiết bị vô tuyến hoạt động: 433,92 MHz.

Nhà sản xuất: TẬP ĐOÀN SUBARU

Địa chỉ: 1-1, Subaru-cho, Ota-shi, Gunma-ken, 373-8555, Nhật Bản

CE

Діапазон радіочастот, в якому працює устаткування: 433,92 МГц.

[EN] English	Hereby, ALPS ELECTRIC CO.,LTD., declares that the radio equipment type TD1G141 is in compliance with Directive 2014/53/EU. The full text of the EU declaration of conformity is available at the following internet address: https://www.alps.com/products/common/pdf/Tuner/TD1G141.pdf
[BG] Bulgarian	С настоящото ALPS ELECTRIC CO.,LTD., декларира, че този тип радиосъоръжение TD1G141 е в съответствие с Директива 2014/53/ЕС. Цялостният текст на ЕС декларацията за съответствие може да се намери на следния интернет адрес: https://www.alps.com/products/common/pdf/Tuner/TD1G141.pdf
[CS] Czech	Tímto ALPS ELECTRIC CO.,LTD., prohlašuje, že typ rádiového zařízení TD1G141 je v souladu se směrnicí 2014/53/EU. Úplné znění EU prohlášení o shodě je k dispozici na této internetové adrese: https://www.alps.com/products/common/pdf/Tuner/TD1G141.pdf
[DA] Danish	Hermed erklærer ALPS ELECTRIC CO.,LTD., at radioudstyrstypen TD1G141 er i overensstemmelse med direktiv 2014/53/EU. EU-overensstemmelseserklæringens fulde tekst kan findes på følgende internetadresse: https://www.alps.com/products/common/pdf/Tuner/TD1G141.pdf
[DE] German	Hiermit erklärt ALPS ELECTRIC CO.,LTD., dass der Funkanlagentyp TD1G141 der Richtlinie 2014/53/EU entspricht. Der vollständige Text der EU-Konformitätserklärung ist unter der folgenden Internetadresse verfügbar: https://www.alps.com/products/common/pdf/Tuner/TD1G141.pdf
[ET] Estonian	Käesolevaga deklareerib ALPS ELECTRIC CO.,LTD., et käesolev raadioseadme tüüp TD1G141 vastab direktiivi 2014/53/EL nõuetele. ELi vastavusdeklaratsiooni täielik tekst on kättesaadav järgmisel internetiaadressil: https://www.alps.com/products/common/pdf/Tuner/TD1G141.pdf

D00859

[EL] Greek	Με την παρούσα ο/η ALPS ELECTRIC CO.,LTD., δηλώνει ότι ο ραδιοεξοπλισμός TD1G141 πληροί την οδηγία 2014/53/ΕΕ. Το πλήρες κείμενο της δήλωσης συμμόρφωσης ΕΕ διατίθεται στην ακόλουθη ιστοσελίδα στο διαδίκτυο: https://www.alps.com/products/common/pdf/Tuner/TD1G141.pdf
[ES] Spanish	Por la presente, ALPS ELECTRIC CO.,LTD., declara que el tipo de equipo radioeléctrico TD1G141 es conforme con la Directiva 2014/53/UE. El texto completo de la declaración UE de conformidad está disponible en la dirección Internet siguiente: https://www.alps.com/products/common/pdf/Tuner/TD1G141.pdf
[FR] French	Le soussigné, ALPS ELECTRIC CO.,LTD., déclare que l'équipement radioélectrique du type TD1G141 est conforme à la directive 2014/53/UE. Le texte complet de la déclaration UE de conformité est disponible à l'adresse internet suivante: https://www.alps.com/products/common/pdf/Tuner/TD1G141.pdf
[IT] Italian	Il fabbricante, ALPS ELECTRIC CO.,LTD., dichiara che il tipo di apparecchiatura radio TD1G141 è conforme alla direttiva 2014/53/UE. Il testo completo della dichiarazione di conformità UE è disponibile al seguente indirizzo Internet: https://www.alps.com/products/common/pdf/Tuner/TD1G141.pdf
[LV] Latvian	Ar šo ALPS ELECTRIC CO.,LTD., deklarē, ka radioiekārta TD1G141 atbilst Direktīvai 2014/53/ES. Pilns ES atbilstības deklarācijas teksts ir pieejams šādā interneta vietnē: https://www.alps.com/products/common/pdf/Tuner/TD1G141.pdf
[LT] Lithuanian	Aš, ALPS ELECTRIC CO.,LTD., patvirtinu, kad radijo įrenginių tipas TD1G141 atitinka Direktyvą 2014/53/ES. Visas ES atitikties deklaracijos tekstas prieinamas šiuo interneto adresu: https://www.alps.com/products/common/pdf/Tuner/TD1G141.pdf

D00860

– CÒN TIẾP –

[HR] Croatian	ALPS ELECTRIC CO.,LTD., ovime izjavljuje da je radijska oprema tipa TD1G141 u skladu s Direktivom 2014/53/EU. Cjeloviti tekst EU izjave o sukladnosti dostupan je na sljedećoj internetskoj adresi: https://www.alps.com/products/common/pdf/Tuner/TD1G141.pdf
[HU] Hungarian	ALPS ELECTRIC CO.,LTD., igazolja, hogy a TD1G141 típusú rádióberendezés megfelel a 2014/53/EU irányelvnek. Az EU-megfelelőségi nyilatkozat teljes szövege elérhető a következő internetes címen: https://www.alps.com/products/common/pdf/Tuner/TD1G141.pdf
[MT] Maltese	B'dan, ALPS ELECTRIC CO.,LTD., niddikjara li dan it-tip ta' tagħmir tar-radju TD1G141 huwa konformi mad-Direttiva 2014/53/UE. It-test kollu tad-dikjarazzjoni ta' konformità tal-UE huwa disponibbli f'dan l-indirizz tal-Internet li ġej: https://www.alps.com/products/common/pdf/Tuner/TD1G141.pdf
[NL] Dutch	Hierbij verklaar ik, ALPS ELECTRIC CO.,LTD., dat het type radioapparatuur TD1G141 conform is met Richtlijn 2014/53/EU. De volledige tekst van de EU-conformiteitsverklaring kan worden geraadpleegd op het volgende internetadres: https://www.alps.com/products/common/pdf/Tuner/TD1G141.pdf
[PL] Polish	ALPS ELECTRIC CO.,LTD., niniejszym oświadcza, że typ urządzenia radiowego TD1G141 jest zgodny z dyrektywą 2014/53/UE. Pełny tekst deklaracji zgodności UE jest dostępny pod następującym adresem internetowym: https://www.alps.com/products/common/pdf/Tuner/TD1G141.pdf
[PT] Portuguese	O(a) abaixo assinado(a) ALPS ELECTRIC CO.,LTD., declara que o presente tipo de equipamento de rádio TD1G141 está em conformidade com a Diretiva 2014/53/UE. O texto integral da declaração de conformidade está disponível no seguinte endereço de Internet: https://www.alps.com/products/common/pdf/Tuner/TD1G141.pdf

D00861

[RO] Romanian	Prin prezenta, ALPS ELECTRIC CO.,LTD., declară că tipul de echipamente radio TD1G141 este în conformitate cu Directiva 2014/53/UE. Textul integral al declarației UE de conformitate este disponibil la următoarea adresă internet: https://www.alps.com/products/common/pdf/Tuner/TD1G141.pdf
[SK] Slovak	ALPS ELECTRIC CO.,LTD., týmto vyhlasuje, že rádiové zariadenie typu TD1G141 je v súlade so smernicou 2014/53/EÚ. Úplné EÚ vyhlásenie o zhode je k dispozícii na tejto internetovej adrese: https://www.alps.com/products/common/pdf/Tuner/TD1G141.pdf
[SL] Slovenian	ALPS ELECTRIC CO.,LTD., potrjuje, da je tip radijske opreme TD1G141 skladen z Direktivo 2014/53/EU. Celotno besedilo izjave EU o skladnosti je na voljo na naslednjem spletnem naslovu: https://www.alps.com/products/common/pdf/Tuner/TD1G141.pdf
[FI] Finish	ALPS ELECTRIC CO.,LTD., vakuuttaa, että radiolaitetyyppi TD1G141 on direktiivin 2014/53/EU mukainen. EU-vaatimustenmukaisuusvakuutuksen täysimittainen teksti on saatavilla seuraavassa internetosoitteessa: https://www.alps.com/products/common/pdf/Tuner/TD1G141.pdf
[SV] Swedish	Härmed försäkrar ALPS ELECTRIC CO.,LTD., att denna typ av radioutrustning TD1G141 överensstämmer med direktiv 2014/53/EU. Den fullständiga texten till EU-försäkran om överensstämmelse finns på följande webbadress: https://www.alps.com/products/common/pdf/Tuner/TD1G141.pdf
[IS] Icelandic	Hér, ALPS ELECTRIC CO.,LTD., lýsir yfir að radíóbúnaður tegund TD1G141 er í samræmi við tilskipun 2014/53/ESB. The fullur texti af ESB-samræmisyfirlýsing er í boði á eftirfarandi veffangi: https://www.alps.com/products/common/pdf/Tuner/TD1G141.pdf

D00862

– CÒN TIẾP –

[NO] Norwegian	Herved ALPS ELECTRIC CO.,LTD., erklærer at radioutstyr type TD1G141 er i samsvar med direktiv 2014/53/EU. Den fullstendige teksten i EU-erklæring er tilgjengelig på følgende internettadresse: https://www.alps.com/products/common/pdf/Tuner/TD1G141.pdf
[GLE] Irish	Dearbhaíonn ALPS ELECTRIC CO.,LTD. leis seo go bhfuil an cineál trealaimh raidió TD1G141 in oiriúint le Treoir 2014/53/AE. Tá téacs iomlán an Dearbhaithe Comhréireachta AE le fáil ag an seoladh Idirlín seo a leanas: https://www.alps.com/products/common/pdf/Tuner/TD1G141.pdf
[LTZ] Luxembourgish	Heimatter deklaréiert ALPS ELECTRIC CO.,LTD., datt d'Funkanlage vum Typ TD1G141 konform mat der Direktiv 2014/53/EU sinn. Den integralen Text vun der EU-Konformitéitserklärung ass op folgender Internetadress ze fannen: https://www.alps.com/products/common/pdf/Tuner/TD1G141.pdf
[UA] Ukrainian	Цією декларацією ALPS ELECTRIC CO., LTD. заявляє, що тип радіообладнання TD1G141 відповідає Технічному регламенту радіообладнання; повний текст декларації про відповідність доступний на веб-сайті за такою адресою: https://www.alps.com/products/common/pdf/ukraine/Tuner/TD1G141.pdf

D00874

■ Hệ thống cảnh báo phát hiện xe phía sau (SRVD)

	ADC Automotive Distance Control Systems GmbH Peter-Dornier-Strasse 10, 88131 Lindau, Germany

ОПРОСТЕНА ЕС ДЕКЛАРАЦИЯ ЗА СЪОТВЕТСТВИЕ	С настоящото ADC Automotive Distance Control Systems GmbH декларира, че този тип радиосъоръжение SRR 3-A е в съответствие с Директива 2014/53/ЕС. Цялостният текст на ЕС декларацията за съответствие може да се намери на следния интернет адрес: http://continental.automotive-approvals.com/
	радиочестотната лента или ленти, в която или които работи радиосъоръжението: 24.05–24.25 GHz
	максималната радиочестотна мощност, излъчвана в радиочестотната лента или ленти, в която или които работи радиосъоръжението.: 100mW (20 dBm) Peak EIRP

DECLARACIÓN UE DE CONFORMIDAD SIMPLIFICADA	Por la presente, ADC Automotive Distance Control Systems GmbH declara que el tipo de equipo radioeléctrico SRR 3-A es conforme con la Directiva 2014/53/UE. El texto completo de la declaración UE de conformidad está disponible en la dirección Internet siguiente:
	http://continental.automotive-approvals.com/
	Banda o bandas de frecuencia en las que opera el equipo radioeléctrico: 24.05–24.25 GHz
	Potencia máxima de radiofrecuencia transmitida en la banda o bandas de frecuencia en las que opera el equipo radioeléctrico: 100mW (20 dBm) Peak EIRP

ZJEDNODUŠENÉ EU PROHLÁŠENÍ O SHODĚ	Tímto ADC Automotive Distance Control Systems GmbH prohlašuje, že typ rádiového zařízení SRR 3-A je v souladu se směrnicí 2014/53/EU. Úplné znění EU prohlášení o shodě je k dispozici na této internetové adrese: http://continental.automotive-approvals.com/
	Kmitočtové pásmo (kmitočtová pásma), v němž (v nichž) rádiové zařízení pracuje: 24.05–24.25 GHz
	Maximální radiofrekvenční výkon vysílaný v kmitočtovém pásmu (v kmitočtových pásmech), v němž (v nichž) je rádiové zařízení provozováno: 100mW (20 dBm) Peak EIRP

FORENKLET EU-OVERENSSTEMMELSESERKLÆRING	Hermed erklærer ADC Automotive Distance Control Systems GmbH, at radioudstyrstypen SRR 3-A er i overensstemmelse med direktiv 2014/53/EU. EU-overensstemmelseserklæringens fulde tekst kan findes på følgende internetadresse: http://continental.automotive-approvals.com/
	Frekvensbånd, som radioudstyret fungerer på: 24.05–24.25 GHz
	Maksimal radiofrekvenseffekt, der udsendes i de frekvensbånd, som radioudstyret fungerer på: 100mW (20 dBm) Peak EIRP

VEREINFACHTE EU-KONFORMITÄTSERKLÄRUNG	Hiermit erklärt ADC Automotive Distance Control Systems GmbH, dass der Funkanlagentyp SRR 3-A der Richtlinie 2014/53/EU entspricht. Der vollständige Text der EU-Konformitätserklärung ist unter der folgenden Internetadresse verfügbar: http://continental.automotive-approvals.com/
	Das Frequenzband oder die Frequenzbänder, in dem bzw. denen die Funkanlage betrieben wird: 24.05–24.25 GHz
	Die in dem Frequenzband oder den Frequenzbändern, in dem bzw. denen die Funkanlage betrieben wird, abgestrahlte maximale Sendeleistung: 100mW (20 dBm) Peak EIRP

D00689

– CÒN TIẾP –

LIHTSUSTATUD ELI VASTAVUSDEKLARATSIOON	Käesolevaga deklareerib ADC Automotive Distance Control Systems GmbH, et käesolev raadioseadme tüüp SRR 3-A vastab direktiivi 2014/53/EL nõuetele. ELi vastavusdeklaratsiooni täielik tekst on kättesaadav järgmisel internetiaadressil: http://continental.automotive-approvals.com/
	Sagedusriba(d), millel raadioseade töötab: 24.05–24.25 GHz
	Raadioseadme töösagedus(t)el edastatav maksimaalne saatevõimsus: 100mW (20 dBm) Peak EIRP

ΑΠΛΟΥΣΤΕΥΜΕΝΗ ΔΗΛΩΣΗ ΣΥΜΜΟΡΦΩΣΗΣ ΕΕ	Με την παρούσα ο/η ADC Automotive Distance Control Systems GmbH, δηλώνει ότι ο ραδιοεξοπλισμός SRR 3-A πληροί την οδηγία 2014/53/ΕΕ. Το πλήρες κείμενο της δήλωσης συμμόρφωσης ΕΕ διατίθεται στην ακόλουθη ιστοσελίδα στο διαδίκτυο: http://continental.automotive-approvals.com/
	Οι ζώνες συχνοτήτων στις οποίες λειτουργεί ο ραδιοεξοπλισμός: 24.05–24.25 GHz
	η μέγιστη ραδιοηλεκτρική ισχύς στις ζώνες συχνοτήτων στις οποίες λειτουργεί ο ραδιοεξοπλισμός: 100mW (20 dBm) Peak EIRP

SIMPLIFIED EU DECLARATION OF CONFORMITY	Hereby, ADC Automotive Distance Control Systems GmbH declares that the radio equipment type SRR 3-A is in compliance with Directive 2014/53/EU. The full text of the EU declaration of conformity is available at the following internet address: http://continental.automotive-approvals.com/
	Frequency band(s) in which the radio equipment operates: 24.05–24.25 GHz
	Maximum radio-frequency power transmitted in the frequency band(s) in which the radio equipment operates:
	100mW (20 dBm) Peak EIRP

DECLARATION UE DE CONFORMITE SIMPLIFIEE	Le soussigné, ADC Automotive Distance Control Systems GmbH, déclare que l'équipement radioélectrique du type SRR 3-A est conforme à la directive 2014/53/UE. Le texte complet de la déclaration UE de conformité est disponible à l'adresse internet suivante: http://continental.automotive-approvals.com/
	Bandes de fréquences utilisées par l'équipement radioélectrique: 24.05–24.25 GHz
	Puissance de radiofréquence maximale transmise sur les bandes de fréquences utilisées par l'équipement radioélectrique: 100mW (20 dBm) Peak EIRP

POJEDNOSTAVLJENA EU IZJAVA O SUKLADNOSTI	ADC Automotive Distance Control Systems GmbH ovime izjavljuje da je radijska oprema tipa SRR 3-A u skladu s Direktivom 2014/53/EU. Cjeloviti tekst EU izjave o sukladnosti dostupan je na sljedećoj internetskoj adresi:: http://continental.automotive-approvals.com/
	Frekvencijski pojas (frekvencijski pojasi) u kojem (kojima) radijska oprema radi: 24.05–24.25 GHz
	Najveća radiofrekvencijska snaga koja se prenosi u frekvencijskom pojasu (frekvencijskim pojasima) u kojem (kojima) radijska oprema radi: 100mW (20 dBm) Peak EIRP

DICHIARAZIONE DI CONFORMITÀ UE SEMPLIFICATA	Il fabbricante, ADC Automotive Distance Control Systems GmbH, dichiara che il tipo di apparecchiatura radio SRR 3-A è conforme alla direttiva 2014/53/UE. Il testo completo della dichiarazione di conformità UE è disponibile al seguente indirizzo Internet: http://continental.automotive-approvals.com/
	Bande di frequenza di funzionamento dell'apparecchiatura radio: 24.05–24.25 GHz
	Massima potenza a radiofrequenza trasmessa nelle bande di frequenza in cui opera l'apparecchiatura radio: 100mW (20 dBm) Peak EIRP

D00690

VIENKĀRŠOTA ES ATBILSTĪBAS DEKLARĀCIJA	Ar šo ADC Automotive Distance Control Systems GmbH deklarē, ka radioiekārta SRR 3-A atbilst Direktīvai 2014/53/ES. Pilns ES atbilstības deklarācijas teksts ir pieejams šādā interneta vietnē: http://continental.automotive-approvals.com/
	Frekvenču joslu(-as), kurā(-ās) radioiekārtas darbojas: 24.05–24.25 GHz
	Frekvenču joslā(-ās), kurā(-ās) darbojas radioiekārtas, maksimālo pārraidītā signāla jaudu.: 100mW (20 dBm) Peak EIRP

SUPAPRASTINTA ES ATITIKTIES DEKLARACIJA	Aš, ADC Automotive Distance Control Systems GmbH, patvirtinu, kad radijo įrenginių tipas SRR 3-A atitinka Direktyvą 2014/53/ES. Visas ES atitikties deklaracijos tekstas prieinamas šiuo interneto adresu: http://continental.automotive-approvals.com/
	Dažnių juosta (-os), kurioje (-iose) veikia radijo įrenginiai: 24.05–24.25 GHz
	Didžiausia radijo dažnių galia, perduodama toje (tose) dažnių juostoje (-ose), kurioje (-iose) veikia radijo įrenginiai: 100mW (20 dBm) Peak EIRP

EGYSZERŰSÍTETT EU-MEGFELELŐSÉGI NYILATKOZAT	ADC Automotive Distance Control Systems GmbH igazolja, hogy a SRR 3-A típusú rádióberendezés megfelel a 2014/53/EU irányelvnek. Az EU-megfelelőségi nyilatkozat teljes szövege elérhető a következő internetes címen:: http://continental.automotive-approvals.com/
	Az(ok) a frekvenciasáv(ok), amely(ek)en a rádióberendezés működik: 24.05–24.25 GHz
	Az abban a frekvenciasávban vagy azokban a frekvenciasávokban továbbított maximális jelerősség, amely(ek)ben a rádióberendezés üzemel: 100mW (20 dBm) Peak EIRP

DIKJARAZZJONI SSIMPLIFIKATA TA' KONFORMITÀ TAL-UE	B'dan, ADC Automotive Distance Control Systems GmbH, niddikjara li dan it-tip ta' tagħmir tar-radju SRR 3-A huwa konformi mad-Direttiva 2014/53/UE. It-test kollu tad-dikjarazzjoni ta' konformità tal-UE huwa disponibbli f'dan l-indirizz tal-Internet li ġej: http://continental.automotive-approvals.com/
	Il-medda/meded tal-frekwenza li jaħdem fihom it-tagħmir tar-radju: 24.05–24.25 GHz
	Il-potenza massima tal-frekwenza tar-radju trażmessa fil-medda/meded tal-frekwenza li jaħdem fihom it-tagħmir tar- radju: 100mW (20 dBm) Peak EIRP

VEREENVOUDIGDE EU-CONFORMITEITSVERKLARING	Hierbij verklaar ik, ADC Automotive Distance Control Systems GmbH, dat het type radioapparatuur SRR 3-A conform is met Richtlijn 2014/53/EU. De volledige tekst van de EU-conformiteitsverklaring kan worden geraadpleegd op het volgende internetadres: http://continental.automotive-approvals.com/
	Frequentieband(en) waarin de radioapparatuur functioneert: 24.05–24.25 GHz
	Maximaal radiofrequent vermogen uitgezonden in de frequentieband(en) waarin de radioapparatuur functioneert: 100mW (20 dBm) Peak EIRP

UPROSZCZONA DEKLARACJA ZGODNOŚCI UE	ADC Automotive Distance Control Systems GmbH niniejszym oświadcza, że typ urządzenia radiowego SRR 3-A jest zgodny z dyrektywą 2014/53/UE. Pełny tekst deklaracji zgodności UE jest dostępny pod następującym adresem internetowym: http://continental.automotive-approvals.com/
	Zakresu(-ów) częstotliwości, w którym (których) pracuje urządzenie radiowe: 24.05–24.25 GHz
	Maksymalnej mocy częstotliwości radiowej emitowanej w zakresie(-ach) częstotliwości, w którym (których) pracuje urządzenie radiowe: 100mW (20 dBm) Peak EIRP

D00691

– CÒN TIẾP –

DECLARAÇÃO UE DE CONFORMIDADE SIMPLIFICADA	O(a) abaixo assinado(a) ADC Automotive Distance Control Systems GmbH declara que o presente tipo de equipamento de rádio SRR 3-A está em conformidade com a Diretiva 2014/53/UE. O texto integral da declaração de conformidade está disponível no seguinte endereço de Internet: http://continental.automotive-approvals.com/
	A(s) banda(s) de frequências em que o equipamento de rádio funciona: 24.05–24.25 GHz
	A potência máxima de radiofrequências transmitida na(s) banda(s) de frequências em que o equipamento de rádio funciona: 100mW (20 dBm) Peak EIRP

DECLARAȚIA UE DE CONFORMITATE SIMPLIFICATĂ	Prin prezenta, ADC Automotive Distance Control Systems GmbH declară că tipul de echipamente radio SRR 3-A este în conformitate cu Directiva 2014/53/UE. Textul integral al declarației UE de conformitate este disponibil la următoarea adresă internet: http://continental.automotive-approvals.com/
	Banda (benzile) de frecvențe în care funcționează echipamentul radio: 24.05–24.25 GHz
	Puterea maximă de radiofrecvență transmisă în banda (benzile) de frecvențe în care funcționează echipamentul radio: 100mW (20 dBm) Peak EIRP

ZJEDNODUŠENÉ EÚ VYHLÁSENIE O ZHODE	ADC Automotive Distance Control Systems GmbH týmto vyhlasuje, že rádiové zariadenie typu SRR 3-A je v súlade so smernicou 2014/53/EÚ. Úplné EÚ vyhlásenie o zhode je k dispozícii na tejto internetovej adrese: http://continental.automotive-approvals.com/
	Frekvenčné pásmo resp. pásma, v ktorých rádiové zariadenie pracuje: 24.05–24.25 GHz
	Maximálny vysokofrekvenčný výkon prenášaný vo frekvenčnom pásme, resp. pásmach, v ktorých rádiové zariadenie pracuje: 100mW (20 dBm) Peak EIRP

POENOSTAVLJENA IZJAVA EU O SKLADNOSTI	ADC Automotive Distance Control Systems GmbH potrjuje, da je tip radijske opreme SRR 3-A skladen z Direktivo 2014/53/EU. Celotno besedilo izjave EU o skladnosti je na voljo na naslednjem spletnem naslovu: http://continental.automotive-approvals.com/
	Frekvenčni pas ali pasovi, na katerih deluje radijska oprema: 24.05–24.25 GHz
	Največja energija za radijsko frekvenco, preneseno po frekvenčnem pasu ali pasovih, na katerih radijska oprema deluje: 100mW (20 dBm) Peak EIRP

YKSINKERTAISTETTU EU-VAATIMUSTENMUKAISUUSVAKUUTUS	ADC Automotive Distance Control Systems GmbH vakuuttaa, että radiolaitetyyppi SRR 3-A on direktiivin 2014/53/EU mukainen. EU-vaatimustenmukaisuusvakuutuksen täysimittainen teksti on saatavilla seuraavassa internetosoitteessa: http://continental.automotive-approvals.com/
	Radiotaajuudet, joilla radiolaite toimii: 24.05–24.25 GHz
	Suurin mahdollinen lähetysteho radiotaajuuksilla, joilla radiolaite toimii: 100mW (20 dBm) Peak EIRP

FÖRENKLAD EU-FÖRSÄKRAN OM ÖVERENSSTÄMMELSE	Härmed försäkrar ADC Automotive Distance Control Systems GmbH att denna typ av radioutrustning SRR 3-A överensstämmer med direktiv 2014/53/EU. Den fullständiga texten till EU-försäkran om överensstämmelse finns på följande webbadress: http://continental.automotive-approvals.com/
	Det eller de frekvensband där radioutrustningen arbetar: 24.05–24.25 GHz
	Den maximala radiofrekvenseffekt som överförs inom det eller de frekvensband där radioutrustningen arbetar: 100mW (20 dBm) Peak EIRP

D00692

EINFÖLDUÐ ESB SAMRÆMISYFIRLÝSING	Hér með lýsir ADC Automotive Distance Control Systems GmbH því yfir, að fjarskiptabúnaðurinn að gerð SRR 3-A er í samræmi við tilskipun 2014/53/ ESB. Textinn í fullri lengd um Samræmisyfirlýsingu ESB er aðgengilegur á eftirfarandi veffangi: http://continental.automotive-approvals.com/
	Bandbreidd(ir), sem fjarskiptabúnaðurinn starfar í: 24.05–24.25 GHz
	Hámarks fjarskiptatíðni sendistyrkleika í bandbreiddinni/bandbreiddunum sem fjarskiptabúnaðurinn starfar í: 100mW (20 dBm) Peak EIRP

BASİTLEŞTİRİLMİŞ AB UYGUNLUK BEYANI	Işbu belge ile, ADC Automotive Distance Control Systems GmbH şirketi SRR 3-A tipi radyo ekipmanının 2014/53/AB sayılı direktife uygun olduğunu beyan eder. AB uygunluk beyanının tam metni aşağıdaki İnternet adresinde mevcuttur: http://continental.automotive-approvals.com/
	Radyo cihazının çalıştığı frekans bandı/bantları: 24.05–24.25 GHz
	Radyo ekipmanının çalıştığı frekans bandında/bantlarında iletilen maksimum radyo frekansı gücü: 100mW (20 dBm) Peak EIRP

СПРОЩЕНА ДЕКЛАРАЦІЯ ЄС ПРО ВІДПОВІДНІСТЬ	Цим ADC Automotive Distance Control Systems GmbH заявляє, що радіообладнання типу SRR3-A відповідає вимогам Директиви 2014/53/EU. Повний текст декларації ЄС про відповідність доступний за наступною адресою в мережі Інтернет: http://continental.automotive-approvals.com/
	Частотний діапазон(-и), в якому працює радіообладнання: 24.05–24.25 ГГц
	Максимальна потужність радіочастотного сигналу, що передається у частотному діапазоні(-ах), в якому працює радіообладнання: 100 мВт (20 дБм) Пікова ефективна потужність випромінювання

D00885

– CÒN TIẾP –

■ Hệ thống cảm biến áp suất lốp

English	EN	Manufacturer : Schrader Electronics Ltd. Address : 11 Technology Park, Belfast Road, Antrim BT41 1QS, Northern Ireland United Kingdom Model No. : SHR3 Frequency : 433.92 MHz Power : −23.1dBm Hereby, Schrader Electronics Ltd. declares that the radio equipment type SHR3 is in compliance with Directive 2014/53/EU. The full text of the EU declaration of conformity is available at the following internet address: http://www.tpmseuroshop.com/documents/declaration_conformities
Bulgarian	BG	С настоящото Schrader Electronics Ltd. декларира, че този тип радиосъоръжение SHR3 е в съответствие с Директива 2014/53/ЕС. Цялостният текст на ЕС декларацията за съответствие може да се намери на следния интернет адрес: http://www.tpmseuroshop.com/documents/declaration_conformities
Spanish	ES	Por la presente, Schrader Electronics Ltd. declara que el tipo de equipo radioeléctrico SHR3 es conforme con la Directiva 2014/53/UE. El texto completo de la declaración UE de conformidad está disponible en la dirección Internet siguiente: http://www.tpmseuroshop.com/documents/declaration_conformities
Croatian	HR	Schrader Electronics Ltd. ovime izjavljuje da je radijska oprema tipa SHR3 u skladu s Direktivom 2014/53/EU. Cjeloviti tekst EU izjave o sukladnosti dostupan je na sljedećoj internetskoj adresi: http://www.tpmseuroshop.com/documents/declaration_conformities
Czech	CS	Tímto Schrader Electronics Ltd. prohlašuje, že typ rádiového zařízení SHR3 je v souladu se směrnicí 2014/53/EU. Úplné znění EU prohlášení o shodě je k dispozici na této internetové adrese: http://www.tpmseuroshop.com/documents/declaration_conformities

D00694

Danish	DA	Hermed erklærer Schrader Electronics Ltd., at radioudstyrstypen SHR3 er i overensstemmelse med direktiv 2014/53/EU. EU-overensstemmelseserklæringens fulde tekst kan findes på følgende internetadresse: http://www.tpmseuroshop.com/documents/declaration_conformities
Dutch	NL	Hierbij verklaar ik, Schrader Electronics Ltd., dat het type radioapparatuur SHR3 conform is met Richtlijn 2014/53/EU. De volledige tekst van de EU-conformiteitsverklaring kan worden geraadpleegd op het volgende internetadres: http://www.tpmseuroshop.com/documents/declaration_conformities
German	DE	Hiermit erklärt Schrader Electronics Ltd., dass der Funkanlagentyp SHR3 der Richtlinie 2014/53/EU entspricht. Der vollständige Text der EU-Konformitätserklärung ist unter der folgenden Internetadresse verfügbar: http://www.tpmseuroshop.com/documents/declaration_conformities
Estonian	ET	Käesolevaga deklareerib Schrader Electronics Ltd., et käesolev raadioseadme tüüp SHR3 vastab direktiivi 2014/53/EL n õuetele. ELi vastavusdeklaratsiooni täielik tekst on kättesaadav järgmisel internetiaadressil: http://www.tpmseuroshop.com/documents/declaration_conformities
Finish	FI	Schrader Electronics Ltd. vakuuttaa, että radiolaitetyyppi SHR3 on direktiivin 2014/53/EU mukainen. EU-vaatimustenmukaisuusvakuutuksen täysimittainen teksti on saatavilla seuraavassa internetosoitteessa: http://www.tpmseuroshop.com/documents/declaration_conformities

D00695

– CÒN TIẾP –

French	FR	Le soussigné, Schrader Electronics Ltd., déclare que l'équipement radioélectrique du type SHR3 est conforme à la directive 2014/53/UE. Le texte complet de la déclaration UE de conformité est disponible à l'adresse internet suivante: http://www.tpmseuroshop.com/documents/declaration_conformities
Greek	EL	Με την παρούσα ο/η Schrader Electronics Ltd., δηλώνει ότι ο ραδιοεξοπλισμός SHR3 πληροί την οδηγία 2014/53/ΕΕ. Το πλήρες κείμενο της δήλωσης συμμόρφωσης ΕΕ διατίθεται στην ακόλουθη ιστοσελίδα στο διαδίκτυο: http://www.tpmseuroshop.com/documents/declaration_conformities
Hungarian	HU	Schrader Electronics Ltd. igazolja, hogy a SHR3 típusú rádióberendezés megfelel a 2014/53/EU irányelvnek. Az EU-megfelelőségi nyilatkozat teljes szövege elérhető a következő internetes címen: http://www.tpmseuroshop.com/documents/declaration_conformities
Italian	IT	Il fabbricante, Schrader Electronics Ltd., dichiara che il tipo di apparecchiatura radio SHR3 è conforme alla direttiva 2014/53/UE. Il testo completo della dichiarazione di conformità UE è disponibile al seguente indirizzo Internet: http://www.tpmseuroshop.com/documents/declaration_conformities
Latvian	LV	Ar šo Schrader Electronics Ltd. deklarē, ka radioiekārta SHR3 atbilst Direktīvai 2014/53/ES. Pilns ES atbilstības deklarācijas teksts ir pieejams šāda interneta vietnē: http://www.tpmseuroshop.com/documents/declaration_conformities
Lithuanian	LT	Aš, Schrader Electronics Ltd., patvirtinu, kad radijo įrenginių tipas SHR3 atitinka Direktyvą 2014/53/ES. Visas ES atitikties deklaracijos tekstas prieinamas šiuo interneto adresu: http://www.tpmseuroshop.com/documents/declaration_conformities

D00696

Maltese	MT	B'dan, Schrader Electronics Ltd., niddikjara li dan it-tip ta' tagħmir tar-radju SHR3 huwa konformi mad-Direttiva 2014/53/UE. It-test kollu tad-dikjarazzjoni ta' konformità tal-UE huwa disponibbli f'dan l-indirizz tal-Internet li ġej: http://www.tpmseuroshop.com/documents/declaration_conformities
Polish	PL	Schrader Electronics Ltd. niniejszym oświadcza, że typ urządzenia radiowego SHR3 jest zgodny z dyrektywą 2014/53/UE. Pełny tekst deklaracji zgodności UE jest dostępny pod następującym adresem internetowym: http://www.tpmseuroshop.com/documents/declaration_conformities
Portuguese	PT	O(a) abaixo assinado(a) Schrader Electronics Ltd. declara que o presente tipo de equipamento de rádio SHR3 está em conformidade com a Diretiva 2014/53/UE. O texto integral da declaração de conformidade está disponível no seguinte endereço de Internet: http://www.tpmseuroshop.com/documents/declaration_conformities
Romanian	RO	Prin prezenta, Schrader Electronics Ltd. declară că tipul de echipamente radio SHR3 este în conformitate cu Directiva 2014/53/UE. Textul integral al declarației UE de conformitate este disponibil la următoarea adresă internet: http://www.tpmseuroshop.com/documents/declaration_conformities
Slovak	SK	Schrader Electronics Ltd. týmto vyhlasuje, že rádiové zariadenie typu SHR3 je v súlade so smernicou 2014/53/EÚ. Úplné EÚ vyhlásenie o zhode je k dispozícii na tejto internetovej adrese: http://www.tpmseuroshop.com/documents/declaration_conformities
Slovenian	SL	Schrader Electronics Ltd. potrjuje, da je tip radijske opreme SHR3 skladen z Direktivo 2014/53/EU. Celotno besedilo izjave EU o skladnosti je na voljo na naslednjem spletnem naslovu: http://www.tpmseuroshop.com/documents/declaration_conformities
Sweedish	SV	Härmed försäkrar Schrader Electronics Ltd. att denna typ av radioutrustning SHR3 överensstämmer med direktiv 2014/53/EU. Den fullständiga texten till EU-försäkran om överensstämmelse finns på följande webbadress: http://www.tpmseuroshop.com/documents/declaration_conformities

D00697

– CÒN TIẾP –

■ Ăng-ten LF

Mẫu: SU19S-1
Tần số hoạt động: 134,2 kHz
Công suất đầu ra tối đa (ERP): 6,195 mW
Nhà sản xuất: TẬP ĐOÀN SUBARU
Địa chỉ: 1-1, Subaru-cho, Ota-shi, Gun-ma-ken, 373-8555, Nhật Bản

передавач: модель: SU19S-1
смугу радіочастот: 134.2 кГц
максимальну потужність
випромінювання (ERP): 6.195 мВт

виробник: SUBARU CORPORATION
адреса: 1-1, Subaru-cho, Ota-shi, Gunma-ken, 373-8555, Japan

D01034

Hereby, SUBARU CORPORATION declares that the radio equipment type is in compliance with Directive 2014/53/EU.
The full text of the EU declaration of conformity is available at the following internet address:
https://www.denso.com/global/en/contact-us/doc/

SUBARU CORPORATION vakuuttaa, että radiolaitetyyppi on direktiivin 2014/53/EU mukainen.
EU-vaatimustenmukaisuusvakuutuksen täysimittainen teksti on saatavilla seuraavassa internetosoitteessa:
https://www.denso.com/global/en/contact-us/doc/

Hierbij verklaar ik, SUBARU CORPORATION, dat het type radioapparatuur conform is met Richtlijn 2014/53/EU.
De volledige tekst van de EU-conformiteitsverklaring kan worden geraadpleegd op het volgende internetadres:
https://www.denso.com/global/en/contact-us/doc/

Le soussigné, SUBARU CORPORATION, déclare que l'équipement radioélectrique du type est conforme à la directive 2014/53/UE.
Le texte complet de la déclaration UE de conformité est disponible à l'adresse internet suivante:
https://www.denso.com/global/en/contact-us/doc/

Härmed försäkrar SUBARU CORPORATION att denna typ av radioutrustning överensstämmer med direktiv 2014/53/EU.
Den fullständiga texten till EU-försäkran om överensstämmelse finns på följande webbadress:
https://www.denso.com/global/en/contact-us/doc/

D00757

Hermed erklærer SUBARU CORPORATION, at radioudstyrstypen er i overensstemmelse med direktiv 2014/53/EU.
EU-overensstemmelseserklæringens fulde tekst kan findes på følgende internetadresse:
https://www.denso.com/global/en/contact-us/doc/

Hiermit erklärt SUBARU CORPORATION, dass der Funkanlagentyp der Richtlinie 2014/53/EU entspricht.
Der vollständige Text der EU-Konformitätserklärung ist unter der folgenden Internetadresse verfügbar:
https://www.denso.com/global/en/contact-us/doc/

Με την παρούσα ο/η SUBARU CORPORATION, δηλώνει ότι ο ραδιοεξοπλισμός πληροί την οδηγία 2014/53/ΕΕ.
Το πλήρες κείμενο της δήλωσης συμμόρφωσης ΕΕ διατίθεται στην ακόλουθη ιστοσελίδα στο διαδίκτυο:
https://www.denso.com/global/en/contact-us/doc/

Il fabbricante, SUBARU CORPORATION, dichiara che il tipo di apparecchiatura radio è conforme alla direttiva 2014/53/UE.
Il testo completo della dichiarazione di conformità UE è disponibile al seguente indirizzo Internet:
https://www.denso.com/global/en/contact-us/doc/

Por la presente, SUBARU CORPORATION declara que el tipo de equipo radioeléctrico es conforme con la Directiva 2014/53/UE.
El texto completo de la declaración UE de conformidad está disponible en la dirección Internet siguiente:
https://www.denso.com/global/en/contact-us/doc/

D00758

O(a) abaixo assinado(a) SUBARU CORPORATION declara que o presente tipo de equipamento de rádio está em conformidade com a Diretiva 2014/53/UE.
O texto integral da declaração de conformidade está disponível no seguinte endereço de Internet:
https://www.denso.com/global/en/contact-us/doc/

B'dan, SUBARU CORPORATION, niddikjara li dan it-tip ta' tagħmir tar-radju huwa konformi mad-Direttiva 2014/53/UE.
It-test kollu tad-dikjarazzjoni ta' konformità tal-UE huwa disponibbli f'dan l-indirizz tal-Internet li ġej:
https://www.denso.com/global/en/contact-us/doc/

Käesolevaga deklareerib SUBARU CORPORATION, et käesolev raadioseadme tüüp vastab direktiivi 2014/53/EL nõuetele.
ELi vastavusdeklaratsiooni täielik tekst on kättesaadav järgmisel internetiaadressil:
https://www.denso.com/global/en/contact-us/doc/

SUBARU CORPORATION igazolja, hogy a típusú rádióberendezés megfelel a 2014/53/EU irányelvnek.
Az EU-megfelelőségi nyilatkozat teljes szövege elérhető a következő internetes címen:
https://www.denso.com/global/en/contact-us/doc/

SUBARU CORPORATION týmto vyhlasuje, že rádiové zariadenie typu je v súlade so smernicou 2014/53/EÚ.
Úplné EÚ vyhlásenie o zhode je k dispozícii na tejto internetovej adrese:
https://www.denso.com/global/en/contact-us/doc/

D00759

Tímto SUBARU CORPORATION prohlašuje, že typ rádiového zařízení je v souladu se směrnicí 2014/53/EU.
Úplné znění EU prohlášení o shodě je k dispozici na této internetové adrese:
https://www.denso.com/global/en/contact-us/doc/

SUBARU CORPORATION potrjuje, da je tip radijske opreme skladen z Direktivo 2014/53/EU.
Celotno besedilo izjave EU o skladnosti je na voljo na naslednjem spletnem naslovu:
https://www.denso.com/global/en/contact-us/doc/

Aš, SUBARU CORPORATION, patvirtinu, kad radijo įrenginių tipas atitinka Direktyvą 2014/53/ES.
Visas ES atitikties deklaracijos tekstas prieinamas šiuo interneto adresu:
https://www.denso.com/global/en/contact-us/doc/

Ar šo SUBARU CORPORATION deklarē, ka radioiekārta atbilst Direktīvai 2014/53/ES.
Pilns ES atbilstības deklarācijas teksts ir pieejams šādā interneta vietnē:
https://www.denso.com/global/en/contact-us/doc/

SUBARU CORPORATION niniejszym oświadcza, że typ urządzenia radiowego jest zgodny z dyrektywą 2014/53/UE.
Pełny tekst deklaracji zgodności UE jest dostępny pod następującym adresem internetowym:
https://www.denso.com/global/en/contact-us/doc/

D00760

Hér með lýsir SUBARU CORPORATION yfir því að
er í samræmi við grunnkröfur og aðrar kröfur, sem gerðar eru í tilskipun 2014/53/EU.
Samræmisyfirlýsing er einnig aðgengileg á eftirfarandi vefslóð:
https://www.denso.com/global/en/contact-us/doc/

SUBARU CORPORATION erklærer at er i overensstemmelse med direktiv 2014/53/EU.
Samsvarserklæringen i fulltekst er tilgjengelig på følgende internettadresse:
https://www.denso.com/global/en/contact-us/doc/

С настоящото SUBARU CORPORATION декларира, че този тип радиосъоръжение е в съответствие с Директива 2014/53/ЕС.
Цялостният текст на ЕС декларацията за съответствие може да се намери на следния интернет адрес:
https://www.denso.com/global/en/contact-us/doc/

Prin prezenta, SUBARU CORPORATION declară că tipul de echipamente radio este în conformitate cu Directiva 2014/53/UE.
Textul integral al declarației UE de conformitate este disponibil la următoarea adresă internet:
https://www.denso.com/global/en/contact-us/doc/

SUBARU CORPORATION ovime izjavljuje da je radijska oprema tipa u skladu s Direktivom 2014/53/EU.
Cjeloviti tekst EU izjave o sukladnosti dostupan je na sljedećoj internetskoj adresi:
https://www.denso.com/global/en/contact-us/doc/

D00761

– CÒN TIẾP –

Овиме, SUBARU CORPORATION изјављује да је радио опрема тип усаглашена са Директивом 2014/53/EU.
Цео текст ЕУ декларације о усаглашености доступам је на следећој интернет адреси:
https://www.denso.com/global/en/contact-us/doc/

26

Amb aquest document, SUBARU CORPORATION declara que el tipus d'equipament radioelèctric es conforme a la Directiva 2014/53/UE. El text complet de la declaració UE de conformitat està disponible en la següent adreça d'Internet:
https://www.denso.com/global/en/contact-us/doc/

27

İşbu belge; SUBARU CORPORATION telsiz ekipmanı tipinin 2014/53/AB sayılı Direktif'e uygun olduğunu beyan eder.
AB uygunluk beyanının tam metni aşağıdaki internet adresinde mevcuttur:
https://www.denso.com/global/en/contact-us/doc/

28

D00997

справжнім SUBARU CORPORATION заявляє, що тип радіообладнання відповідає Технічному регламенту радіообладнання;
повний текст декларації про відповідність доступний на веб-сайті за такою адресою:
https://www.denso.com/global/en/contact-us/doc/

CE The latest "DECLARATION of CONFORMITY" (DoC) is available at the following address:
https://www.denso.com/global/en/contact-us/doc/

D00927

■ Thông tin đơn vị nhập khẩu

United Kingdom	I.M.GROUP LTD.	The Gate, International Drive, Solihull, B90 4WA, United Kingdom
Ireland	SUBARU IRELAND	I.M. House NVD Complex Brown's Barn Baldonnell Co. Dublin
Netherlands	N.V. Subaru Benelux	Zwarteweg 88, 1431 VM AALSMEER, THE NETHERLANDS
Belgium	N.V. Subaru Benelux	Zwarteweg 88, 1431 VM AALSMEER, THE NETHERLANDS
Luxembourg	N.V. Subaru Benelux	Zwarteweg 88, 1431 VM AALSMEER, THE NETHERLANDS
France	SUBARU FRANCE SAS	P.A. Les Béthunes, 1 Avenue du Fief, BP 10432 - St-Ouen-l'Aumône, 95005 Cergy-Pontoise Cedex
Andorra	SUBARU FRANCE SAS	P.A. Les Béthunes, 1 Avenue du Fief, BP 10432 - St-Ouen-l'Aumône, 95005 Cergy-Pontoise Cedex
Sweden	Subaru Nordic AB	Starrvägen 15 232 61 ARLÖV, Sweden
Denmark	Subaru Nordic AB	Starrvägen 15 232 61 ARLÖV, Sweden

D01064

– CÒN TIẾP –

Finland	IM Nordic AB	Starrvägen 15 232 61 ARLÖV, Sweden
Germany	Subaru Deutschland GmbH	Mielestrasse 6, 61169 Friedberg, Germany
Greece	Subaru Italia S. p. A.	20156 MILANO - Via Montefeltro, 6/A, Italia
Italy	Subaru Italia S. p. A.	20156 MILANO - Via Montefeltro, 6/A, Italia
Canary islands	SUBARU ESPAÑA S.A	C/ Alcalá, 65 28014 Madrid España
Spain	SUBARU ESPAÑA S.A	C/ Alcalá, 65 28014 Madrid España
Malta	Liaco Limited	Liaco Limited Mosta Road Lija, LJA 9012 Malta
Estonia	Subaru Nordic AB	Box 21041, 200 21 MALMÖ Starrvägen 15 232 61 ARLÖV

D01065

Hungary	Emil Frey Import Kft	Mogyoródi út 34-40, 1149, Budapest, Hungary
Slovakia	Subaru Italia S. p. A.	20156 MILANO - Via Montefeltro, 6/A, Italia
Czech Republic	SUBARU ČR, s.r.o.	Pekařská 5, 155 00 Praha 5, Czech Republic
Slovenia	Subaru Italia S. p. A.	20156 MILANO - Via Montefeltro, 6/A, Italia
Lithuania	Subaru Nordic AB	Starrvägen 15 232 61 ARLÖV, Sweden
Latvia	Subaru Nordic AB	Starrvägen 15 232 61 ARLÖV, Sweden
Cyprus	A. Stephanides & Son Automotive Ltd.	1 Fedras & Poleodominas Street, CY-1037 Kaimakli, Nicosia

D01054

– CÒN TIẾP –

Poland	Subaru Import Polska sp. z o.o.	ul. Josepha Conrada 51, 31-357 Kraków, Poland
Iceland	BL ehf.	Sævarhöfða 2 – 110 Reykjavík, Iceland
Norway	Subaru Norge AS	Masteveien 4 | N-1481 HAGAN | Norway
Bulgaria	Subaru Italia S. p. A.	20156 MILANO - Via Montefeltro, 6/A, Italia
Montenegro	NC.Kattamis(Serbia Montenegro)Ltd.,	59 Ayiou Nicplaou Str, Engomi, Nicosia, Republic of Cyprus
Croatia	Subaru Italia S. p. A.	20156 MILANO - Via Montefeltro, 6/A, Italia
Austria	Subaru Österreich	Michael-Walz-Gasse 18C 5020 Salzburg

D01055

Serbia	NC.Kattamis(Serbia Montenegro)Ltd.,	59 Ayiou Nicplaou Str, Engomi, Nicosia, Republic of Cyprus
Turkey	Baytur Motorlu Vasıtalar Ticaret A.Ş	Boyalı Köşk sok No:4/1 Bebek-BEŞİKTAŞ / İST
Switzerland	SUBARU Schweiz AG	Emil-Frey-Strasse, CH-5745 Safenwil, Schweiz
Tahiti	Royal Automobiles	Avenue George Clemenceau BP20349 Papeete, Tahiti 98713, French Polynesia
New Caledonia	Almameto	BP31280 98895 Noumea Cedex Nouvelle Caledonie
Ukraine	Subaru Ukraine LLC	Esplanadna street 20 KYIV Ukraine 01601

D00875

13-8. Thông tin kỹ thuật

■ Mẫu xe tại thị trường Singapore

▼ **Chìa khóa thông minh**

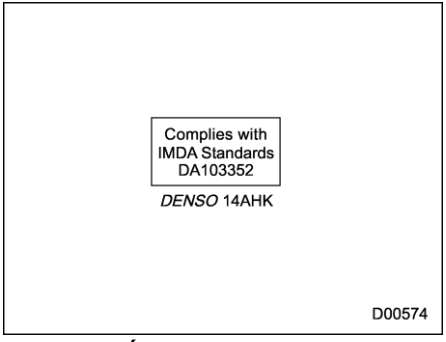

▼ **Công tắc khóa điện**

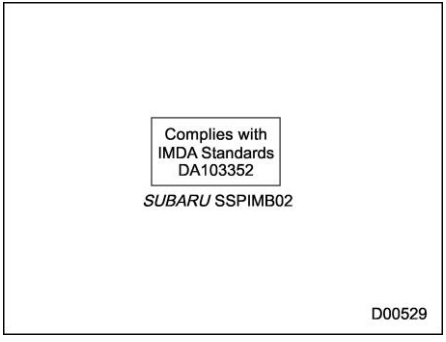

▼ **Hệ thống cảm biến áp suất lốp**



▼ **Hệ thống cảnh báo phát hiện xe phía sau (SRVD)**

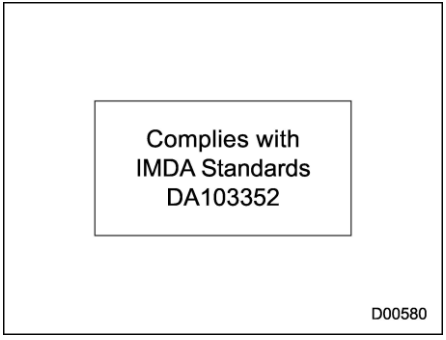

■ Mẫu xe tại thị trường Panama

⚠ THẬN TRỌNG

CẢNH BÁO FCC

Các thay đổi hoặc sửa đổi không được chấp thuận rõ ràng bởi bên chịu trách nhiệm tuân thủ có thể làm mất quyền sử dụng thiết bị của người dùng.

LƯU Ý

Thiết bị này tuân thủ phần 15 của Quy tắc FCC. Hoạt động phải tuân theo hai điều kiện sau: (1) Thiết bị này không gây gián đoạn có hại, và (2) thiết bị này phải chấp nhận mọi tín hiệu gián đoạn nhận được, kể cả gián đoạn có thể gây ra hoạt động không mong muốn.

■ Mẫu xe tại thị trường Cộng hòa Dominica

⚠ THẬN TRỌNG

CẢNH BÁO FCC

Các thay đổi hoặc sửa đổi không được chấp thuận rõ ràng bởi bên chịu trách nhiệm tuân thủ có thể làm mất quyền sử dụng thiết bị của người dùng.

LƯU Ý

Thiết bị này tuân thủ phần 15 của Quy tắc FCC. Hoạt động phải tuân theo hai điều kiện sau: (1) Thiết bị này không gây gián đoạn có hại, và (2) thiết bị này phải chấp nhận mọi tín hiệu gián đoạn nhận được, kể cả gián đoạn có thể gây ra hoạt động không mong muốn.

▼ **Chìa khóa thông minh**

FCC ID: HYQ14AHK

▼ **Mở cửa không cần chìa khóa với hệ thống khởi động bằng nút nhấn**

FCC ID: Y8PSU19S-1

▼ **Thiết bị chống trộm**

FCC ID: Y8PSSPIMB02

■ Mẫu xe tại thị trường Indonesia

▼ **Hệ thống cảnh báo phát hiện xe phía sau (SRVD)**

37739/I/SDPPI/2017
2130

D00807

■ Mẫu xe tại thị trường Serbia

▼ **Hệ thống cảm biến áp suất lốp**

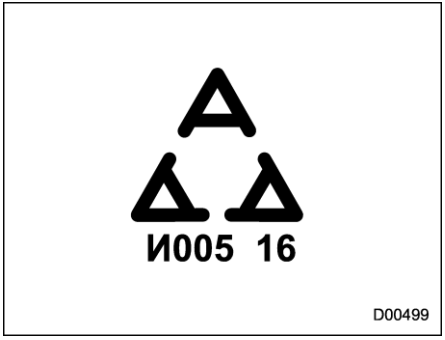

D00499

▼ **Đơn vị TPMS**

MẪU: TD1G141

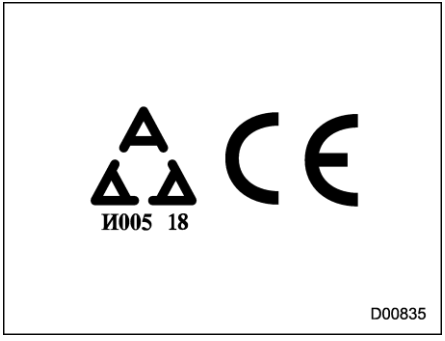

D00835

– CÒN TIẾP –

▼ **Chìa khóa thông minh**

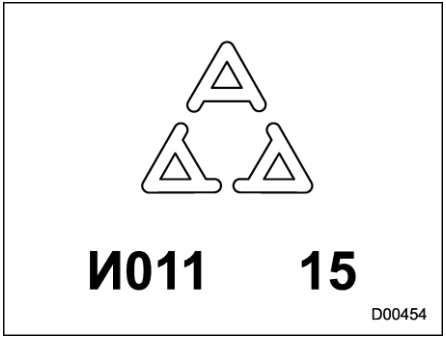



▼ **Hệ thống cảnh báo phát hiện xe phía sau (SRVD)**

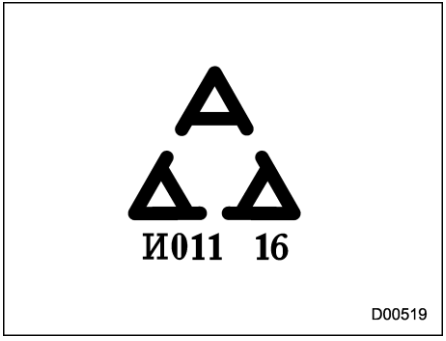

■ Mẫu xe tại thị trường Việt Nam

▼ **Hệ thống cảm biến áp suất lốp**

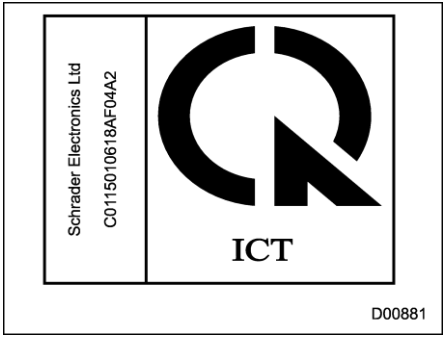

▼ **Hệ thống cảnh báo phát hiện xe phía sau (SRVD)**

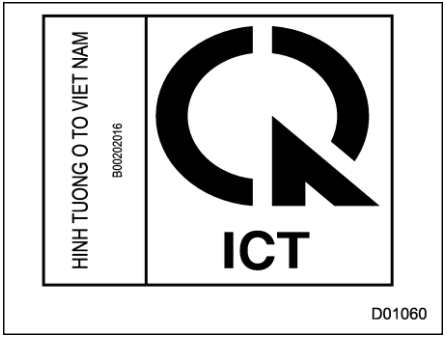

▼ **Chìa khóa thông minh**

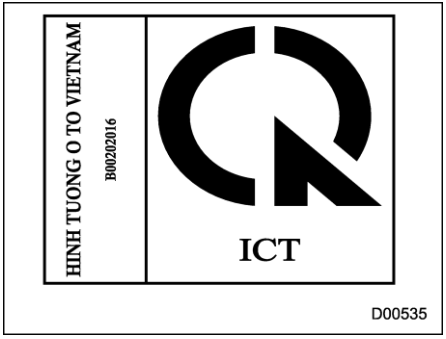

▼ **Hệ thống chìa khóa thông minh và khởi động bằng nút nhấn**

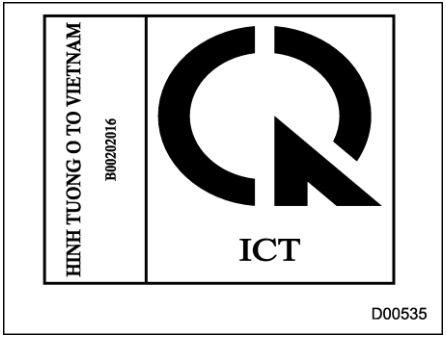

▼ **Thiết bị chống trộm**

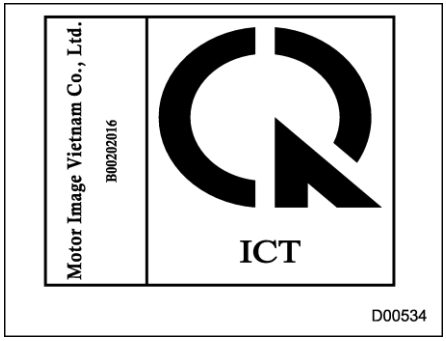

■ Mẫu xe tại thị trường Philippine

▼ **Hệ thống cảnh báo phát hiện xe phía sau (SRVD)**



▼ **Hệ thống cảm biến áp suất lốp**



– CÒN TIẾP –

■ Mẫu xe tại thị trường Đài Loan

▼ Hệ thống cảm biến áp suất lốp

第十二條
經型式認證合格之低功率射頻電機，非經許可，公司、商號或使用者均不得擅自變更頻率、加大功率或變更原設計之特性及功能。

第十四條
低功率射頻電機之使用不得影響飛航安全及干擾合法通信；經發現有干擾現象時，應立即停用，並改善至無干擾時方得繼續使用。
前項合法通信，指依電信法規定作業之無線電通信。
低功率射頻電機須忍受合法通信或工業、科學及醫療用電波輻射性電機設備之干擾。

500631

▼ Chìa khóa thông minh

第十二條
經型式認證合格之低功率射頻電機，非經許可，公司、商號或使用者均不得擅自變更頻率、加大功率或變更原設計之特性及功能。

第十四條
低功率射頻電機之使用不得影響飛航安全及干擾合法通信；經發現有干擾現象時，應立即停用，並改善至無干擾時方得繼續使用。
前項合法通信，指依電信法規定作業之無線電通信。
低功率射頻電機須忍受合法通信或工業、科學及醫療用電波輻射性電機設備之干擾。

500631

▼ Mở cửa không cần chìa khóa với hệ thống khởi động bằng nút nhấn

第十二條
經型式認證合格之低功率射頻電機，非經許可，公司、商號或使用者均不得擅自變更頻率、加大功率或變更原設計之特性及功能。

第十四條
低功率射頻電機之使用不得影響飛航安全及干擾合法通信；經發現有干擾現象時，應立即停用，並改善至無干擾時方得繼續使用。
前項合法通信，指依電信法規定作業之無線電通信。
低功率射頻電機須忍受合法通信或工業、科學及醫療用電波輻射性電機設備之干擾。

500631

▼ Thiết bị chống trộm

第十二條
經型式認證合格之低功率射頻電機，非經許可，公司、商號或使用者均不得擅自變更頻率、加大功率或變更原設計之特性及功能。

第十四條
低功率射頻電機之使用不得影響飛航安全及干擾合法通信；經發現有干擾現象時，應立即停用，並改善至無干擾時方得繼續使用。
前項合法通信，指依電信法規定作業之無線電通信。
低功率射頻電機須忍受合法通信或工業、科學及醫療用電波輻射性電機設備之干擾。

500631

▼ Hệ thống cảnh báo phát hiện xe phía sau (SRVD)

電信法第48條，低功率電波輻射性電機管理辦法

第十二條
經型式認證合格之低功率射頻電機，非經許可，公司、商號或使用者均不得擅自變更頻率、加大功率或變更原設計之特性及功能。

第十四條
低功率射頻電機之使用不得影響飛航安全及干擾合法通信；經發現有干擾現象時，應立即停用，並改善至無干擾時方得繼續使用。
前項合法通信，指依電信法規定作業之無線電通信。
低功率射頻電機須忍受合法通信或工業、科學及醫療用電波輻射性電機設備之干擾。

D00563

■ Mẫu xe tại thị trường Jordan

▼ Chìa khóa thông minh

TRC/LPD/2015/246

D00456

▼ Hệ thống cảm biến áp suất lốp

TRC/LPD/2016/327

D00507

– CÒN TIẾP –

▼ **Đơn vị TPMS**

TRC approved the TPMS unit.

ALPS ELECTRIC Co., LTD.
MODEL: TD1G141
TRC/LPD/2018/118

D01070

▼ **Hệ thống cảnh báo phát hiện xe phía sau (SRVD)**

ADC Automotive Distance Control Systems
GmbH Peter-Dornier-Strasse 10, 88131 Lindau, Germany
Continental, SRR3-A, Short Range Radar

D01073

■ Mẫu xe tại thị trường Argentina

▼ **Chìa khóa mở cửa**

DENSO
14AHK

CNC COMISIÓN NACIONAL DE **COMUNICACIONES**

ID: H-23321

D01017

▼ **Hệ thống cảm biến áp suất lốp**

ID CNC: H-16483

▼ **Hệ thống cảnh báo phát hiện xe phía sau (SRVD)**

R! H-20046

D01089

■ Mẫu xe tại thị trường Jamaica

▼ Chìa khóa thông minh

Sản phẩm này đã được phê duyệt bởi Jamaica: SMA-14AHK.

▼ Hệ thống chìa khóa thông minh và khởi động bằng nút nhấn

Sản phẩm này đã được phê duyệt bởi Jamaica: SMA-SU19S-1.

▼ Thiết bị chống trộm

Sản phẩm này đã được phê duyệt bởi Jamaica: Định danh của thiết bị được đặt trên sản phẩm.

■ Mẫu xe tại thị trường Cộng hòa Nam Phi

▼ Chìa khóa thông minh

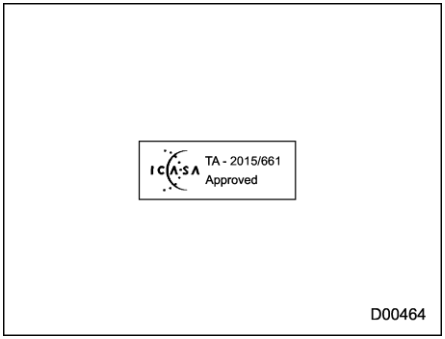

▼ Hệ thống cảnh báo phát hiện xe phía sau (SRVD)

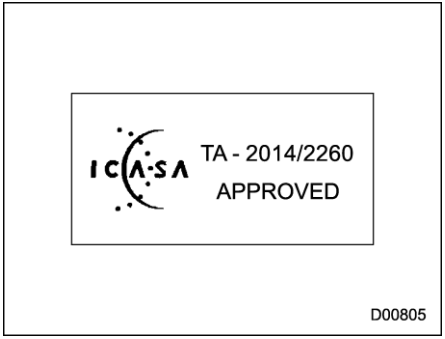

– CÒN TIẾP –

■ Mẫu xe tại thị trường Nga/Kazakhstan

▼ Hệ thống cảm biến áp suất lốp



■ Mẫu xe tại thị trường Paraguay

▼ Chìa khóa thông minh



Nhà cung cấp: Tokyo Motors S.A.

Địa chỉ: Avenida Eusebio Ayala 4649, KM 5 1/2 Asuncion, Cộng hòa Paraguay

▼ Hệ thống chìa khóa thông minh và khởi động bằng nút nhấn

Nhà cung cấp: Tokyo Motors S.A.

Địa chỉ: Avenida Eusebio Ayala 4649, KM 5 1/2 Asuncion, Cộng hòa Paraguay

▼ Hệ thống cảm biến áp suất lốp



▼ **Hệ thống cảnh báo phát hiện xe phía sau (SRVD)**



Nhà cung cấp: Tokyo Motors S.A.

Địa chỉ: Avenida Eusebio Ayala 4649, KM 5 1/2 Asuncion, Cộng hòa Paraguay

■ Mẫu xe tại thị trường Bahrain

▼ **Hệ thống cảm biến áp suất lốp**

SCHRADER ELECTRONICS

MẪU: SHR3

▼ **Đơn vị TPMS**

CÔNG TY TNHH ALPS ELECTRIC.

MẪU: TD1G141

▼ **Hệ thống cảnh báo phát hiện xe phía sau (SRVD)**

Định danh của thiết bị theo đây được phê duyệt để sử dụng theo các quy tắc sau.

1. Thiết bị này không được gây nhiễu có hại cho dịch vụ khác.
2. Thiết bị này phải chấp nhận mọi tín hiệu nhiễu nhận được, và chủ sở hữu thiết bị này không đòi bảo vệ.

■ Mẫu xe tại thị trường El Salvador/Grenada/Saint Lucia

▼ **Hệ thống cảnh báo phát hiện xe phía sau (SRVD)**

FCC ID: OAYSRR3A

⚠ THẬN TRỌNG

CẢNH BÁO FCC

Các thay đổi hoặc sửa đổi không được chấp thuận rõ ràng bởi bên chịu trách nhiệm tuân thủ có thể làm mất quyền sử dụng thiết bị của người dùng.

LƯU Ý

Thiết bị này tuân thủ phần 15 của Quy tắc FCC. Hoạt động phải tuân theo hai điều kiện sau: (1) Thiết bị này không gây gián đoạn có hại, và (2) thiết bị này phải chấp nhận mọi tín hiệu gián đoạn nhận được, kể cả gián đoạn có thể gây ra hoạt động không mong muốn.

– CÒN TIẾP –

■ Mẫu xe tại thị trường Úc/New Zealand

▼ Hệ thống cảnh báo phát hiện xe phía sau (SRVD)

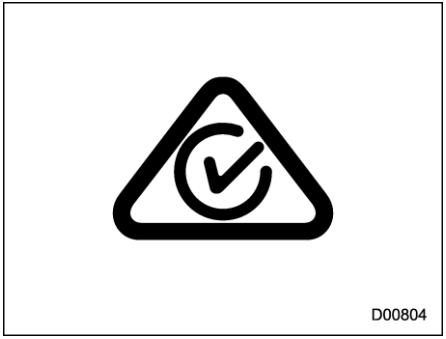

D00804

■ Mẫu xe tại thị trường Israel

▼ Hệ thống cảm biến áp suất lốp

MOC: 51-56188

▼ Đơn vị TPMS

Manufacturer: : ALPS ELECTRIC CO., LTD
Model: : TB1G077
Model: : TD1G141
Country: : Japan, Mexico

א. השימוש במכשיר הינו על בסיס "משני" ופטור מרשיון הפעלה אלחוטי.
כלומר – לא מוגן מהפרעות וללא הפרעה למערכות אחרות הפועלות כדין.
ב. רק "בפעולת בזק" לשימוש עצמי של הלקוח בלבד, הציוד פטור מרשיון הפעלה אלחוטי.
מתן "שרות בזק" לצד ג' מחייב רשיון מיוחד ממשרד התקשורת.
ג' אסור להחליף את האנטנה המקורית של המכשיר, ולא לעשות בו כל שינוי טכני אחר.

D00838

▼ Chìa khóa thông minh

סימן רשום	DENSO:
שנת ייצור	ראה מוצר:
מוצר : מפתח אלאקטרוני	
דגם	14AHK :
ארץ ייצור	יפן :

D00867

▼ Hệ thống chìa khóa thông minh và khởi động bằng nút nhấn

מוצר	שלט רחוק כולל לחצן הפעלה למערכת :
סימן רשום	SUBARU :
ארץ ייצור	ראה מוצר :
דגם	SU19S-1 :
שנת ייצור	ראה מוצר :

D01035

– CÒN TIẾP –

■ Mẫu xe tại thị trường Ukraine

▼ Hệ thống cảm biến áp suất lốp



▼ Hệ thống cảnh báo phát hiện xe phía sau (SRVD)

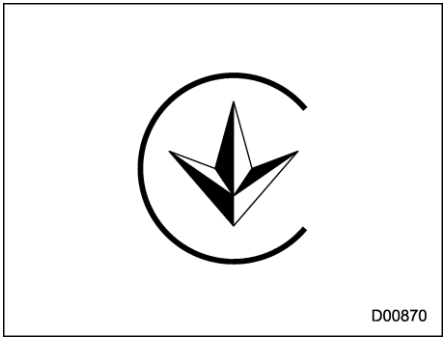

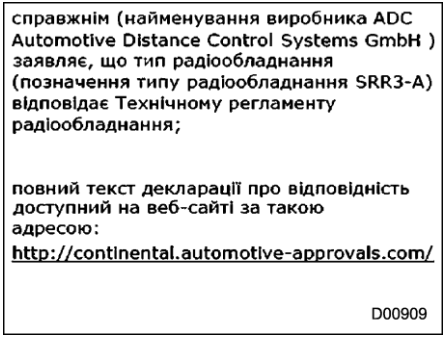

SRR3-A đã được đăng ký với: UA RF: 1CONT 0006

■ Mẫu xe tại thị trường Oman

▼ Hệ thống cảm biến áp suất lốp

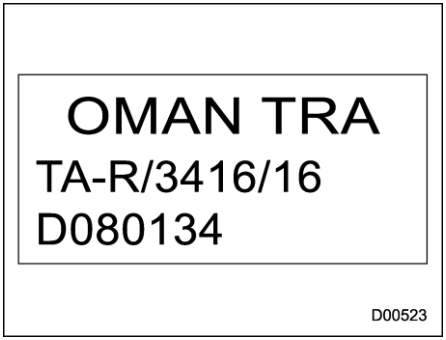

▼ Đơn vị TPMS

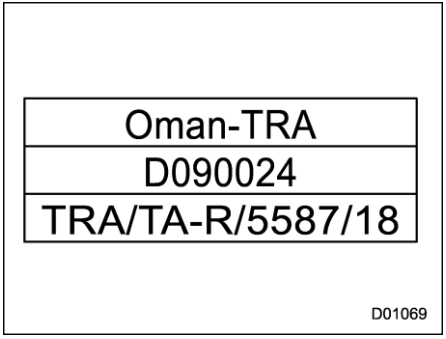

■ Mẫu xe tại thị trường UAE

▼ Hệ thống cảm biến áp suất lốp

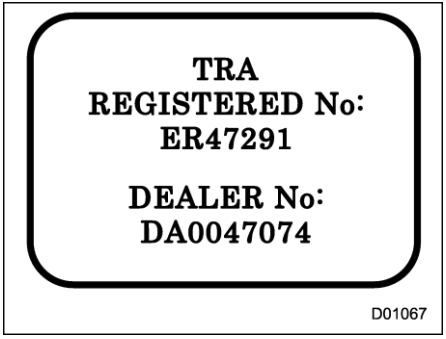

▼ Hệ thống cảnh báo phát hiện xe phía sau (SRVD)

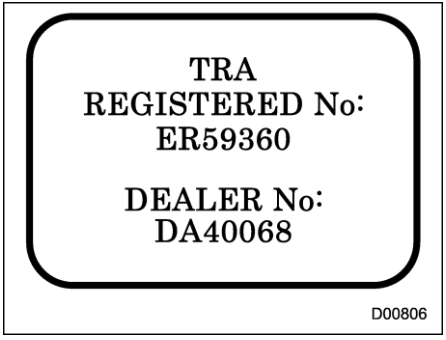

■ Mẫu xe tại thị trường Nigeria

▼ Chìa khóa thông minh

Mẫu: 14AHK

Việc kết nối và sử dụng thiết bị truyền thông này đã được Ủy ban Truyền thông Nigeria cho phép.

▼ Hệ thống chìa khóa thông minh và khởi động bằng nút nhấn

Mẫu: SU19S-1

Việc kết nối và sử dụng thiết bị truyền thông này đã được Ủy ban Truyền thông Nigeria cho phép.

▼ Đơn vị TPMS

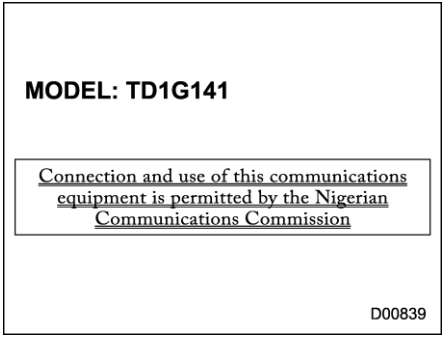

▼ Hệ thống cảnh báo phát hiện xe phía sau (SRVD)

Việc kết nối và sử dụng thiết bị truyền thông này đã được Ủy ban Truyền thông Nigeria cho phép.

– CÒN TIẾP –

■ Mẫu xe tại thị trường Mông Cổ

▼ Hệ thống cảm biến áp suất lốp



1
Mẫu xe trang bị màn hình 11,6 inch..... Tr.206

Từ viết tắt ..... Tr. 4
ABS (Hệ thống chống bó cứng phanh) Tr.333
Đèn cảnh báo Tr.179
Chìa khóa mở cửa Tr.120
Đèn cảnh báo Tr.185
Phụ kiện Tr.511
Ổ cắm điện phụ kiện Tr.298
Chức năng chiếu sáng thích ứng (ADB) Tr.246
Đèn báo..... Tr.191
Thông tin bổ sung Tr.425
Lưới đựng đồ co giãn..... Tr.309
Màng lọc gió Tr.489
Điều hòa không khí
Điều hòa không khí tự động..... Tr.276
Điều hòa không khí chỉnh tay..... Tr.278
Hệ thống lọc không khí Tr.284
Chế độ luồng gió Tr.278
Đèn cảnh báo hệ thống dẫn động..... Tr.183
Bánh xe hợp kim Tr.502
Làm sạch Tr.466
Ăng ten..... Tr.288
Hệ thống chống bó cứng phanh (ABS) Tr.333
Chỗ để tay ..... Tr. 46
Gạt tàn..... Tr. 301
Tay vịn..... Tr. 301
Đèn cảnh báo nhiệt độ hộp số ..... Tr. 177

Âm thanh
Ăng ten Tr.288
Cài đặt Tr.288
Đèn pha tự động bật/tắt Tr.242
Cảm biến..... Tr.243
Hệ thống tự động dừng/khởi động Tr.353
Đèn báo Tr.193
Đèn báo không phát hiện hoạt động Tr.193
Đèn báo TẮT..... Tr.192
Đèn cảnh báo Tr.192
Giữ phanh tự động Tr.345
Đèn báo ..... Tr. 82
Điều chỉnh độ cao tia đèn pha..... Tr.259
Đèn cảnh báo ..... Tr. 191
Rút khóa tự động/Rút khóa khẩn cấp (ALR/ELR) ..... Tr. 49
Gạt nước kính chắn gió cảm biến mưa tự động
Cảm biến..... Tr.254
Điều khiển độ nhạy của cảm biến..... Tr.254
Ắc quy
Xử lý và tái chế ..... Tr. 10
Chức năng tránh cạn ắc quy ..... Tr. 141
Mồi khởi động..... Tr.447
Thay (chìa khóa mở cửa) ..... Tr. 515
Ắc quy xe ..... Tr. 508
Phát hiện điểm mù (BSD) Tr.370

Ghế nâng ..... Tr. 79
Khay giữ chai Tr.297

Phanh
Hỗ trợ phanh..... Tr.331
Trợ lực phanh..... Tr.331, Tr.493
Đĩa phanh..... Tr.524
Dầu phanh..... Tr.492, Tr.522
Má phanh..... Tr.495
Phanh tay..... Tr.343
Bàn đạp phanh..... Tr.494, Tr.524
Hệ thống Tr.331
Hệ thống phanh..... Tr.331
Đèn cảnh báo..... Tr.179
Phanh..... Tr.330
Lái xe với má phanh mới..... Tr.494
Bóng đèn
Biểu đồ..... Tr.525
Thay bóng đèn Tr.511

Camera
Camera quan sát phía trước Tr.357
Camera quan sát phía trước..... Tr.363
Camera quan sát phía trước..... Tr.357
Khu vực chở hàng
Nắp..... Tr.304
Đèn..... Tr.293
Móc chằng..... Tr.309
Bầu lọc khí thải..... Tr.403
Bệ tỳ tay..... Tr.295
Màn hình thông tin trung tâm (CID)
Mẫu xe trang bị màn hình 16 inch..... Tr.206
Mẫu xe trang bị màn hình kép 7,0 inch..... Tr.227

Thay
Nước làm mát..... Tr.489
Lốp thủng..... Tr.434
Dầu và bộ lọc dầu..... Tr.486
Đèn báo sạc ắc quy..... Tr.176
Kiểm tra
Mức nước làm mát..... Tr.488
Mức dầu (dầu phanh)..... Tr.492
Mức nước (nước rửa kính) Tr.503
Mức dầu (dầu động cơ)..... Tr.484
Ghế an toàn trẻ em..... Tr.59
Lắp ghế nâng..... Tr.79
Lắp móc neo ISOFIX..... Tr.81
Lắp dây đai an toàn Tr.74
Móc neo ISOFIX..... Tr.81
Điểm neo Tr.84
An toàn trẻ em Tr.5
Khóa..... Tr.144
Chuông
Đèn Tr.241
Dây đai an toàn Tr.171
Vệ sinh
Bánh xe hợp kim..... Tr.466
Màn hình thông tin trung tâm..... Tr.468
Nội thất Tr.467
Lưới thông gió..... Tr.282
Hệ thống điều hòa không khí..... Tr.269
Tự động..... Tr.276
Thủ công Tr.278
Đồng hồ Tr.239
Móc áo..... Tr.302

Màn hình cụm đồng hồ (màn hình màu LCD)..... Tr. 196
Ngăn kéo
Trung tâm ..... Tr. 295
Trần xe..... Tr. 295
Hộp số vô cấp (CVT) ..... Tr. 322
Dầu..... Tr. 492,Tr.522
Đèn cảnh báo nhiệt độ dầu hộp số (AT OIL TEMP)..... Tr.177
Nước làm mát..... Tr. 488, Tr. 523
Hệ thống làm mát..... Tr. 487
Chống ăn mòn ..... Tr. 466
Thanh ngang ..... Tr. 416
Chân ga tự động..... Tr. 349
Đèn báo ..... Tr. 191
Khay giữ cốc ..... Tr. 296
Hệ thống đèn chạy ban ngày ..... Tr. 244
Tuyên bố tuân thủ theo Chỉ thị máy móc 2006/42/EC ..... Tr. 540
Tuyên bố tuân thủ theo Chỉ thị về cổng sạc viễn thông và radio 1999/5/EC ..... Tr. 534
Tuyên bố tuân thủ theo Chỉ thị về thiết bị vô tuyến 2014/53/EU ..... Tr. 541
Hệ thống sưởi kính ..... Tr. 257
Làm tan băng ..... Tr. 281
Hệ thống làm tan băng ..... Tr. 257

Dầu bộ vi sai cầu ..... Tr. 492, Tr. 522
Kích thước ..... Tr. 518
Đèn cảnh báo độ mòn má phanh đĩa ..... Tr. 332
Đèn trần trung tâm ..... Tr. 292

Cửa
Khóa..... Tr. 138
Đèn báo mở ..... Tr. 182
Đèn bậc cửa..... Tr. 514
Chức năng lựa chọn mở khóa..... Tr. 127
Hệ thống khóa kép ..... Tr. 141
Đồng hồ đo hai hành trình..... Tr. 167
Đai dẫn động ..... Tr. 491
Hỗ trợ lái xe tập trung ..... Tr. 388
Hệ thống giám sát người lái ..... Tr. 388
Đèn báo TẮT..... Tr. 195
Đèn báo hoạt động ..... Tr. 195
Đèn báo dừng tạm thời ..... Tr. 195
Đèn cảnh báo ..... Tr. 195
Lái xe
Xe AWD ..... Tr. 406
Điện thoại trên xe/Điện thoại di động ..... Tr. 8
Sử dụng đồ uống có cồn ..... Tr. 7
Sử dụng thuốc ..... Tr. 7
Nước ngoài ..... Tr. 406
Đi đường địa hình ..... Tr. 408
Thú cưng..... Tr. 8
Đường có tuyết và trơn trượt ..... Tr. 411
Hướng dẫn ..... Tr. 327, Tr. 402, Tr. 406
Mệt mỏi hoặc buồn ngủ..... Tr. 8
Mùa đông..... Tr. 410
Mẫu xe trang bị màn hình kép 7,0 inch ..... Tr. 227

Hệ thống điện ..... Tr. 523
Hệ thống phân bổ lực phanh điện tử (EBD) ..... Tr. 334

Cảnh báo ..... Tr. 180
Phanh tay điện tử ..... Tr. 343
Chức năng nhả tự động bằng bàn đạp ga ..... Tr. 345
Đèn báo..... Tr. 181
Cảnh báo ..... Tr. 348
Khóa đai khẩn cấp (ELR) ..... Tr. 49
Tín hiệu dừng khẩn cấp ..... Tr. 332
Động cơ..... Tr. 519
Tổng quan về khoang động cơ..... Tr. 483
Nước làm mát.....Tr. 488, Tr. 523
Khí thải (cacbon monoxit) ..... Tr. 7, Tr. 402
Nắp ca-pô..... Tr. 481
Đèn cảnh báo mở nắp ..... Tr. 183
Đèn cảnh báo mức dầu thấp..... Tr. 176
Dầu.....Tr. 484, Tr. 520
Quá nóng ..... Tr. 450
Khởi động & và dừng ..... Tr. 318
Chăm sóc ngoại thất..... Tr. 464

Bộ sửa chữa lốp xe thủng ..... Tr. 440
Dữ liệu kỹ thuật của máy nén khí ..... Tr. 445
Lốp xe thủng ..... Tr. 434
Thảm sàn ..... Tr. 303
Mức dầu
Phanh ..... Tr. 492
Hộp số vô cấp ..... Tr. 492
Đèn sương mù
Đèn báo..... Tr. 192
Công tắc ..... Tr. 249

Công tắc gập gương.....Tr. 262
Trước
Dầu bộ vi sai cầu .....Tr. 492, Tr. 522
Đèn sương mù..... Tr. 249
Cơ cấu căng dây đai an toàn .....Tr. 55
Màn hình quan sát Tr.357
Đèn sương mù phía trước .....Tr. 249
Đèn báo túi khí trước của ghế hành khách phía trước
BẬT và TẮT..... Tr. 174
Đèn cảnh báo của dây đai an toàn ghế
hành khách phía trước ..... Tr. 171

Bộ sưởi ghế trước..... Tr. 40
Ghế trước ..... Tr. 31
Điều chỉnh tấm tựa đầu ..... Tr. 38
Bộ sưởi .....Tr. 40,Tr. 281
Chức năng ghi nhớ ..... Tr. 34
Ghế chỉnh điện..... Tr. 33
Bộ sưởi ghế và quạt thông gió..... Tr. 281
Màn hình quan sát phía trước ..... Tr. 357
Nhiên liệu ..... Tr. 313
Chỉ báo tiêu hao ..... Tr. 200
Gợi ý tiết kiệm ..... Tr. 402
Nắp che và nắp đậy bình ..... Tr. 314
Đồng hồ đo ..... Tr. 168
Các yêu cầu .....Tr. 313, Tr. 519
Cầu chì.....Tr. 509
Đèn cảnh báo bộ lọc khí thải động cơ xăng.....Tr. 194
Báo hiệu chuyển số .....Tr. 10, Tr. 326
Hộp găng tay..... Tr. 295

Chức năng đóng mở cửa cốp sau bằng điện không dùng tay..... Tr. 155
Đèn nhấp nháy cảnh báo nguy hiểm..... Tr. 166, Tr. 430
Điều chỉnh tấm tựa đầu
Ghế trước..... Tr. 38
Ghế sau..... Tr. 45
Đèn pha..... Tr. 242
Điều chỉnh chùm đèn..... Tr. 249
Công suất bóng đèn..... Tr. 525
Công tắc điều chỉnh..... Tr. 241
Đèn nhấp nháy..... Tr. 244
Đèn báo..... Tr. 192
Trì hoãn tắt..... Tr. 242
Bộ rửa kính..... Tr. 257
Hệ thống sưởi vô lăng..... Tr. 264
Đèn báo chiếu xa..... Tr. 191
Thay đổi chiếu xa/gần (làm mờ)..... Tr. 243
Hỗ trợ xuống dốc..... Tr. 339
Đèn báo..... Tr. 193
Móc
Treo áo..... Tr. 302
Móc chằng..... Tr. 309
Treo đồ..... Tr. 303
Kéo và chằng..... Tr. 451
Còi..... Tr. 265
Vòi dẫn và kết nối..... Tr. 487

Đèn cảnh báo đường trơn trượt..... Tr.194
Điều khiển độ chiếu sáng..... Tr.169
Thiết bị chống trộm..... Tr. 134

Đèn báo..... Tr. 134, Tr. 190
Đèn báo
Chiếu sáng thích ứng..... Tr. 191
tự động dừng/khởi động..... Tr. 193
Không phát hiện hoạt động tự động dừng/khởi động..... Tr. 193
Chức năng tự động dừng/khởi động TẮT..... Tr. 192
Chức năng giữ phanh tự động BẬT..... Tr. 182
Chân ga tự động..... Tr. 191
Cửa mở..... Tr. 182
Hệ thống giám sát người lái TẮT..... Tr. 195
Hoạt động của Hệ thống giám sát người lái..... Tr. 195
Hệ thống giám sát người lái tạm dừng..... Tr. 195
Phanh tay điện tử..... Tr. 181
Đèn sương mù phía trước..... Tr. 192
Đèn báo túi khí trước của ghế hành khách phía trước BẬT và TẮT..... Tr. 174
Đèn pha..... Tr. 192
Chiếu xa..... Tr. 191
Hỗ trợ xuống dốc..... Tr. 193
Thiết bị chống trộm..... Tr. 134, Tr. 190
Sự cố..... Tr. 175
Hệ thống RAB TẮT..... Tr. 194
Đèn sương..... Tr. 192
Vị trí cần số..... Tr. 190
SI-DRIVE..... Tr. 190
Âm thanh cảnh báo khi lùi TẮT..... Tr. 195
Đèn pha điều chỉnh theo góc lái TẮT..... Tr. 192
Hệ thống cảnh báo phát hiện xe phía sau TẮT..... Tr. 194
Tín hiệu rẽ..... Tr. 191
Hệ thống cân bằng điện tử TẮT..... Tr. 185
Hoạt động của hệ thống cân bằng điện tử..... Tr. 184
X-MODE..... Tr. 193

Gương phía trong..... Tr. 259
Đèn nội thất ..... Tr. 292
Neo ISOFIX ..... Tr. 81

Điểm nâng xe..... Tr. 434
Mồi khởi động ..... Tr. 447

Chìa khóa dự phòng..... Tr. 134
Mở cửa không cần chìa khóa với hệ thống khởi động bằng nút nhấn..... Tr.120
Vô hiệu hóa hệ thống chìa khóa thông minh..... Tr. 130
Khóa và mở khóa cửa ..... Tr. 123
Chuông cảnh báo và đèn cảnh báo ..... Tr. 185
Khi chìa khóa thông minh không hoạt động chuẩn xác Tr. 455
Hệ thống mở cửa không cần chìa khóa..... Tr. 135

Hỗ trợ chuyển làn (LCA)..... Tr. 370
Cơ cấu căng dây đai hông ..... Tr. 57
Chất liệu ghế da ..... Tr. 467
Đèn cảnh báo cho đèn pha dạng đèn LED ..... Tr. 192
Nắp hàng di động ..... Tr. 304
Đèn
Lùi xe Tr.513
Khu vực chở hàng Tr.293
Công tắc điều chỉnh Tr.241
Chạy ban ngày Tr.244
Vòm Tr.292
Bậc cửa..... Tr.514
Sương mù phía trước..... Tr.249
Phía trước..... Tr. 249
Bản đồ..... Tr. 292
Cụm phía sau ..... Tr. 512
Đèn sương mù phía sau..... Tr. 250
Tín hiệu rẽ phía sau ..... Tr. 512
Gương trang điểm ..... Tr. 294, Tr. 514
Chất hàng lên xe..... Tr. 414
Đèn cảnh báo hết xăng ..... Tr. 182
Đèn cảnh báo áp suất lốp thấp..... Tr. 177
Bảo dưỡng
Lưu ý ..... Tr. 477
Lịch trình..... Tr. 473
Dây đai an toàn ..... Tr. 55
Hướng dẫn ..... Tr. 479
Công cụ ..... Tr. 432
Đèn báo sự cố (Đèn báo kiểm tra động cơ) ..... Tr. 175
Chế độ số sàn (hộp số vô cấp) ..... Tr. 326
Đèn trần phía trước ..... Tr. 292
Công tơ mét và đồng hồ chỉ báo ..... Tr. 166
Bộ sưởi kính gương ..... Tr. 257
Gương ..... Tr. 259

Lái xe mới ..... Tr. 402

Đồng hồ đo quãng đường ..... Tr. 167
Lái xe địa hình ..... Tr. 408
Bộ lọc dầu ..... Tr. 486

Mức dầu
Động cơ..... Tr.484
Đèn cảnh báo Tr.176
Đèn cảnh báo áp suất dầu Tr.176
Lái xe trên đường và địa hình khác..... Tr. 9

Bên ngoài
Bộ sưởi kính gương Tr.257
Gương..... Tr.260
Ngăn kéo trên trần xe Tr.295
Động cơ bị quá nóng..... Tr.450

Phanh tay
Phanh Tr.343
Hướng dẫn..... Tr.348
Kiểm tra định kỳ Tr.406
Xăng Tr.313
Vào bằng mã PIN Tr.127
Chức năng kiểm soát phanh sau va chạm Tr.460
Chỉnh điện
Công tắc gập gương ..... Tr. 262
Ổ cắm ..... Tr. 298
Cửa cốp sau ..... Tr. 148
Ghế ..... Tr. 33
Vô lăng..... Tr. 329
Đèn cảnh báo vô lăng..... Tr. 183
Cửa sổ..... Tr. 144
Cửa cốp sau chỉnh điện..... Tr. 148

Lưu ý khi sửa đổi xe..... Tr. 58, Tr. 117
Chuẩn bị lái xe ..... Tr. 317

Nút nhấn
Công tắc khóa điện..... Tr. 164
Khởi động và dừng động cơ ..... Tr. 318

Sau
Cụm đèn..... Tr. 512
Dầu bộ vi sai cầu .....Tr. 492, Tr. 522
Công tắc đèn sương mù..... Tr. 250
Cửa cốp .....Tr. 147, Tr. 457
Đèn báo rẽ ..... Tr. 512
Camera quan sát ..... Tr. 363
Cảnh báo phương tiện cắt ngang khi lùi (RCTA) ..... Tr. 370
Đèn sương mù phía sau ..... Tr. 250
Đèn báo ..... Tr. 192
Ghế sau ..... Tr. 41
Chỗ để tay..... Tr. 46
Gập xuống ..... Tr. 43
Điều chỉnh tấm tựa đầu ..... Tr. 45
Bỏi sưởi ..... Tr. 40
Ngả ghế ..... Tr. 42
Chức năng nhắc nhở ghế sau ..... Tr. 59
Đèn cảnh báo dây đai an toàn ghế sau và chuông .... Tr. 173
Camera quan sát phía sau ..... Tr. 363
Hệ thống sưởi kính cửa sổ phía sau Tr.257
Công tắc gạt nước và bộ rửa kính Tr.255
Lưỡi gạt nước Tr.504
Được khuyến nghị
Dầu phanh..... Tr. 522
Dầu hộp số vô cấp..... Tr. 522

Dầu động cơ ..... Tr. 520
Dầu cầu hộp số trước ..... Tr. 522
Dầu bộ vi sai ..... Tr. 522
Bugi ..... Tr. 523
Tiếp nhiên liệu ..... Tr. 314
Công tắc chỉnh gương từ xa..... Tr. 260
Hệ thống mở khóa từ xa..... Tr. 135
Thay
Pin chìa khóa mở cửa..... Tr. 515
Màng lọc gió ..... Tr. 490
Má phanh ..... Tr. 494
Bộ lọc không khí khoang hành khách..... Tr. 284
Lưỡi gạt nước ..... Tr. 504
Lưu ý khi thay pin dạng đồng xu/nút..... Tr. 541
Thay bóng đèn ..... Tr. 511
Đèn lùi xe ..... Tr. 513
Đèn bậc cửa..... Tr. 514
Đèn pha ..... Tr. 511
Cụm đèn phía sau..... Tr. 512
Đèn báo rẽ phía sau ..... Tr. 512
Đèn gương trang điểm..... Tr. 514
Hệ thống phanh tự động khi lùi (RAB) ..... Tr. 377
Đèn báo TẮT ..... Tr. 194
Cài đặt BẬT/TẮT ..... Tr. 386
Đèn cảnh báo ..... Tr. 387
Đèn cảnh báo ..... Tr. 194
Vượt lầy ..... Tr. 414
Giá nóc xe ..... Tr. 415
Giá nóc xe tích hợp thanh ngang ..... Tr. 416

An toàn
Lưu ý an toàn khi lái xe ..... Tr. 5
Biểu tượng ..... Tr. 3
Cảnh báo..... Tr. 3
Vá lốp thủng Tr.437
Bộ sửa chữa lốp xe thủng..... Tr.440
Cách vá lốp Tr.441
Lưu ý an toàn ..... Tr. 438
Ghế
Bọc vải ..... Tr. 467
Phía trước ..... Tr. 31
Bộ sưởi ..... Tr. 40
Chức năng ghi nhớ ..... Tr. 34
Chỉnh điện..... Tr. 33
Phía sau ..... Tr. 41
Dây đai an toàn ..... Tr. 5,Tr. 47
Thắt dây ..... Tr. 49
Bảo dưỡng..... Tr. 55
Cơ cấu căng dây ..... Tr. 55
Hướng dẫn an toàn ..... Tr. 47
Đèn và chuông cảnh báo..... Tr. 171
An ninh
Thiết bị chống trộm..... Tr. 134
Cần số
Đèn báo vị trí..... Tr.190
Chức năng khóa cần số..... Tr.324
Móc treo đồ..... Tr. 303
Cơ cấu căng dây đai an toàn vai ..... Tr. 56

SI-DRIVE..... Tr.328
Đèn báo..... Tr.190
Màn hình quan sát phía bên..... Tr. 357
Lốp xe đi trên tuyết.....Tr. 413, Tr. 495
Đường tuyết và trơn trượt ..... Tr. 411
Đèn chỉ báo TẮT âm thanh cảnh báo khi lùi..... Tr. 195
Bugi .....Tr. 491, Tr. 523

Thông số kỹ thuật..... Tr. 518
Đồng hồ tốc độ ..... Tr. 166
Hệ thống túi khí.....Tr. 5, Tr. 85
Hệ thống túi khí (Hệ thống an toàn bổ sung)
Theo dõi Tr.115
Bảo dưỡng Tr.116
Đèn cảnh báo Tr.174
Khởi động & và dừng động cơ..... Tr.318
Khóa vô lăng Tr.321
Đèn pha điều chỉnh theo góc lái (SRH) Tr.245
Đèn báo TẮT Tr.192
Đèn cảnh báo ..... Tr. 192
Vô lăng
Khóa ..... Tr. 321
Chỉnh điện..... Tr. 329
Điều chỉnh nghiêng/Nâng hạ..... Tr. 263
Đèn báo dừng ..... Tr. 526
Khoang chứa đồ ..... Tr. 294
Hệ thống cảnh báo phát hiện xe phía sau (SRVD)..... Tr. 369
Đèn báo TẮT ..... Tr. 374
Đèn báo/ âm thanh cảnh báo có phương tiện đến gần Tr. 373
Đèn cảnh báo ..... Tr. 375
Tấm che nắng..... Tr. 294

Cửa sổ trời .....Tr. 157, Tr. 458
Màn che nắng..... Tr. 158
Bọc da tổng hợp ..... Tr. 468

Đồng hồ đo tốc độ động cơ..... Tr. 167
Đồng hồ đo nhiệt độ..... Tr. 168
Đèn cảnh báo nhiệt độ dầu hộp số ..... Tr. 177
Lốp dự phòng tạm thời..... Tr. 430

Điểm neo (ghế an toàn trẻ em) ..... Tr. 84
Móc chằng..... Tr. 451
Điều chỉnh nghiêng/Nâng hạ vô lăng..... Tr. 263
Lốp xe ..... Tr. 495, Tr. 523
Xích Tr.413
Kiểm tra Tr.497
Áp suất và hao mòn Tr.497
Thay thế Tr.501
Xoay vòng..... Tr.500
Kích thước và áp suất Tr.523
Các loại ..... Tr. 495

Hệ thống cảm biến áp suất lốp (TPMS) Tr. 340, Tr. 446, Tr. 495
Màn hình..... Tr. 342
Đèn cảnh báo ..... Tr. 177
Lốp xe và bánh xe ..... Tr. 495
Công cụ..... Tr. 432
Điểm neo ..... Tr. 84
Kéo xe ..... Tr. 451
Cả bốn bánh chạm đất..... Tr. 454
Xe tải sàn phẳng ..... Tr. 453

Móc..... Tr. 451
Trọng lượng..... Tr. 421
Xe moóc
Đầu nối kéo xe ..... Tr. 421
Kéo xe..... Tr. 420
Hướng dẫn kéo xe..... Tr. 422
Đồng hồ đo hành trình ..... Tr. 167
Tín hiệu rẽ
Đèn báo ..... Tr. 191
Cần gạt..... Tr. 251
Khoang chứa đồ dưới sàn..... Tr. 310
Nguồn điện USB ..... Tr. 299
Đèn cảnh báo hệ thống áp suất chân không..... Tr. 180
Gương trang điểm ..... Tr. 294
Đèn..... Tr. 294, Tr. 514
Xe
Số khung..... Tr. 528
Biểu tượng ..... Tr. 4
Hệ thống cân bằng điện tử ..... Tr. 335
Đèn báo TẮT ..... Tr. 185
Đèn báo hoạt động ..... Tr. 184
Đèn cảnh báo ..... Tr. 184
Quạt thông gió ..... Tr. 268
Đèn báo hiệu và cảnh báo ..... Tr. 170
Âm thanh cảnh báo
Mở cửa không cần chìa khóa với hệ thống khởi động bằng nút nhấn ..... Tr. 185
Dây đai an toàn ..... Tr. 171
Đèn cảnh báo
ABS..... Tr. 179
Chìa khóa mở cửa..... Tr. 185
Hệ thống dẫn động ..... Tr. 183
Nhiệt độ dầu hộp số ..... Tr. 177
tự động dừng/khởi động ..... Tr. 192
Điều chỉnh độ cao tia đèn pha..... Tr. 191
Hệ thống phanh..... Tr. 179
Sạc ..... Tr. 176
Hệ thống giám sát người lái ..... Tr. 195
Phanh tay điện tử..... Tr. 180
Mở nắp ca-pô ..... Tr. 183
Mức dầu động cơ thấp ..... Tr. 176
Bộ lọc khí thải động cơ xăng..... Tr. 194
Mặt đường đóng băng ..... Tr. 194
Hệ thống chìa khóa thông minh và khởi động bằng nút nhấn ..... Tr. 185
Đèn pha loại đèn LED ..... Tr. 192
Hết xăng ..... Tr. 182
Áp suất lốp thấp ..... Tr. 177
Áp suất dầu..... Tr. 176
Tay lái trợ lực điện..... Tr. 183
Dây đai an toàn ghế sau..... Tr. 173
Hệ thống phanh tự động khi lùi (RAB) ..... Tr. 194
Dây đai an toàn..... Tr. 171
Hệ thống túi khí ..... Tr. 174
Đèn pha chiếu sáng theo góc lái..... Tr. 192
Phát hiện xe phía sau ..... Tr. 193
Hệ thống áp suất chân không..... Tr. 180

Hệ thống cân bằng điện tử ..... Tr. 184
Tốc độ xe..... Tr. 182
Nước rửa kính chắn gió ..... Tr. 183
Bảo hành ..... Tr. 2
Rửa xe ..... Tr. 464
Phủ sáp và đánh bóng ..... Tr. 465
Vết báo độ mòn lốp..... Tr. 499
Bánh xe hợp kim..... Tr. 502
Cân bằng ..... Tr. 499
Mô-men xoắn đai ốc..... Tr. 523
Thay thế ..... Tr. 502
Cửa sổ..... Tr. 144
Kính chắn gió.
Nước rửa kính..... Tr. 503
Đèn cảnh báo nước rửa kính ..... Tr. 183
Công tắc gạt nước và bộ rửa kính..... Tr. 254
Lưỡi gạt nước ..... Tr. 504
Bộ làm tan băng trên gạt nước..... Tr. 257
Mùa đông
Lái xe..... Tr. 410
Lốp xe..... Tr. 413, Tr. 495

Cần gạt nước và bộ rửa kính..... Tr. 251
Bộ làm tan băng trên gạt nước..... Tr. 257

X-MODE..... Tr. 337
Đèn báo ..... Tr. 193

THAM KHẢO VỀ TRẠM XĂNG

■ Nhiên liệu

▼ Đối với Úc

- Loại nhiên liệu: **Chỉ xăng không chì**
- Trị số Octane cho phép (RON): **91** hoặc cao hơn. Để đạt hiệu suất động cơ và khả năng điều khiển xe tối ưu, bạn nên sử dụng xăng không chì cao cấp.
- Xăng pha ethanol: Hàm lượng ethanol tối đa 10%.

▼ Đối với châu Âu

- Loại nhiên liệu: **Chỉ xăng không chì**
- Trị số Octane cho phép (RON): **95** hoặc cao hơn. Nếu không có xăng không chì với chỉ số RON từ 95 trở lên, có thể sử dụng xăng không chì có trị số RON từ 90 trở lên.
- Xăng pha ethanol: **E5, E10** hoặc hàm lượng ethanol tối đa 10%.

▼ Đối với các khu vực khác

- Loại nhiên liệu: **Chỉ xăng không chì**
- Trị số Octane cho phép (RON): **95** hoặc cao hơn. Nếu không có xăng không chì với chỉ số RON từ 95 trở lên, có thể sử dụng xăng không chì có trị số RON từ 90 trở lên.
- Xăng pha ethanol: Hàm lượng ethanol tối đa 10%.

■ Dung tích bình xăng

63 lít (16,6 gal Mỹ, 13,9 gal Anh)

■ Dầu động cơ

Chỉ sử dụng các loại dầu sau.

- API phân loại SN với các từ "TÀI LIỆU BẢO QUẢN" hoặc SN PLUS với các từ "TÀI LIỆU BẢO QUẢN"
- hoặc ILSAC GF-5, có thể được xác định bằng dấu chứng nhận ILSAC (dấu Starburst)
- hoặc thông số kỹ thuật của ACEA A3 hoặc A5

Để biết về các yêu cầu liên quan đến độ nhớt hoàn chỉnh, tham khảo mục "Dầu động cơ" ☞Tr. 520.

■ Dung tích dầu

4,2 lít (4,4 qt Mỹ, 3,7 qt Anh)

Lượng dầu chỉ định chỉ mang tính hướng dẫn và được ước tính dựa trên trường hợp khi dầu động cơ được thay đổi bằng bộ lọc dầu. Sau khi tiếp nhiên liệu cho động cơ bằng dầu, cần kiểm tra mức dầu bằng máy đo mức dầu. Để biết thêm chi tiết về bảo trì và bảo dưỡng, tham khảo mục "Dầu động cơ" ☞ Tr. 484.

■ Áp suất lốp cho phép ở nhiệt độ phòng

Xem tem thông tin nằm dưới chốt cửa người lái.